LEGO
JURASSIC WORLD
75928
2
LEGO.com/jurassicworld

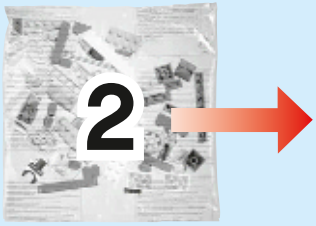
2

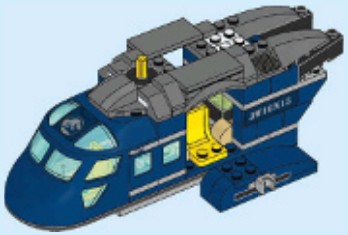

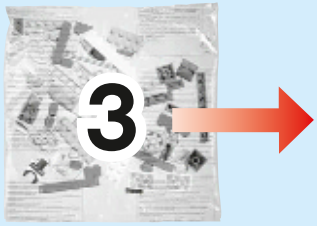
3

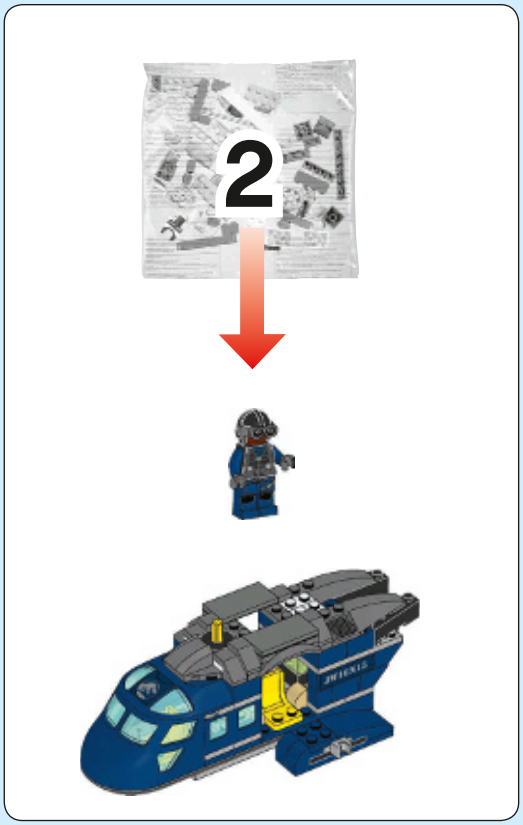
2

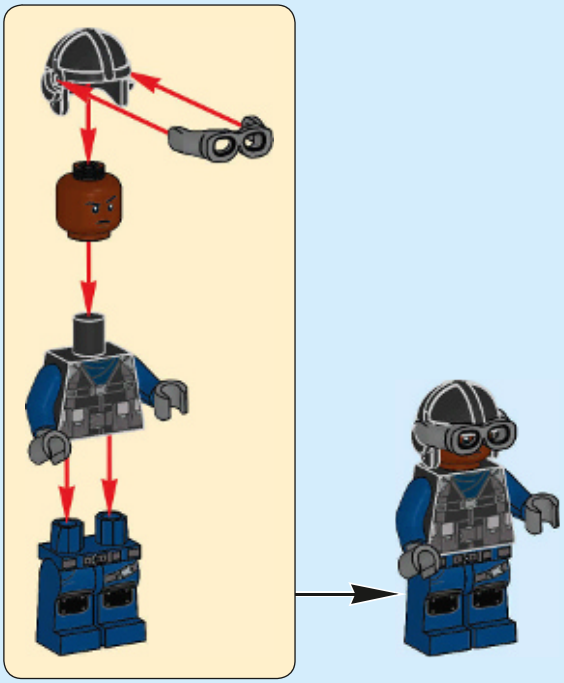

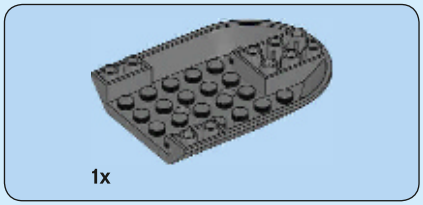

1

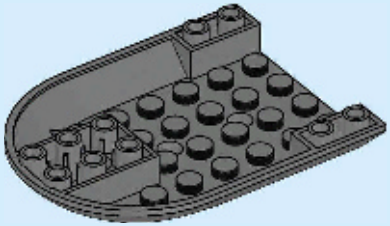

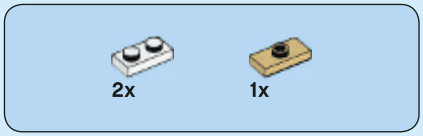

2

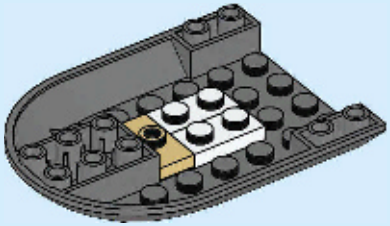

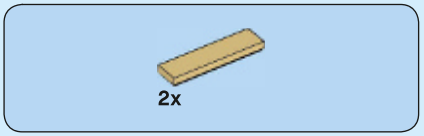

3

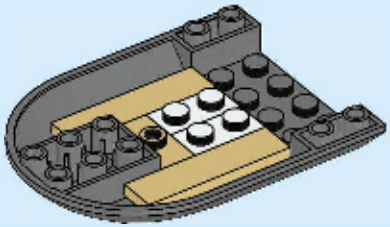

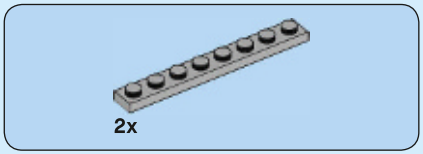

4

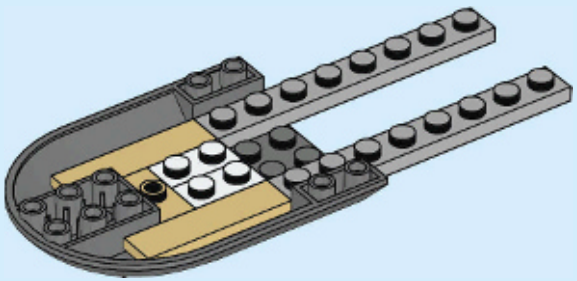

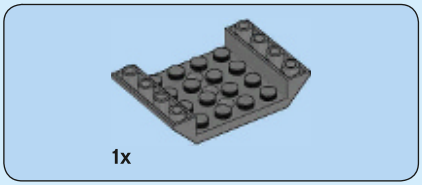

5

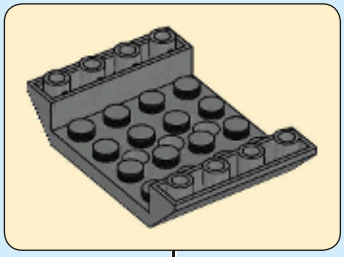

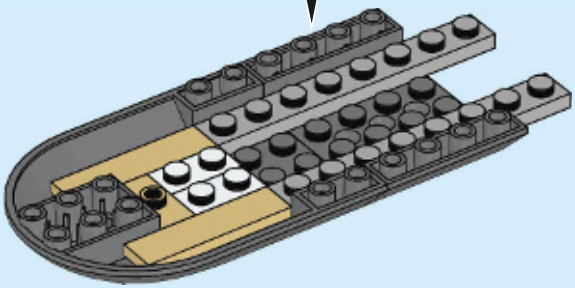

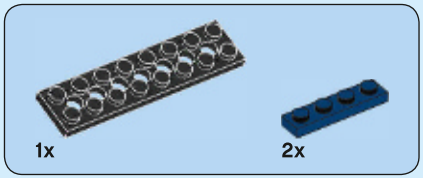

6

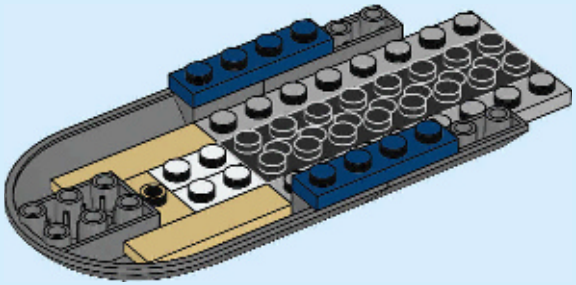

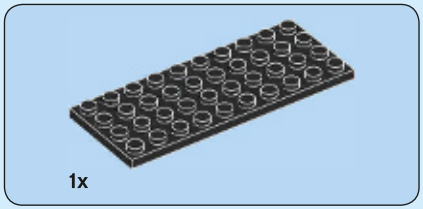

7

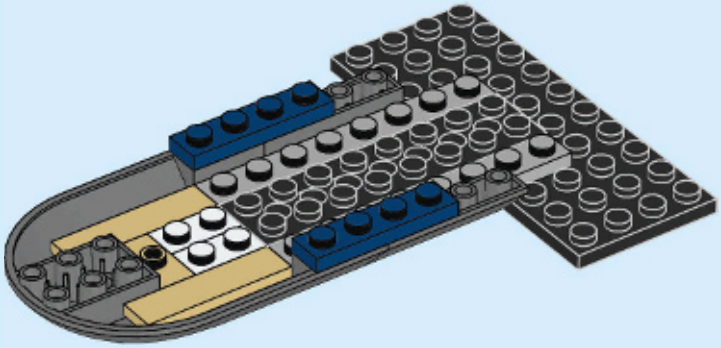

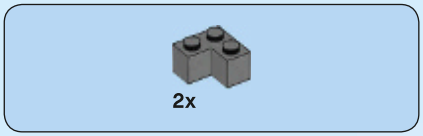

8

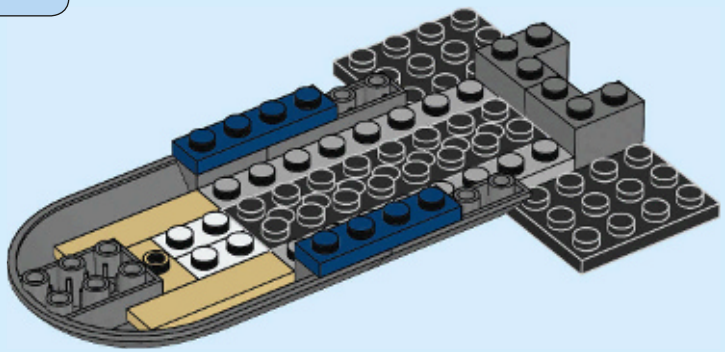

9

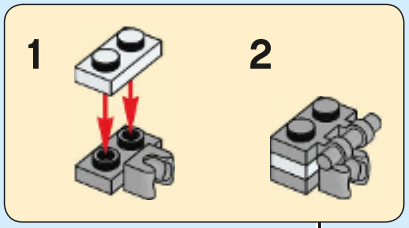

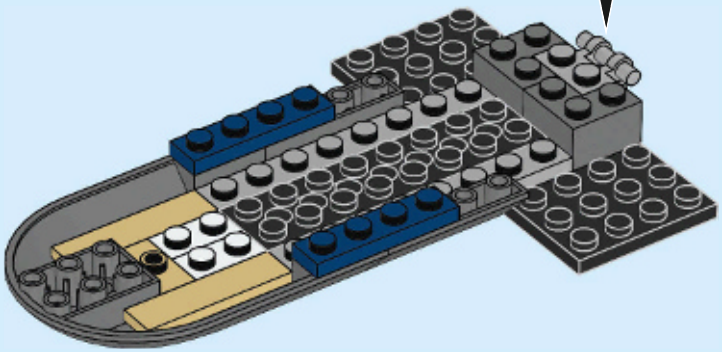

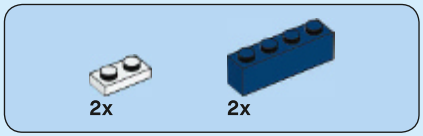

10

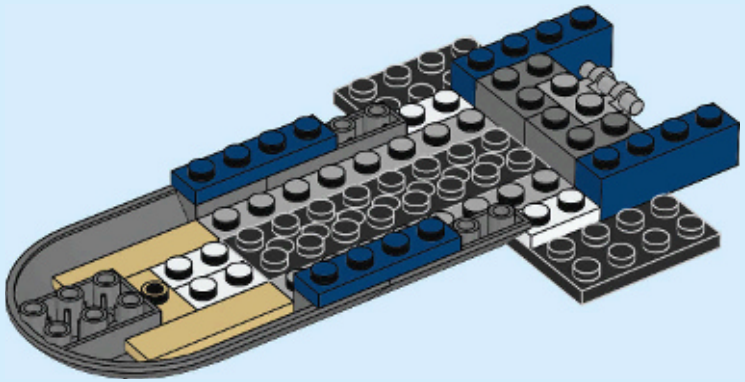

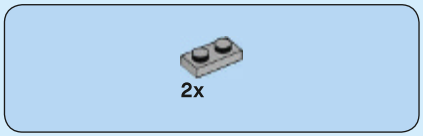

11

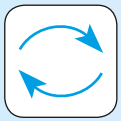

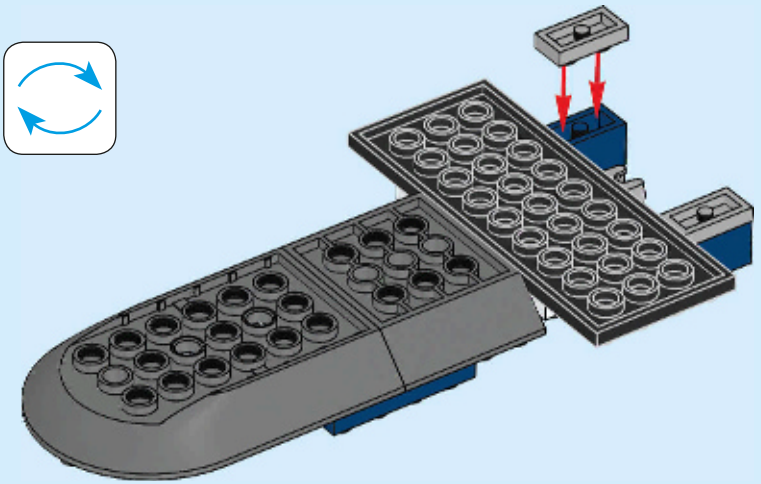

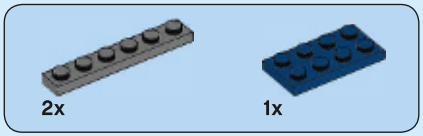

12

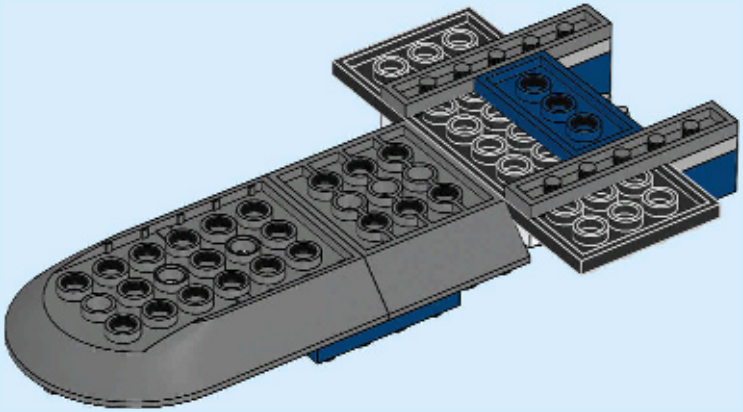

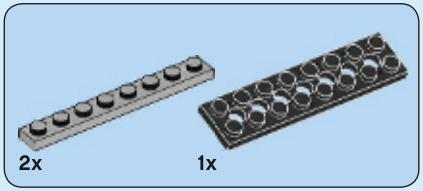

13

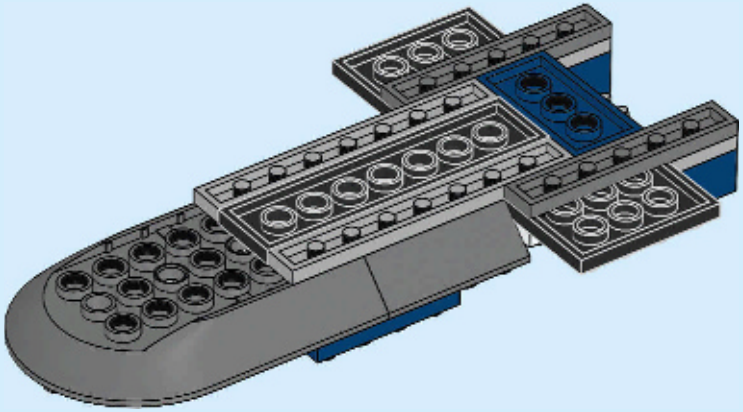

14

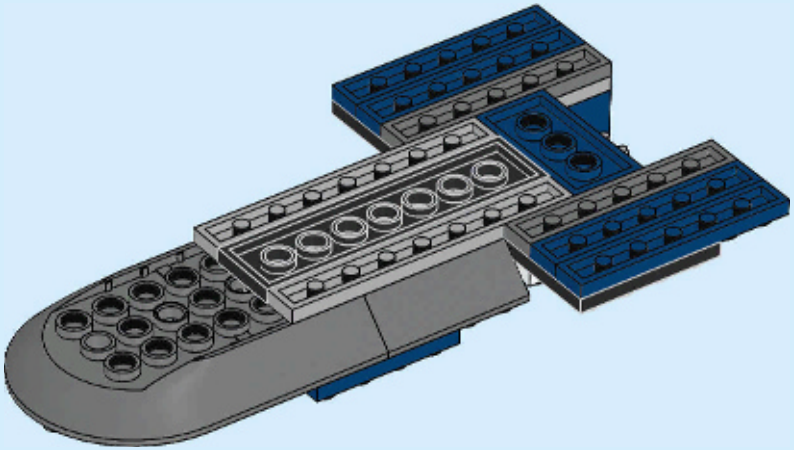

15

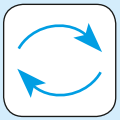

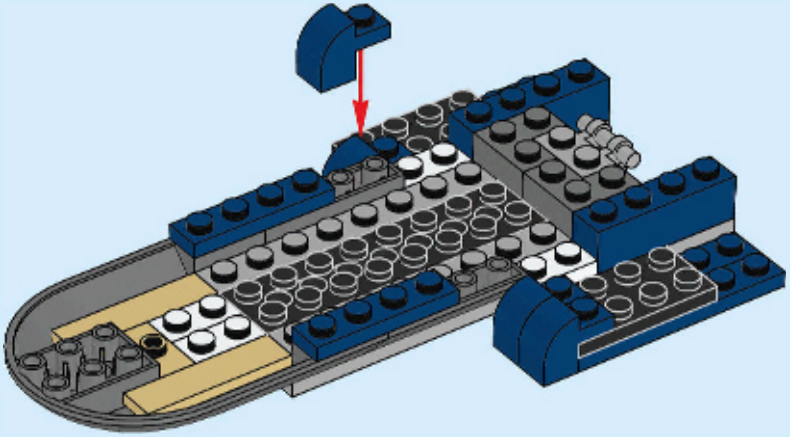

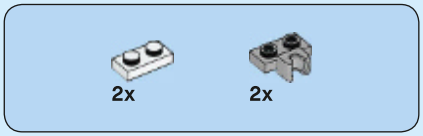

16

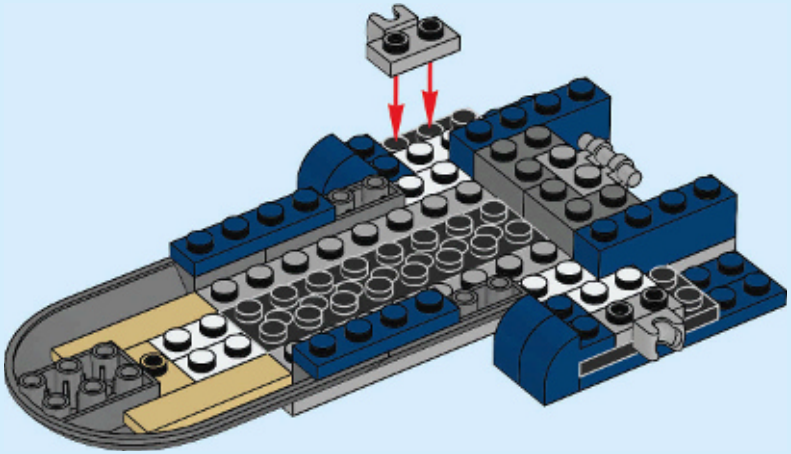

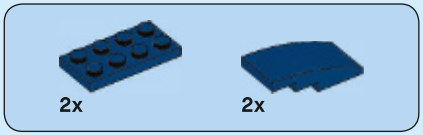

17

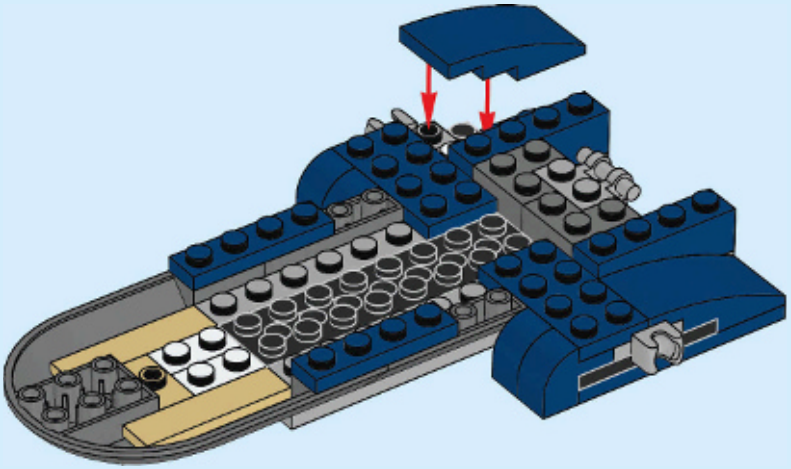

18

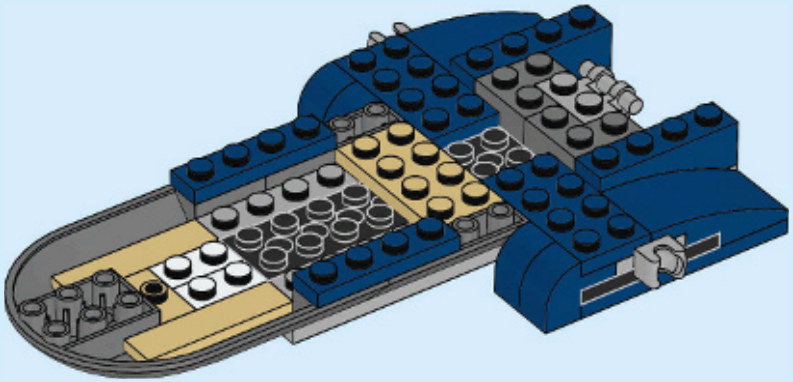

19

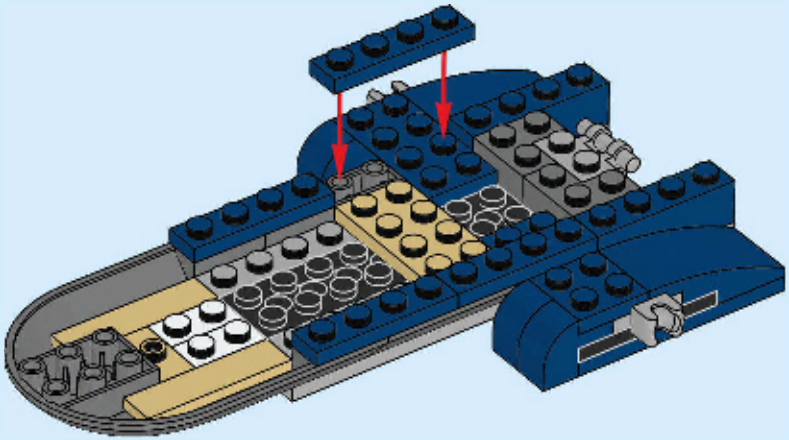

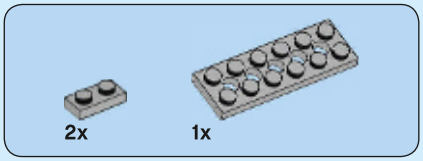

20

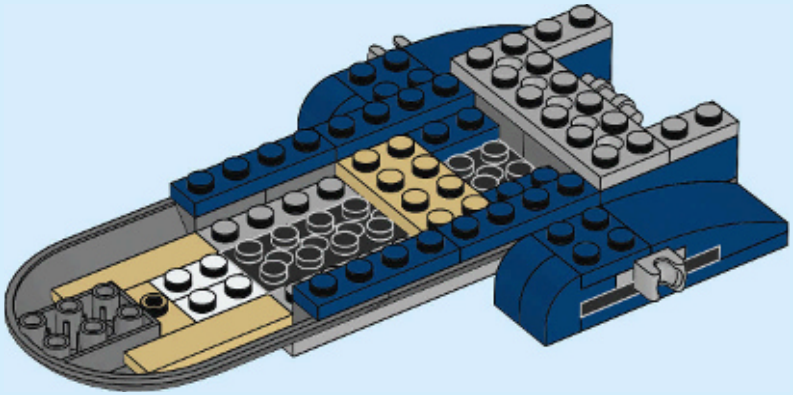

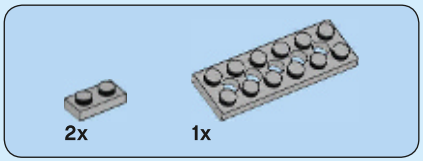

21

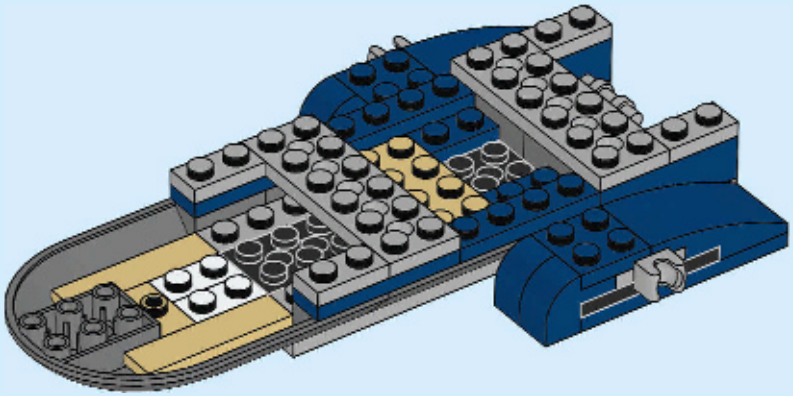

22

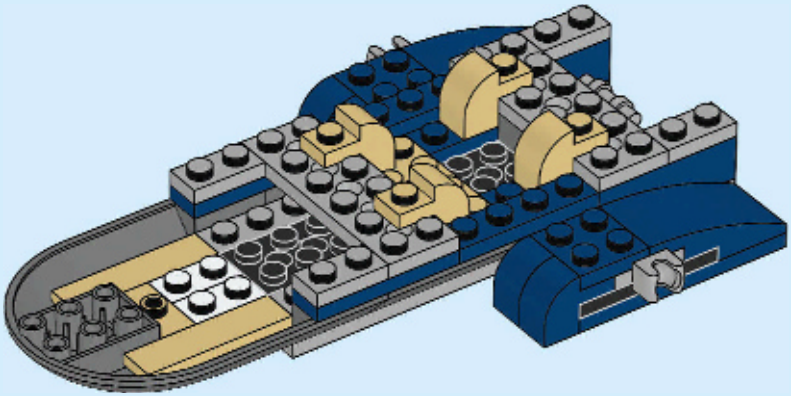

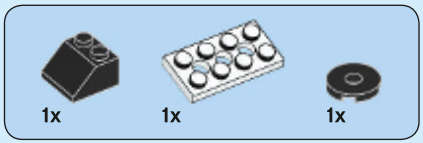

23

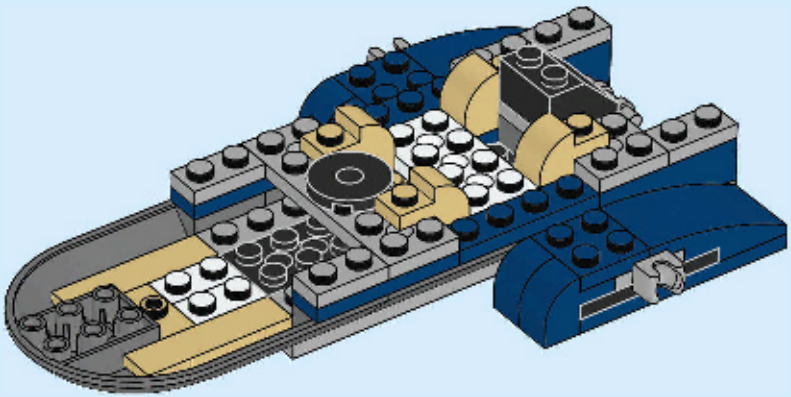

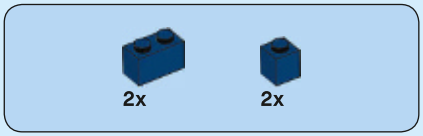

24

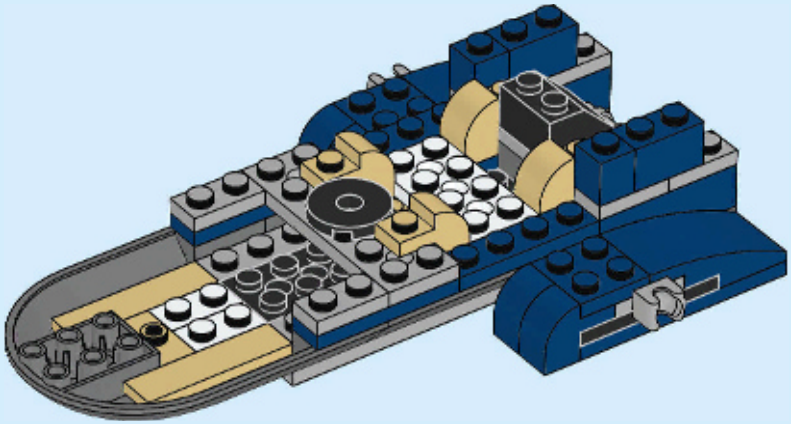

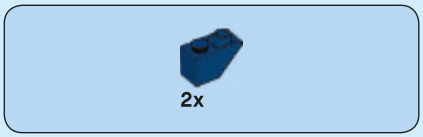

25

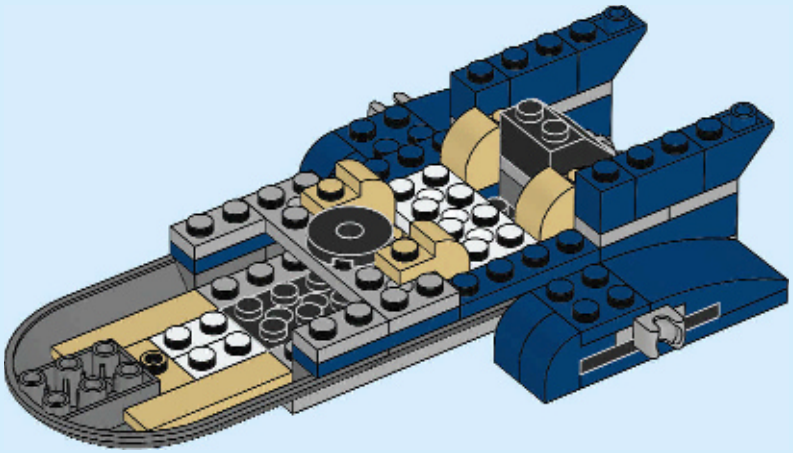

26

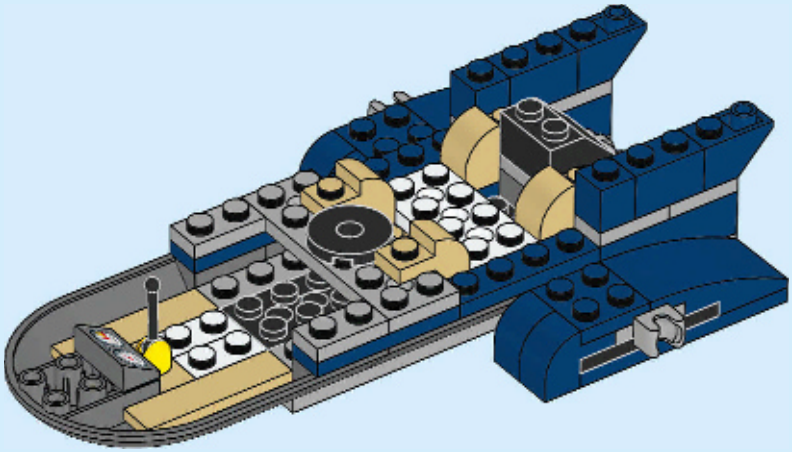

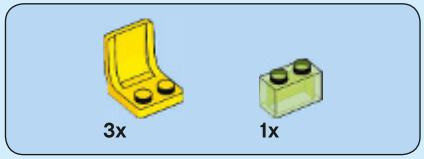

27

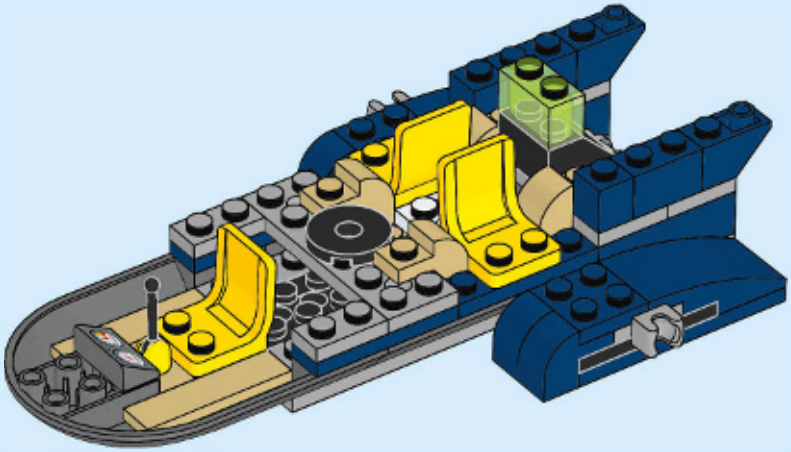

28

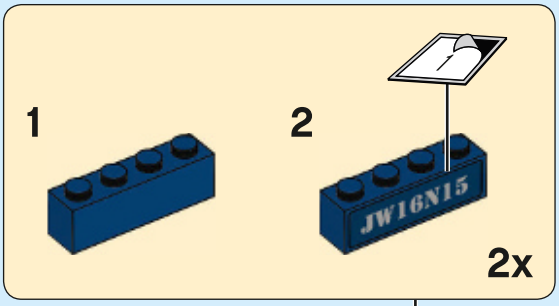

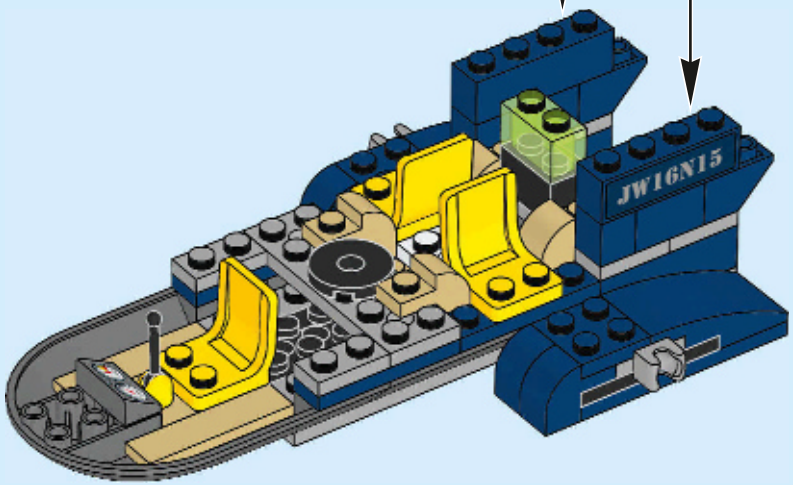

29

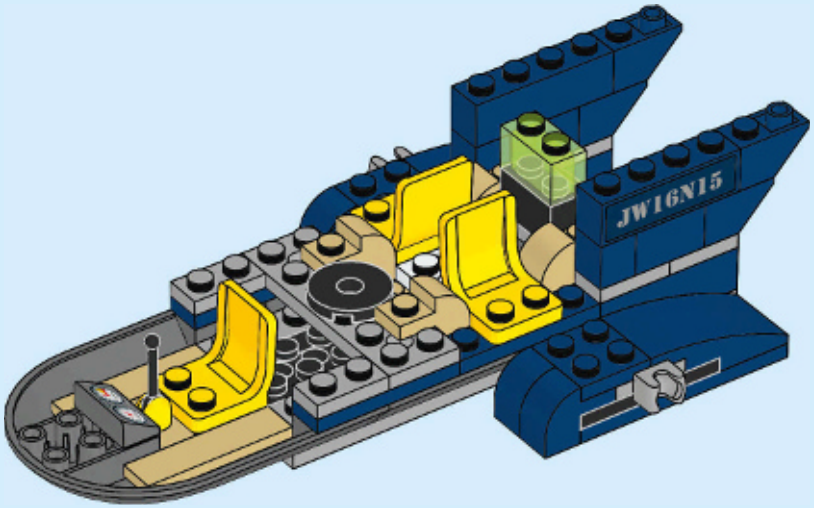

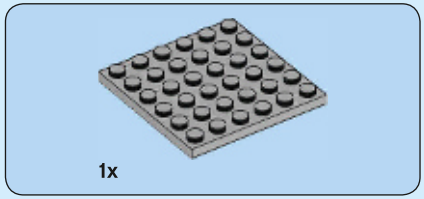

30

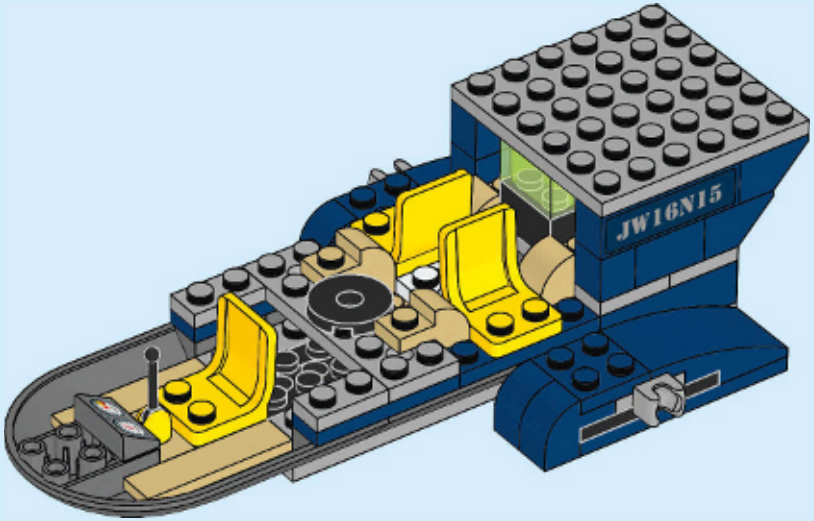

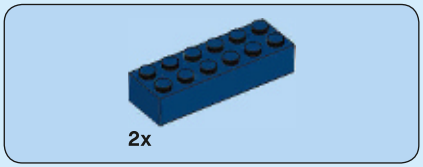

31

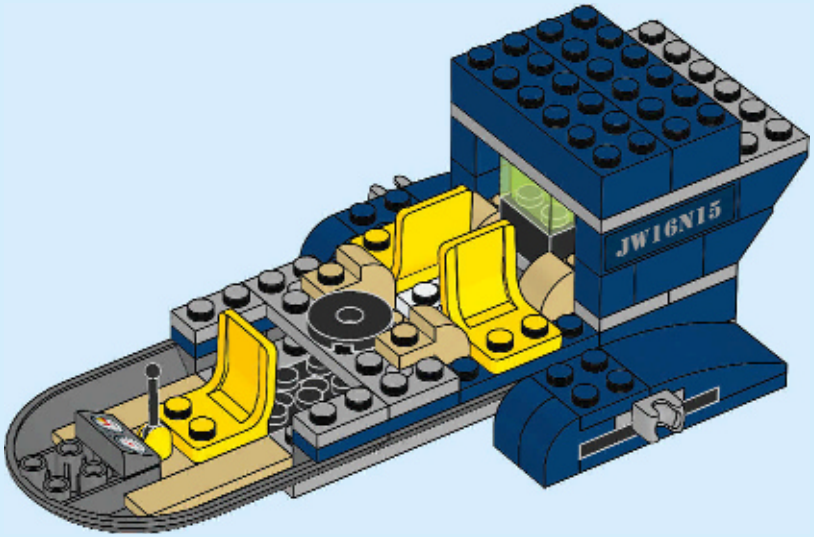

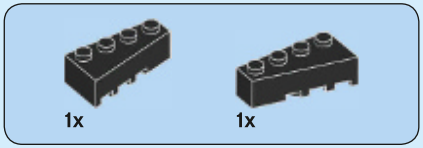

32

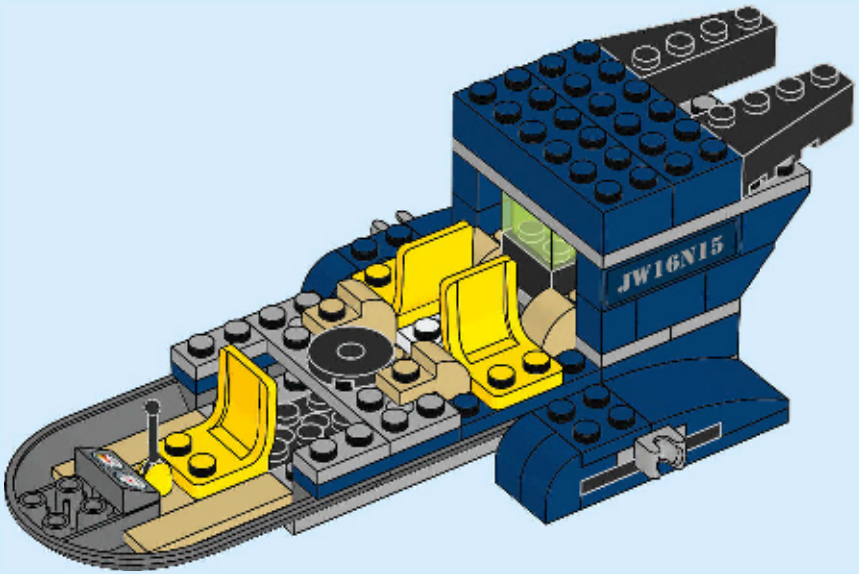

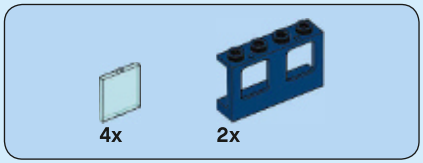

33

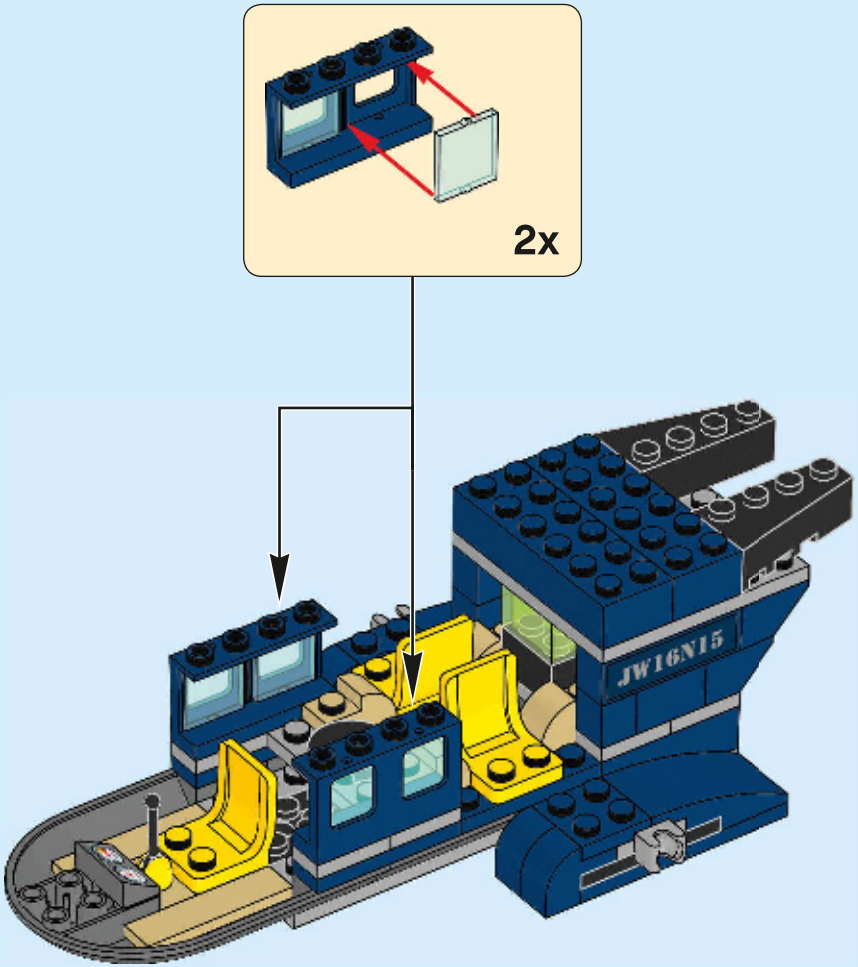

34

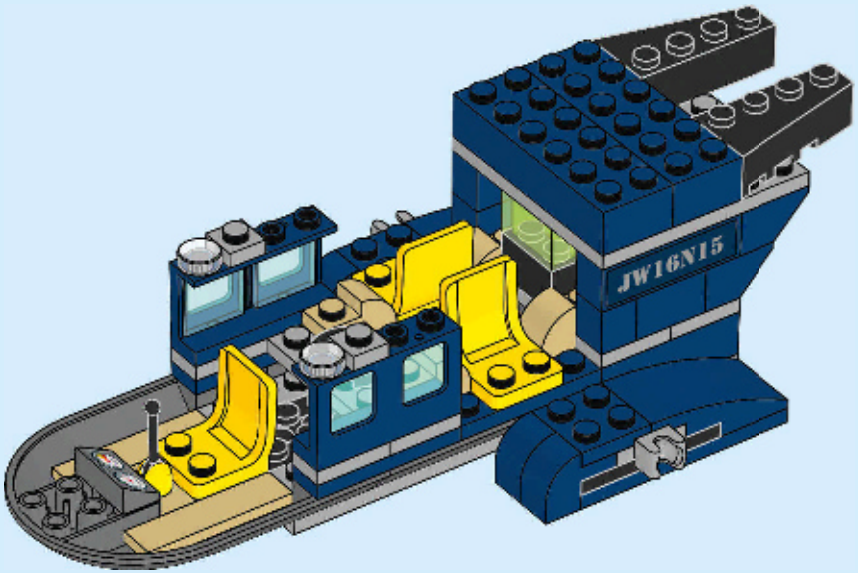

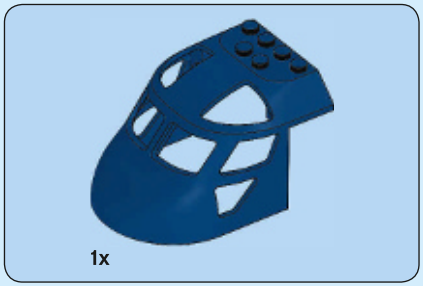

35

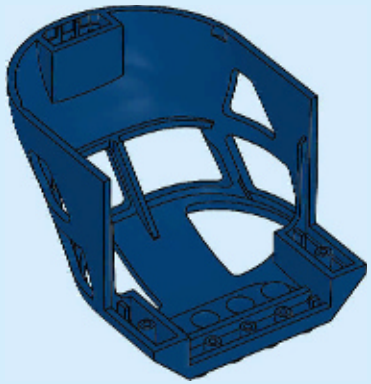

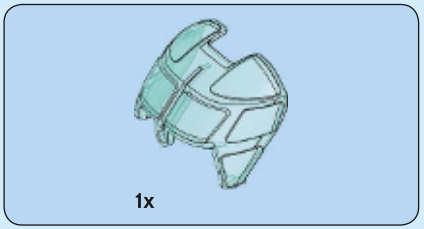

36

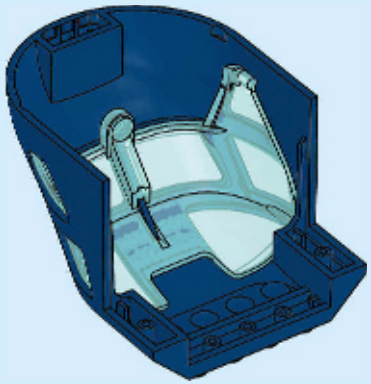

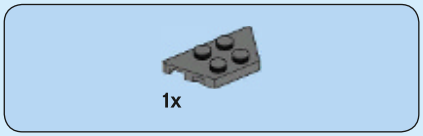

37

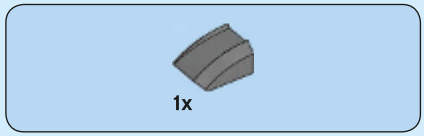

38

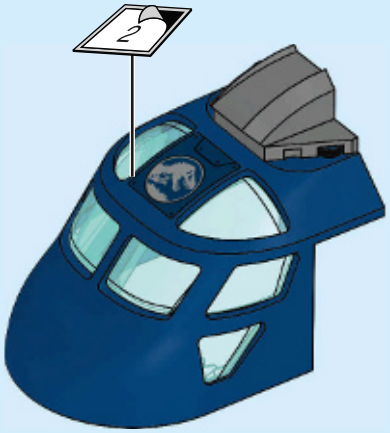

39

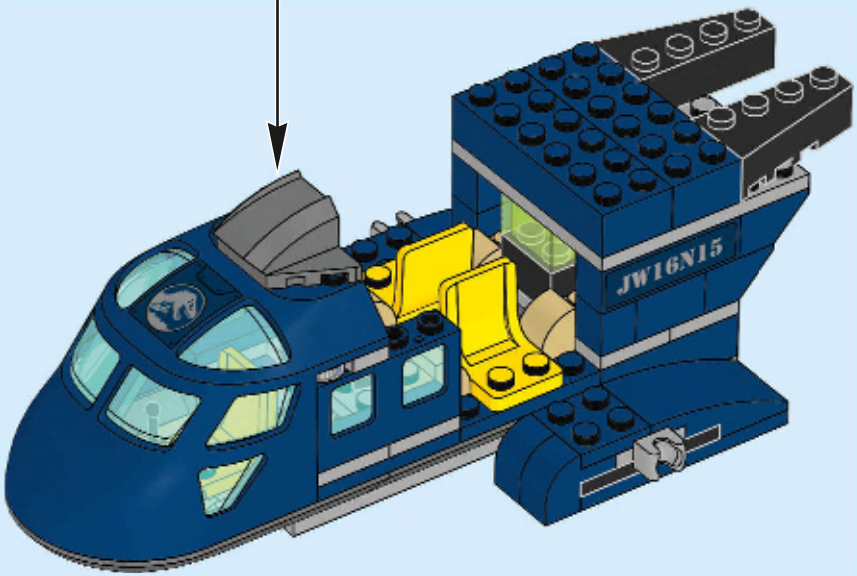

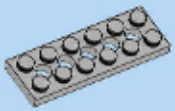

1x

40

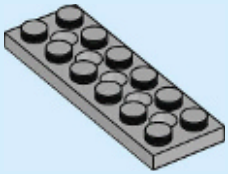

2x

41

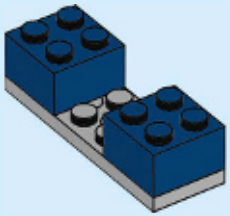

2x

42

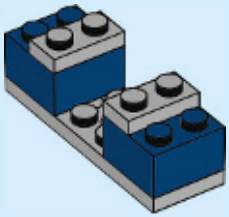

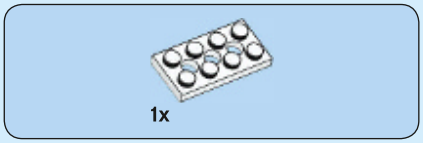

43

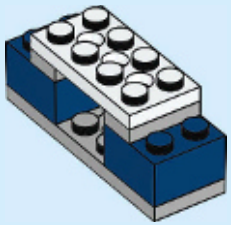

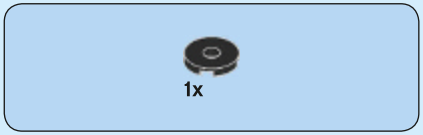

44

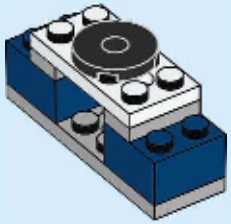

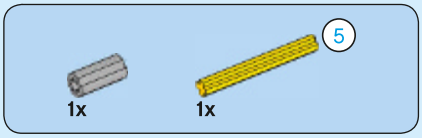

45

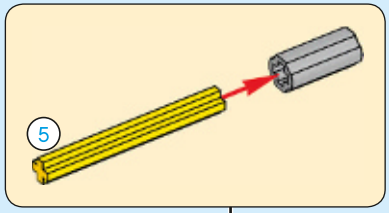

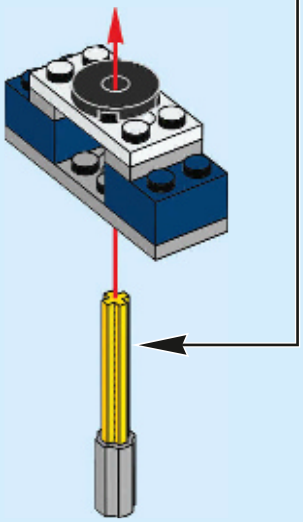

46

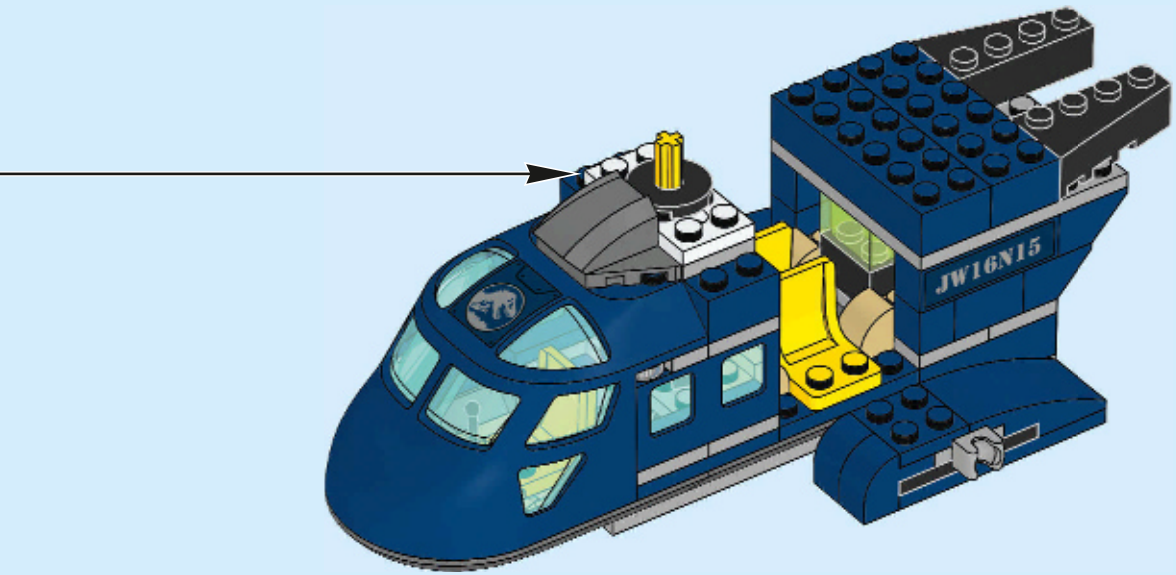

47

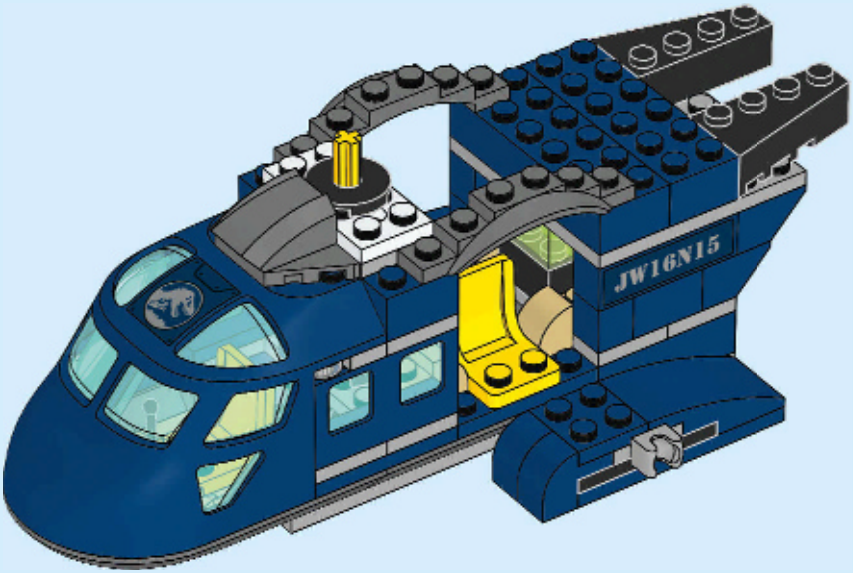

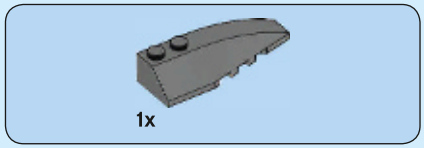

48

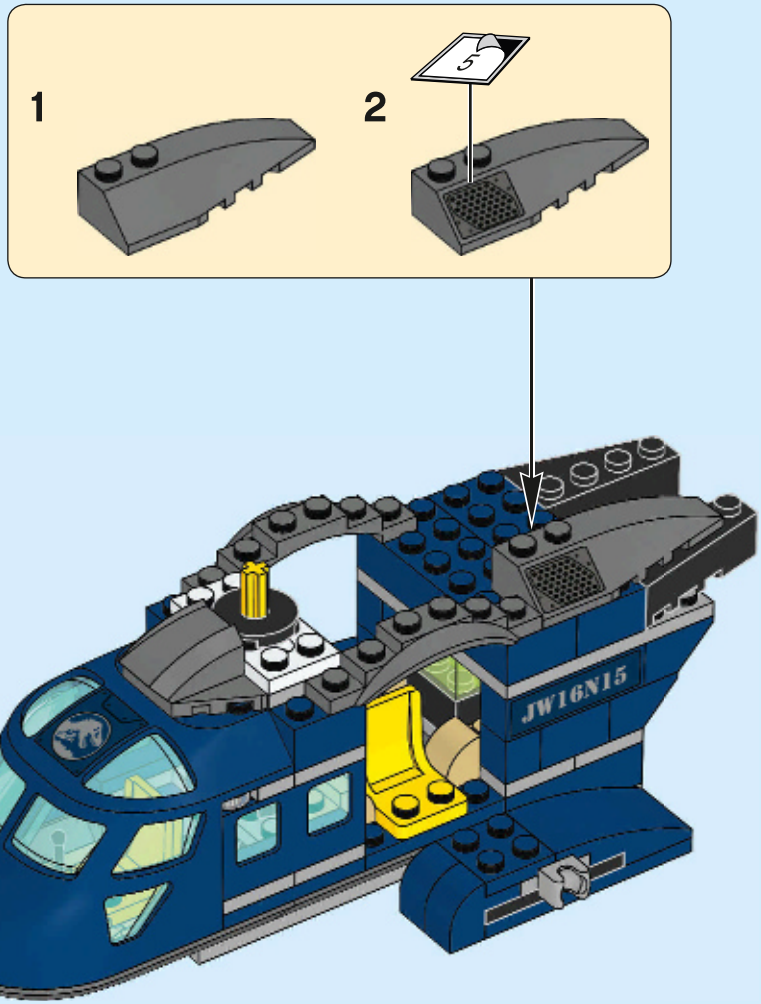

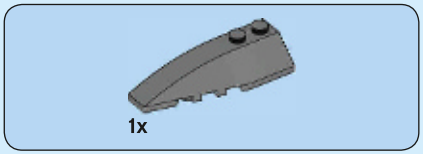

49

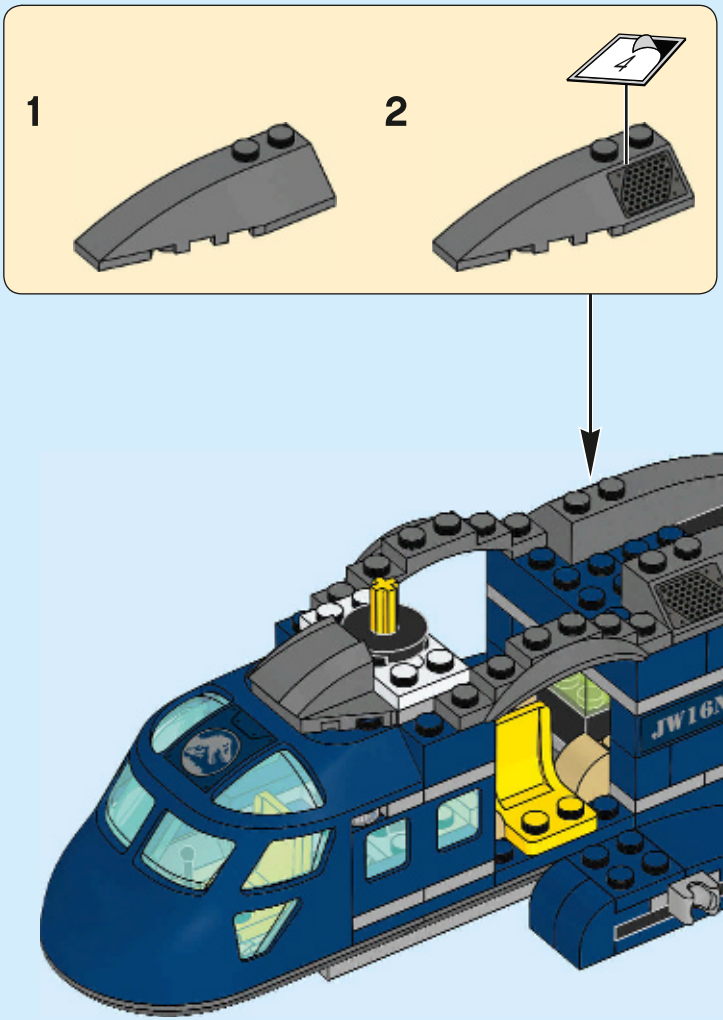

2x

50

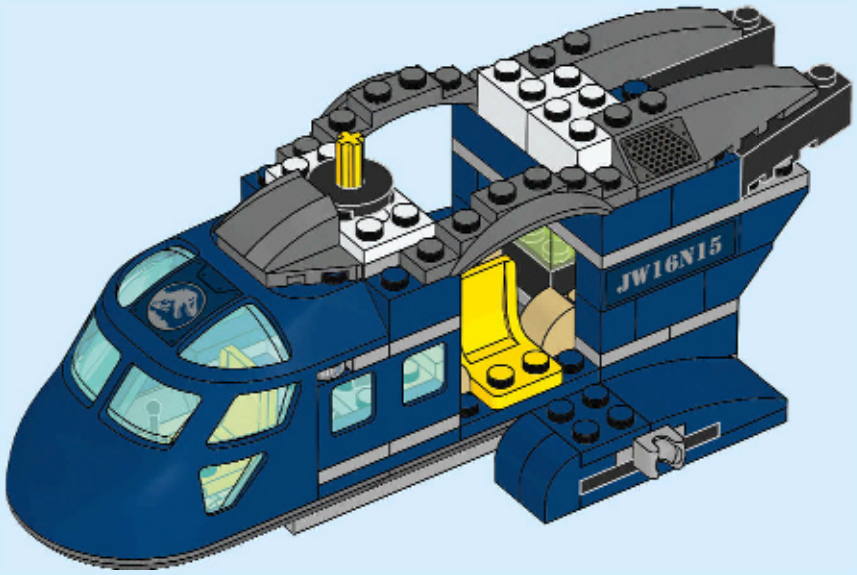

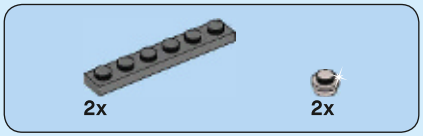

51

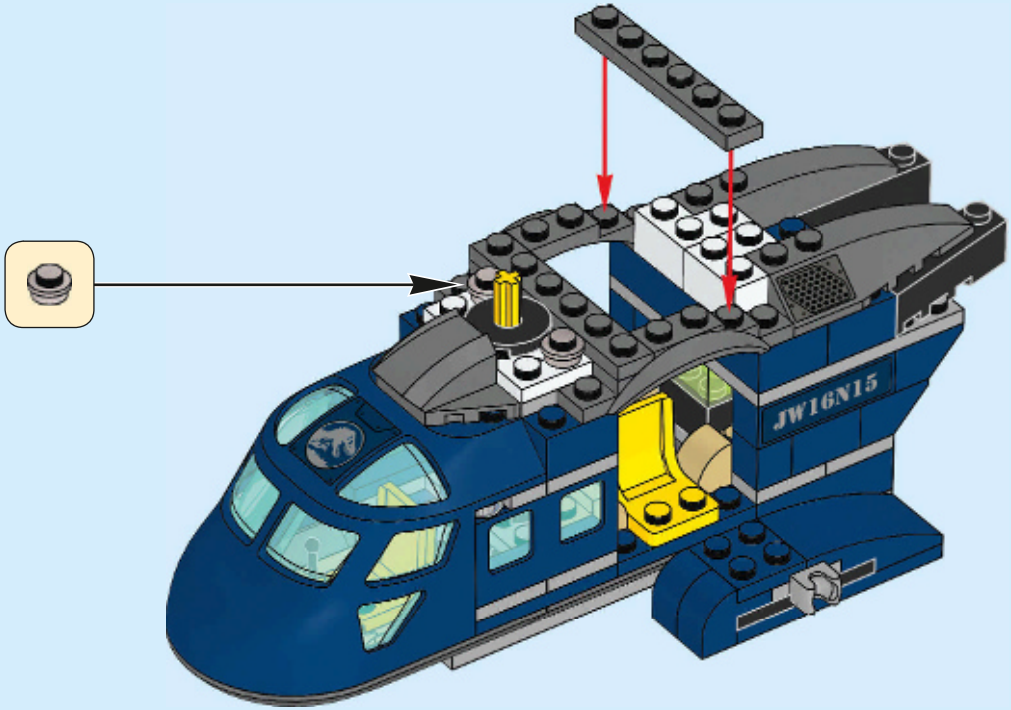

6x

52

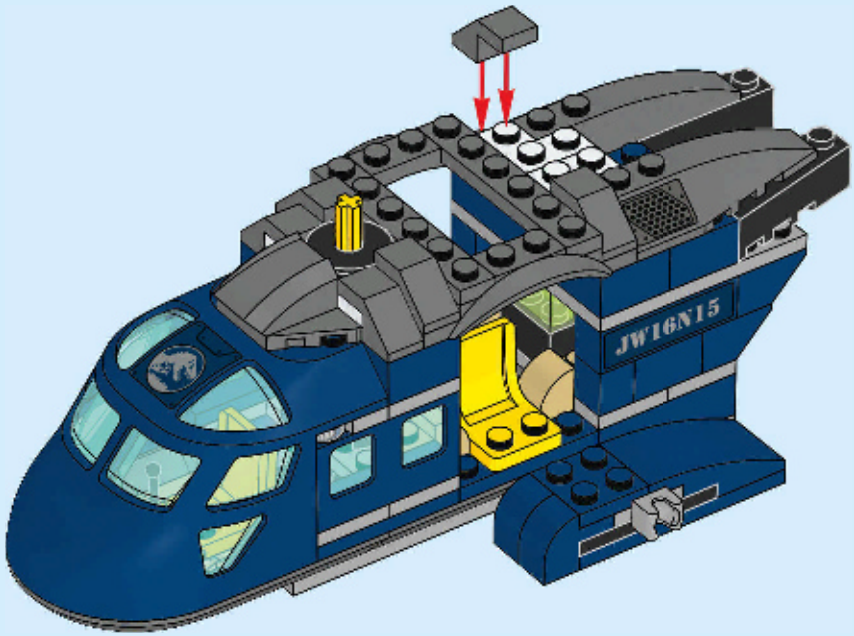

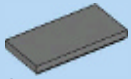

53

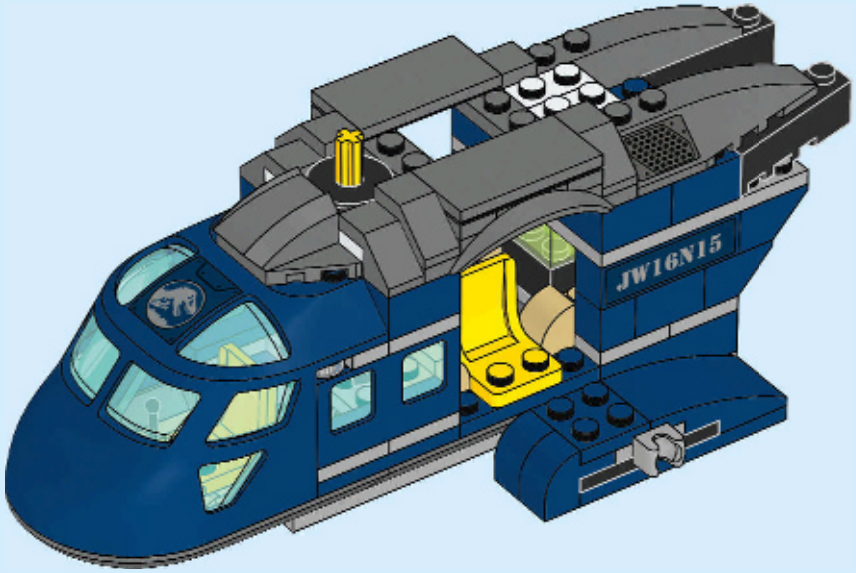

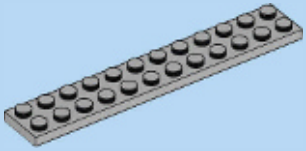

1x

54

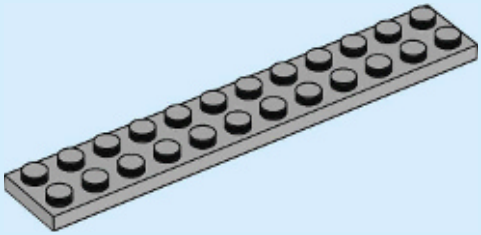

1x

55

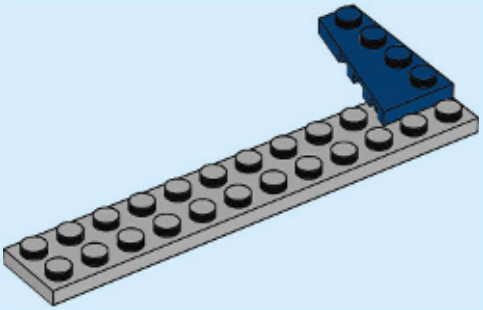

56

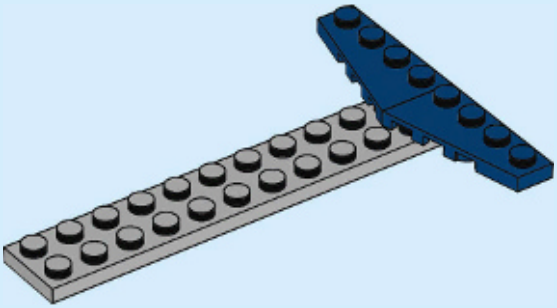

57

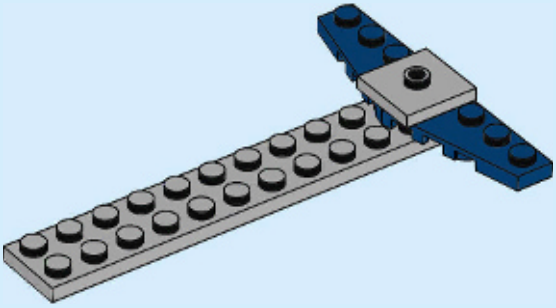

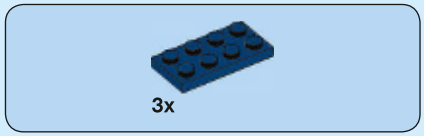

58

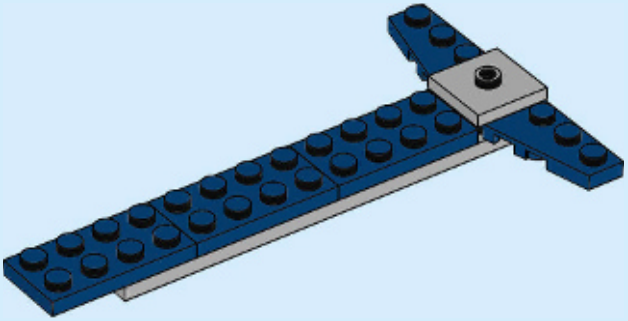

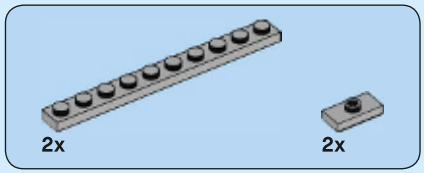

59

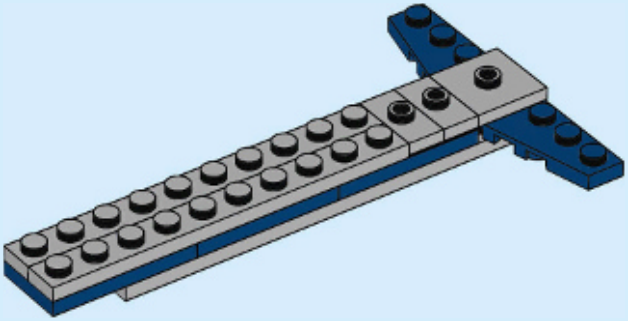

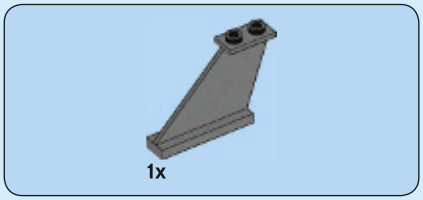

60

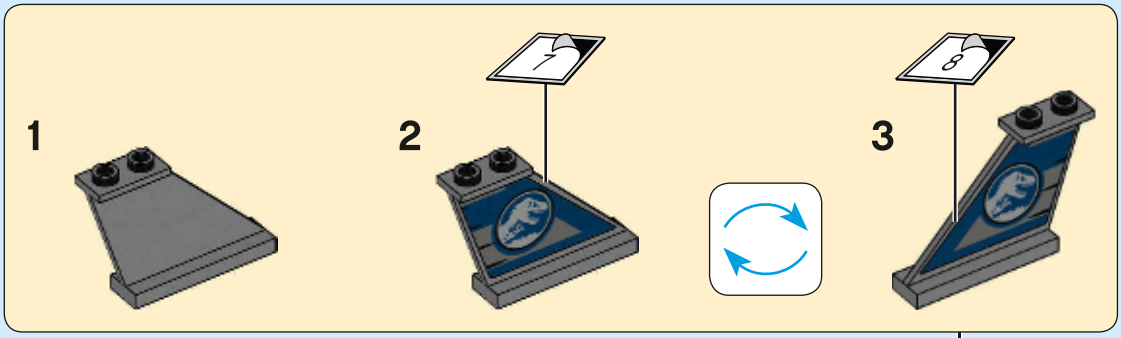

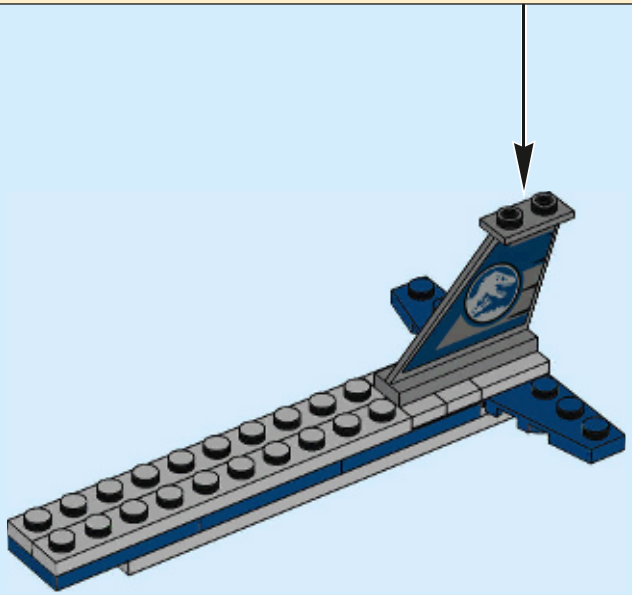

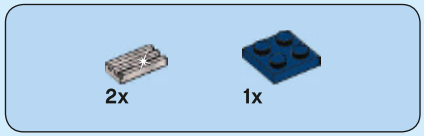

61

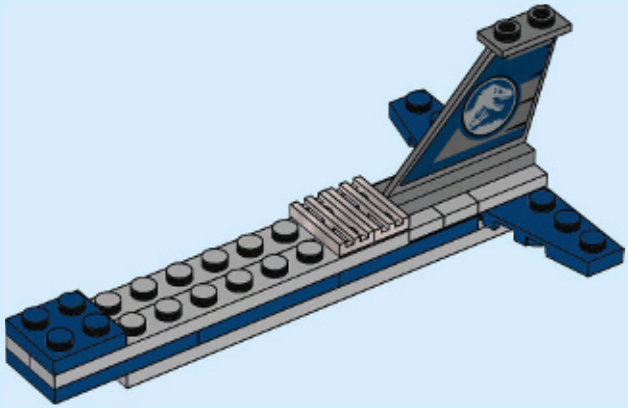

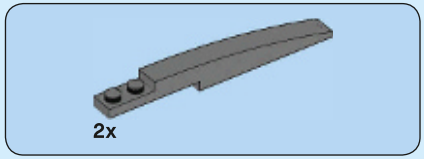

62

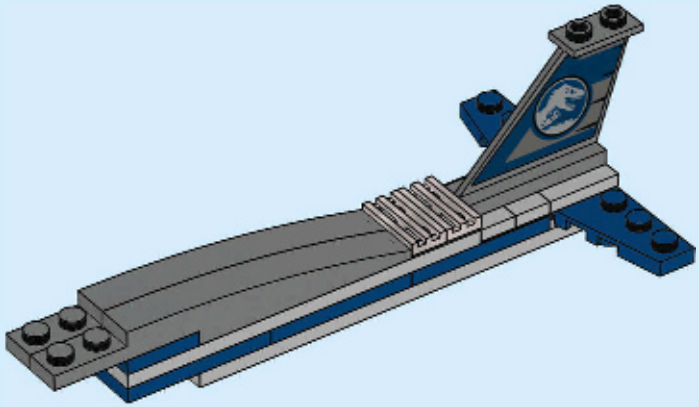

63

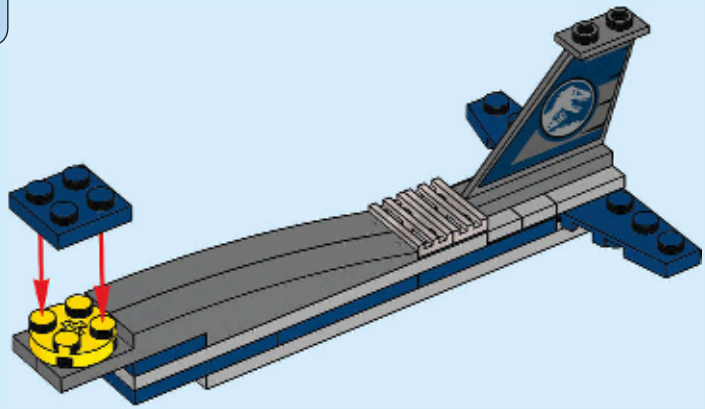

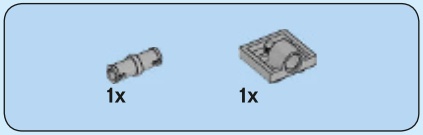

64

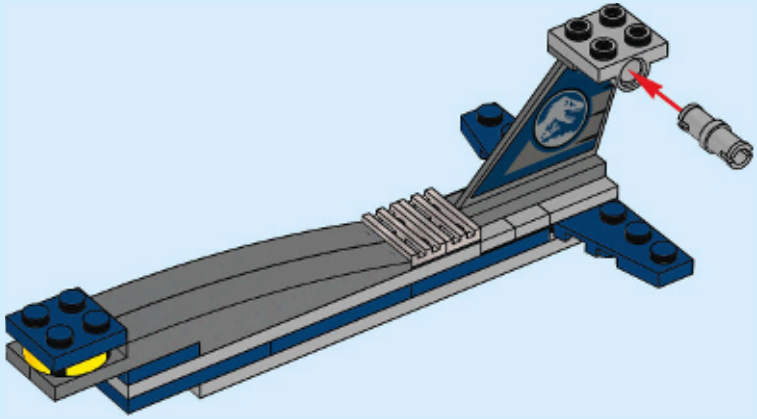

1x

65

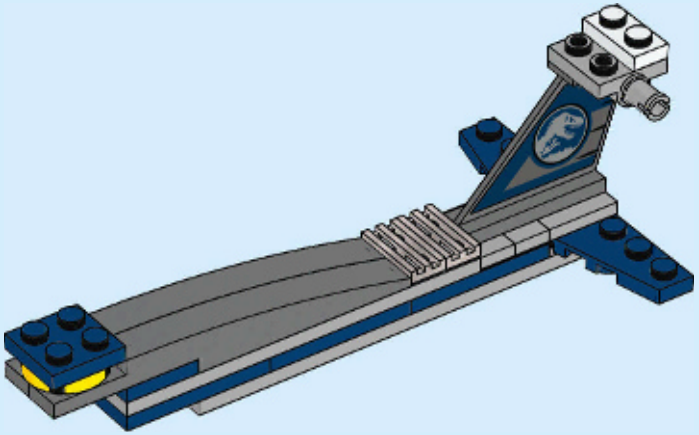

1x

66

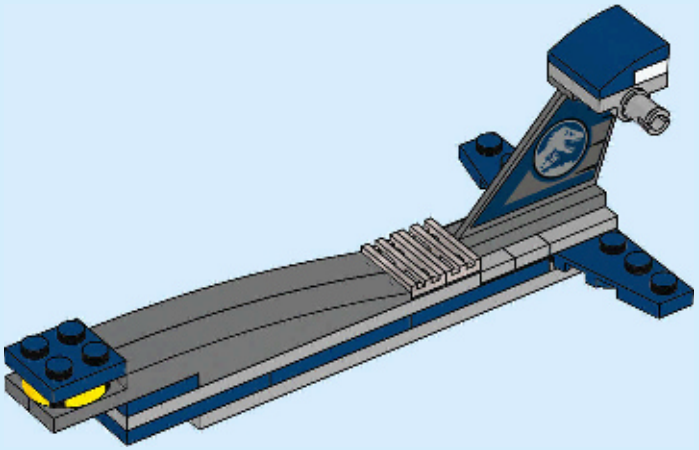

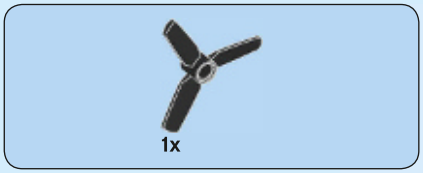

67

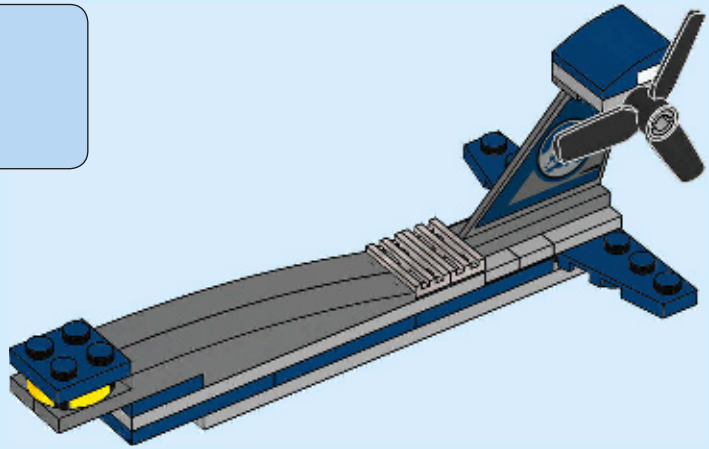

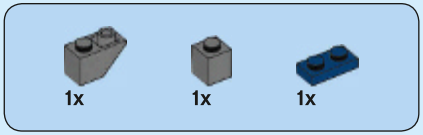

68

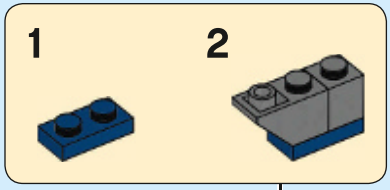

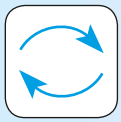

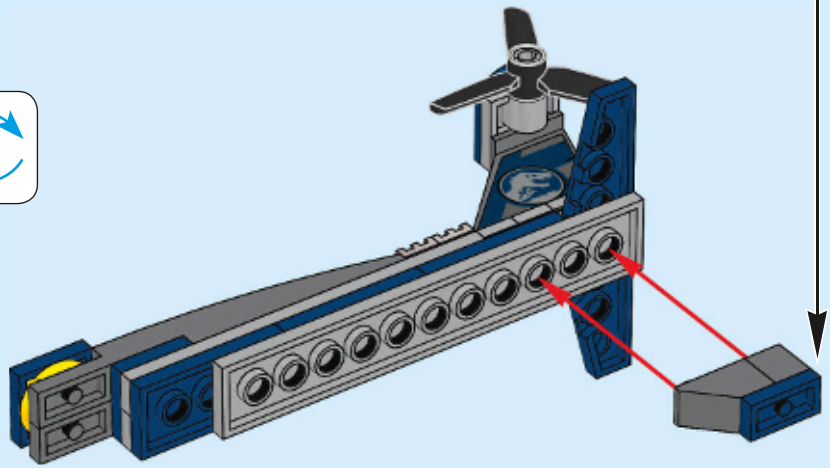

69

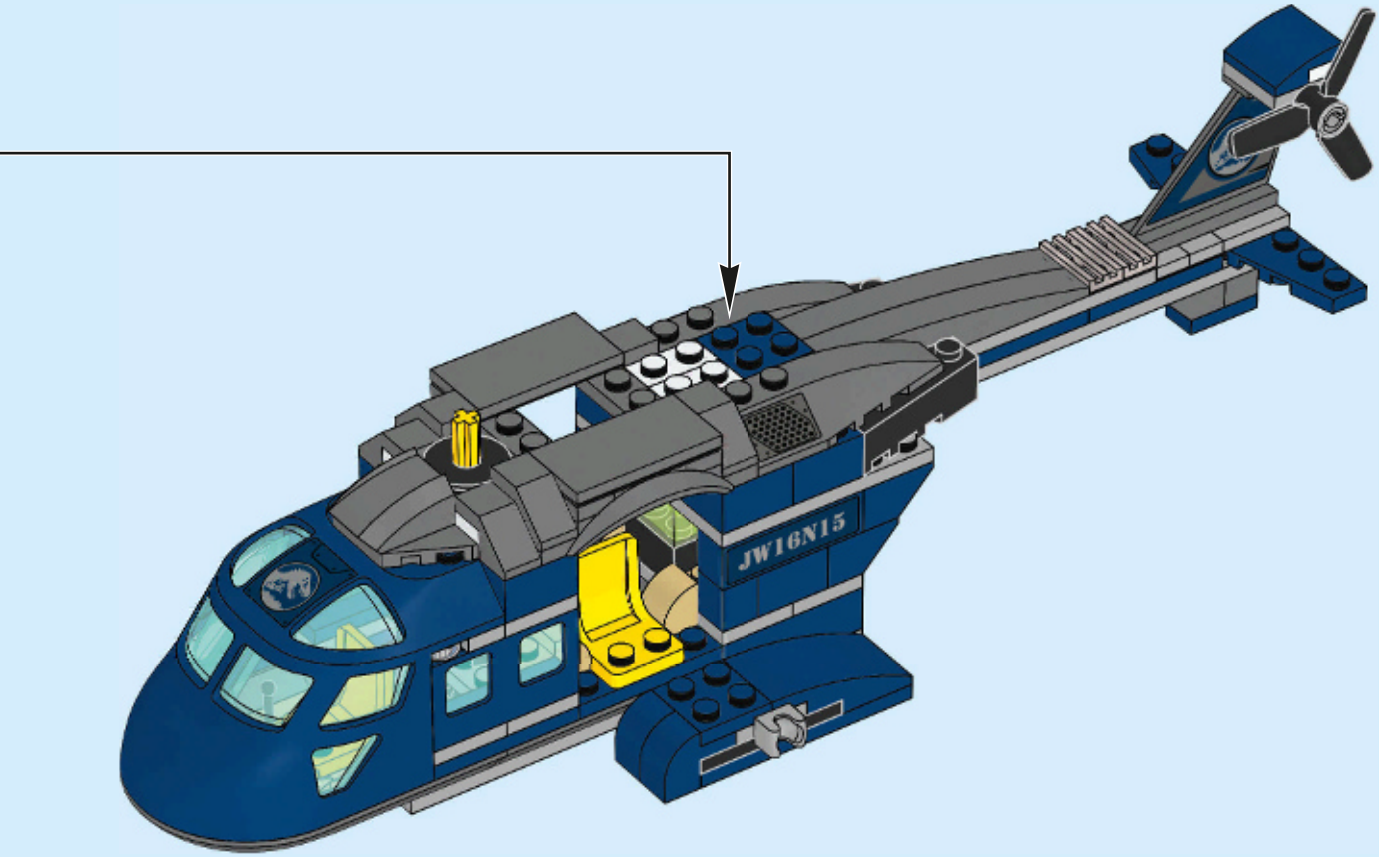

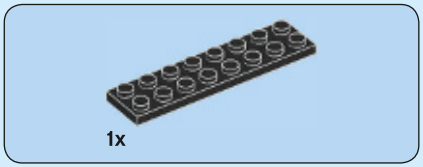

70

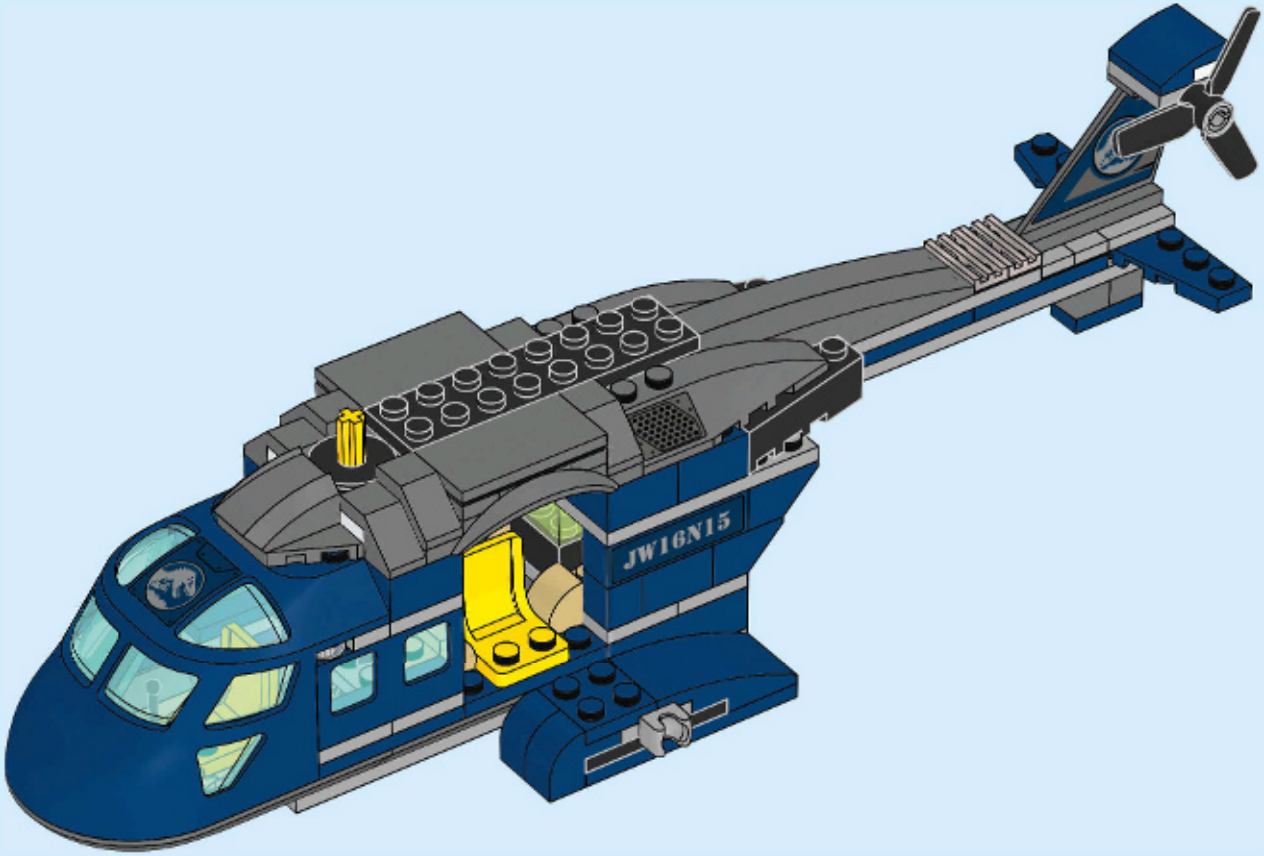

71

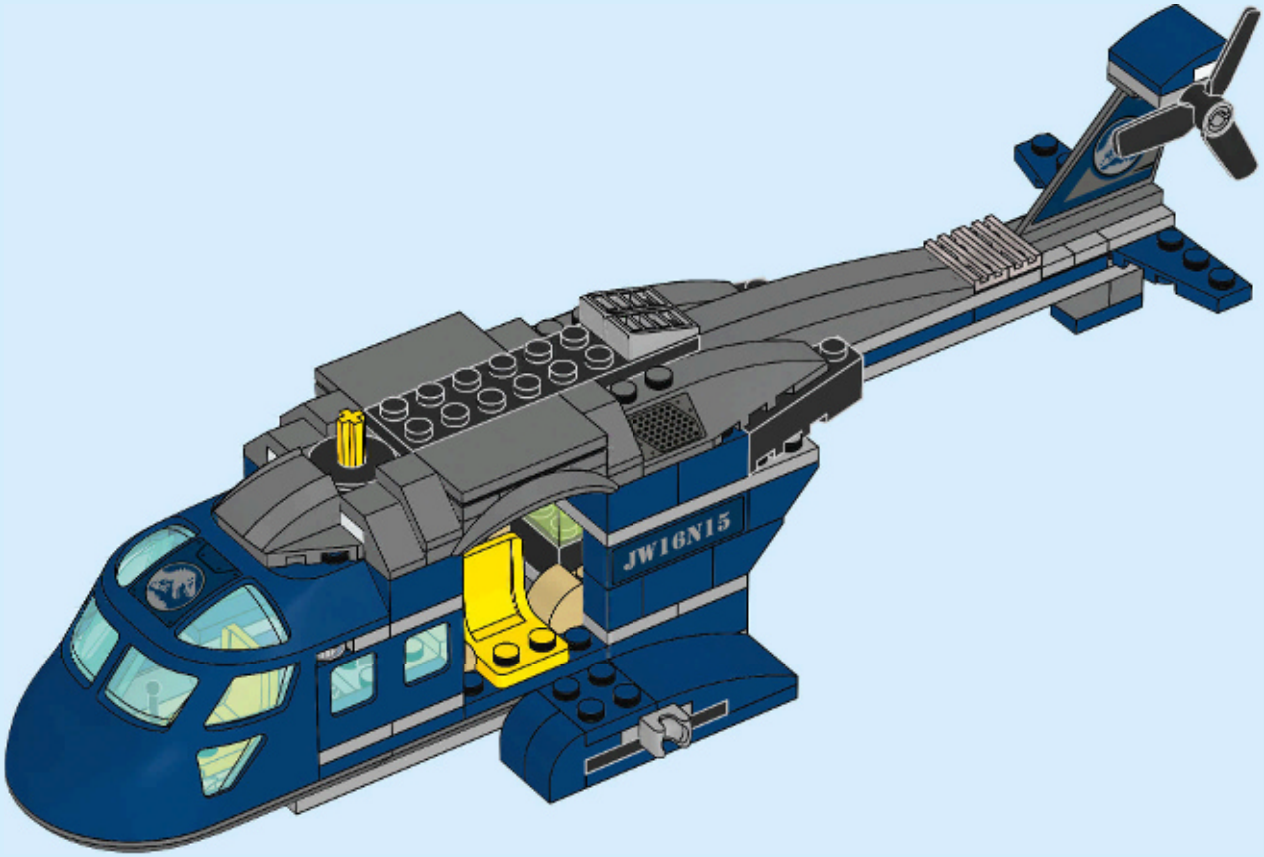

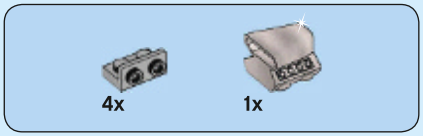

72

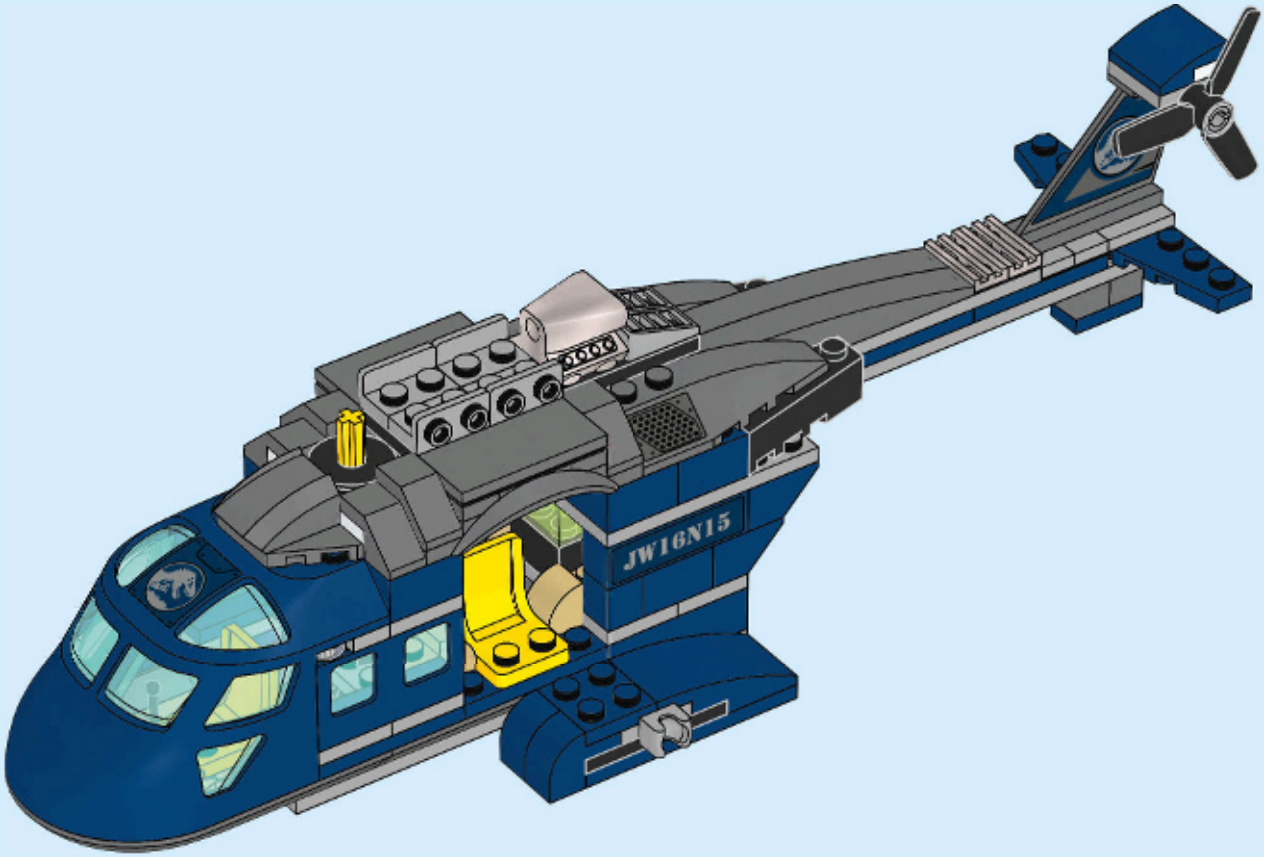

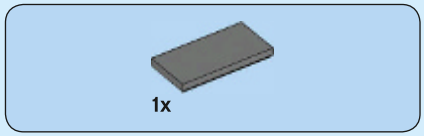

73

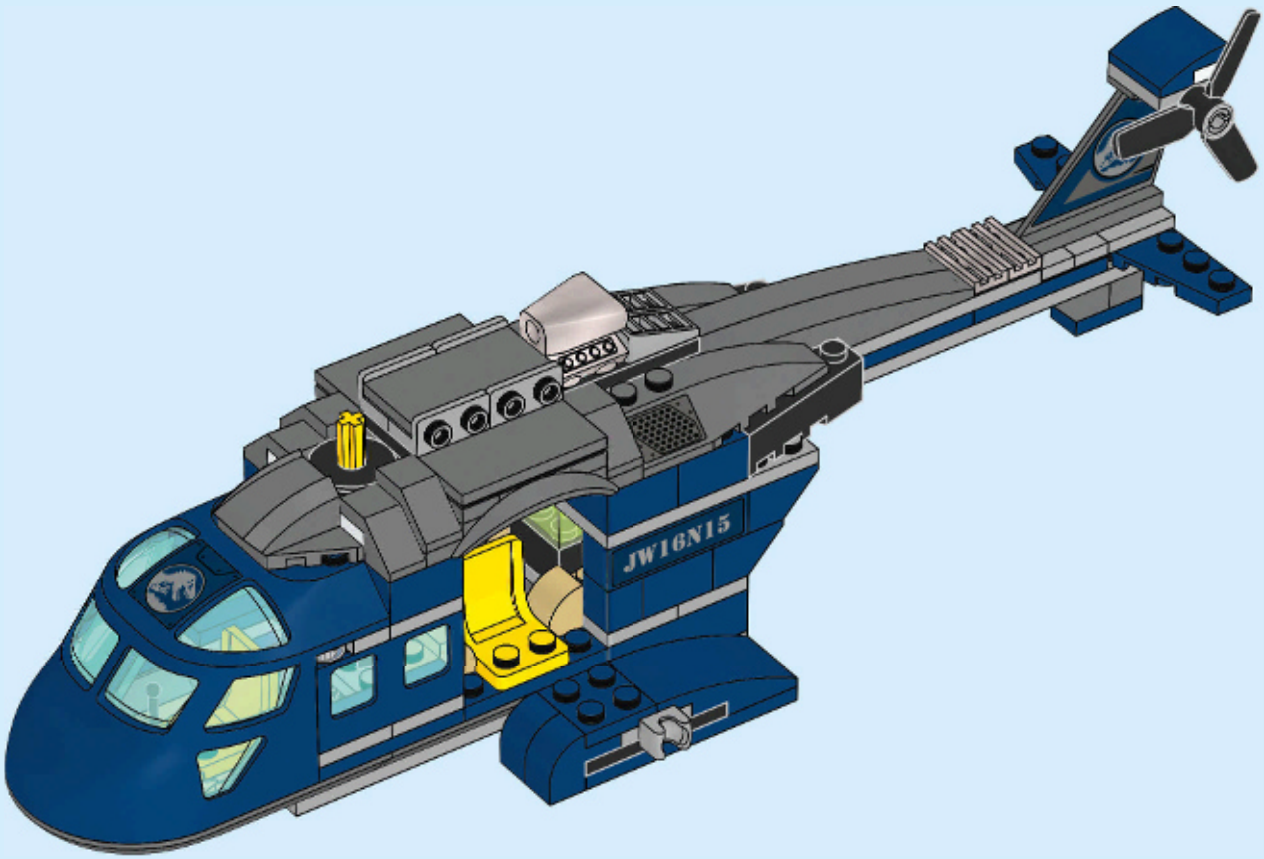

2x

74

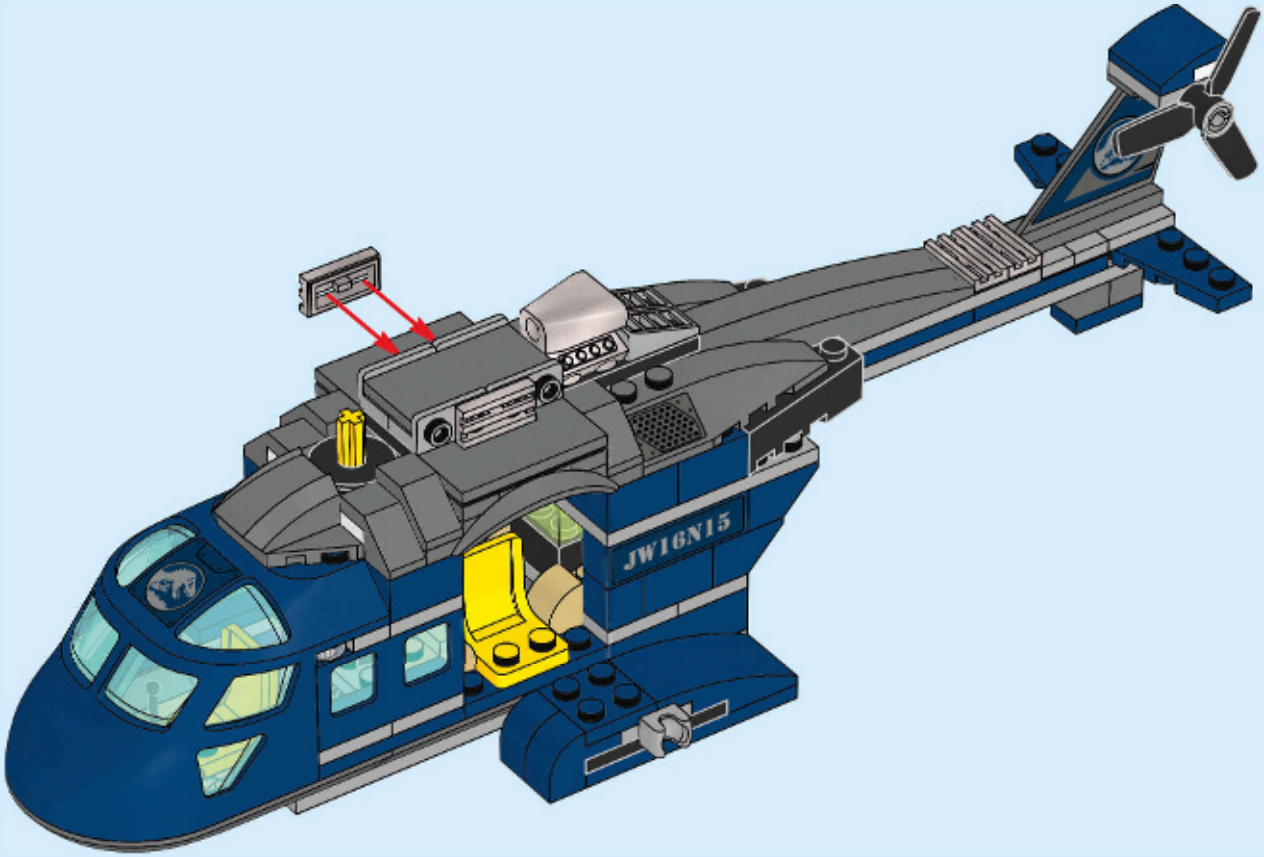

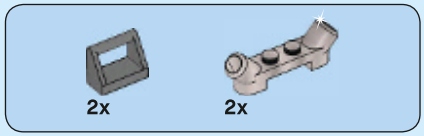

75

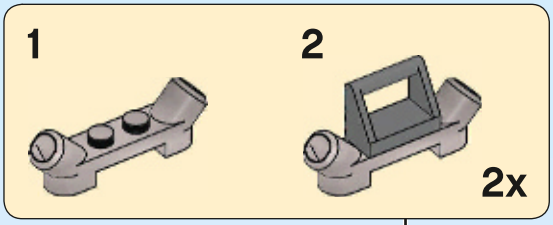

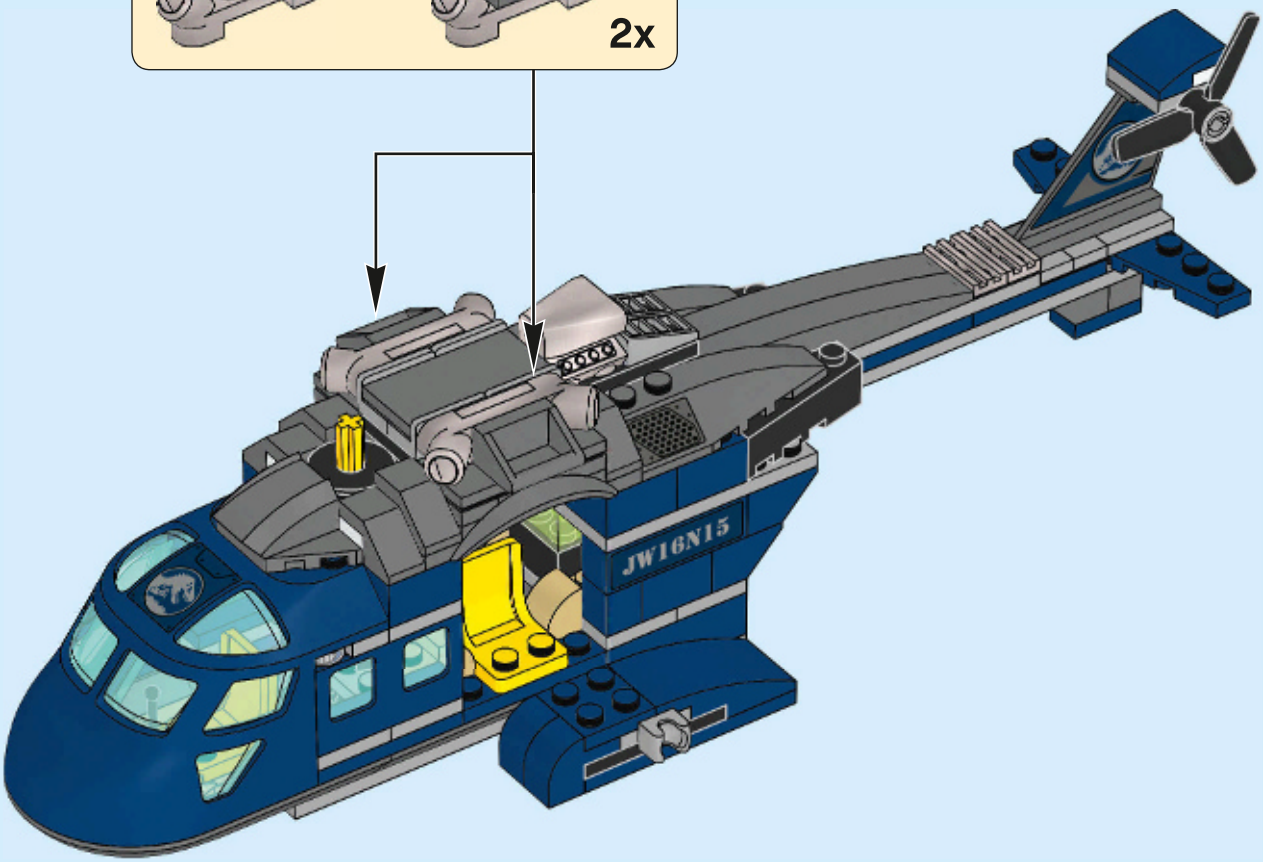

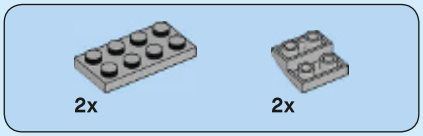

76

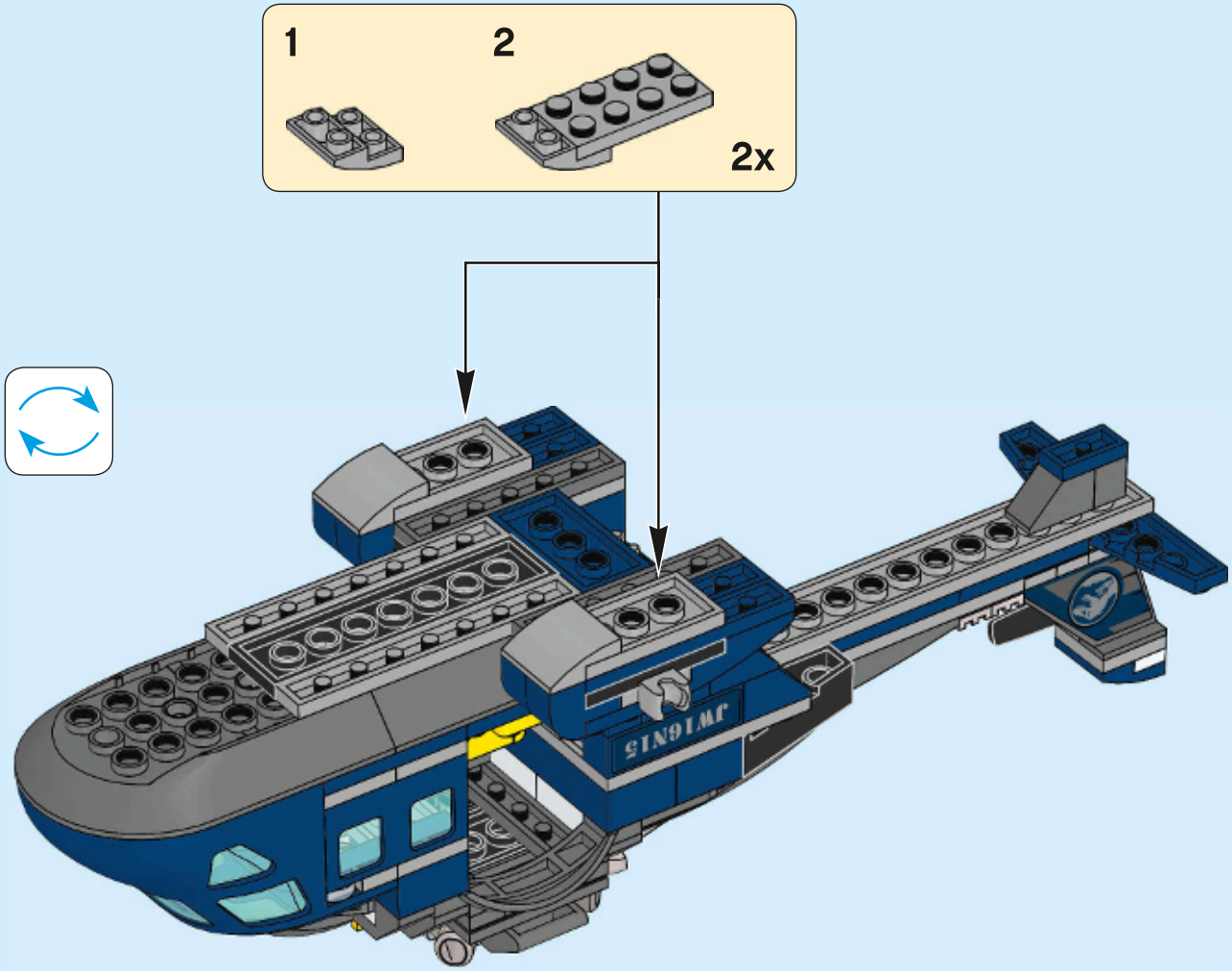

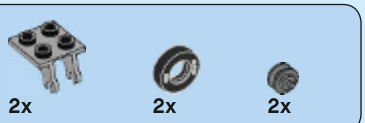

77

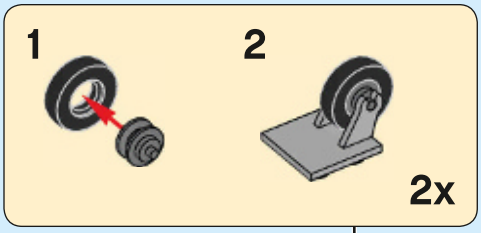

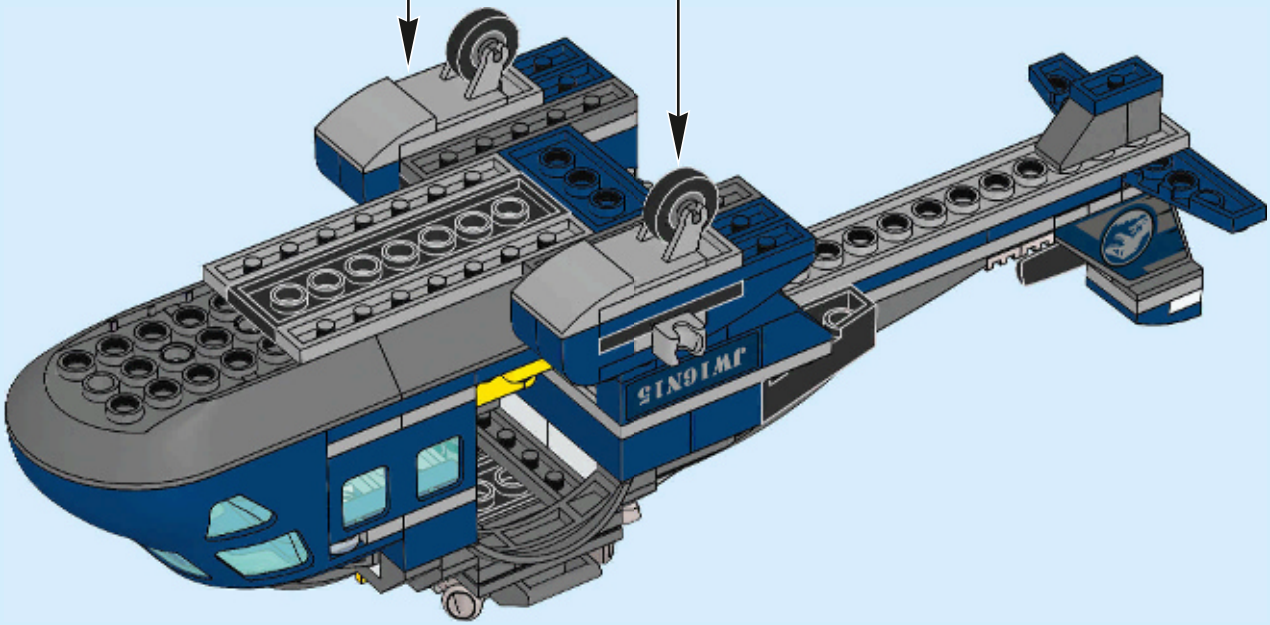

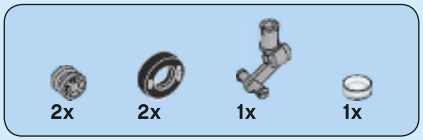

78

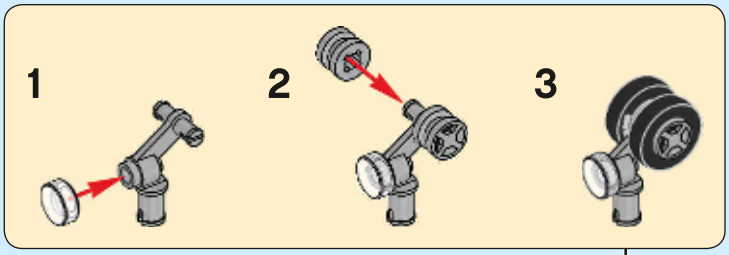

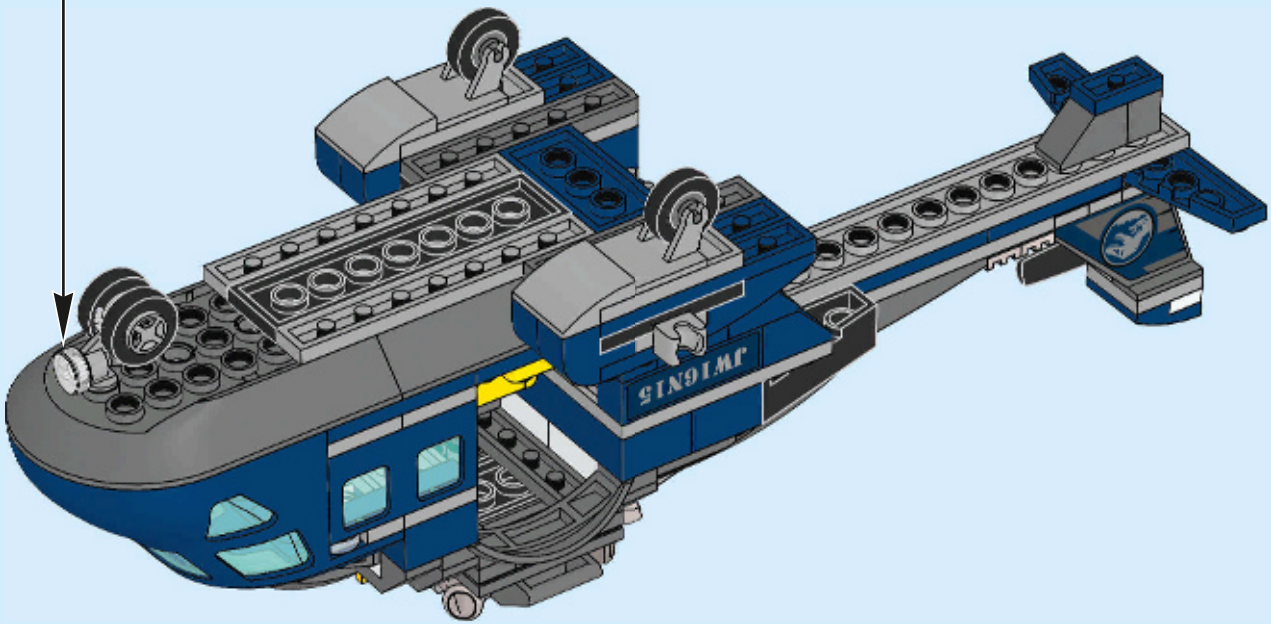

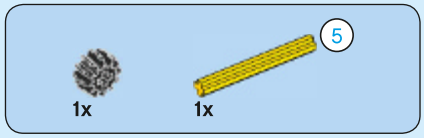

79

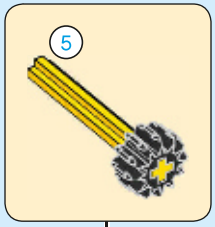

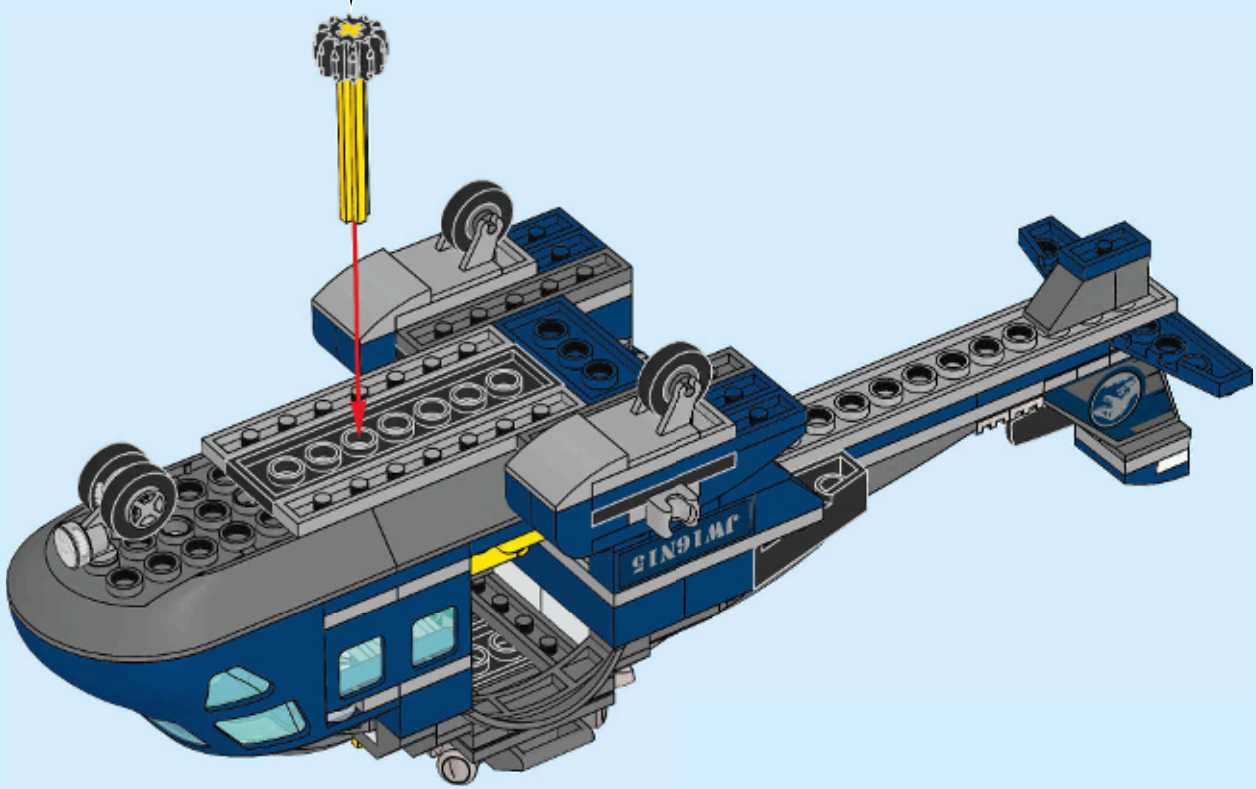

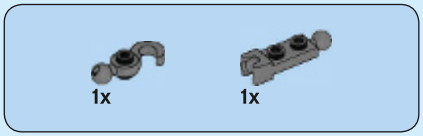

80

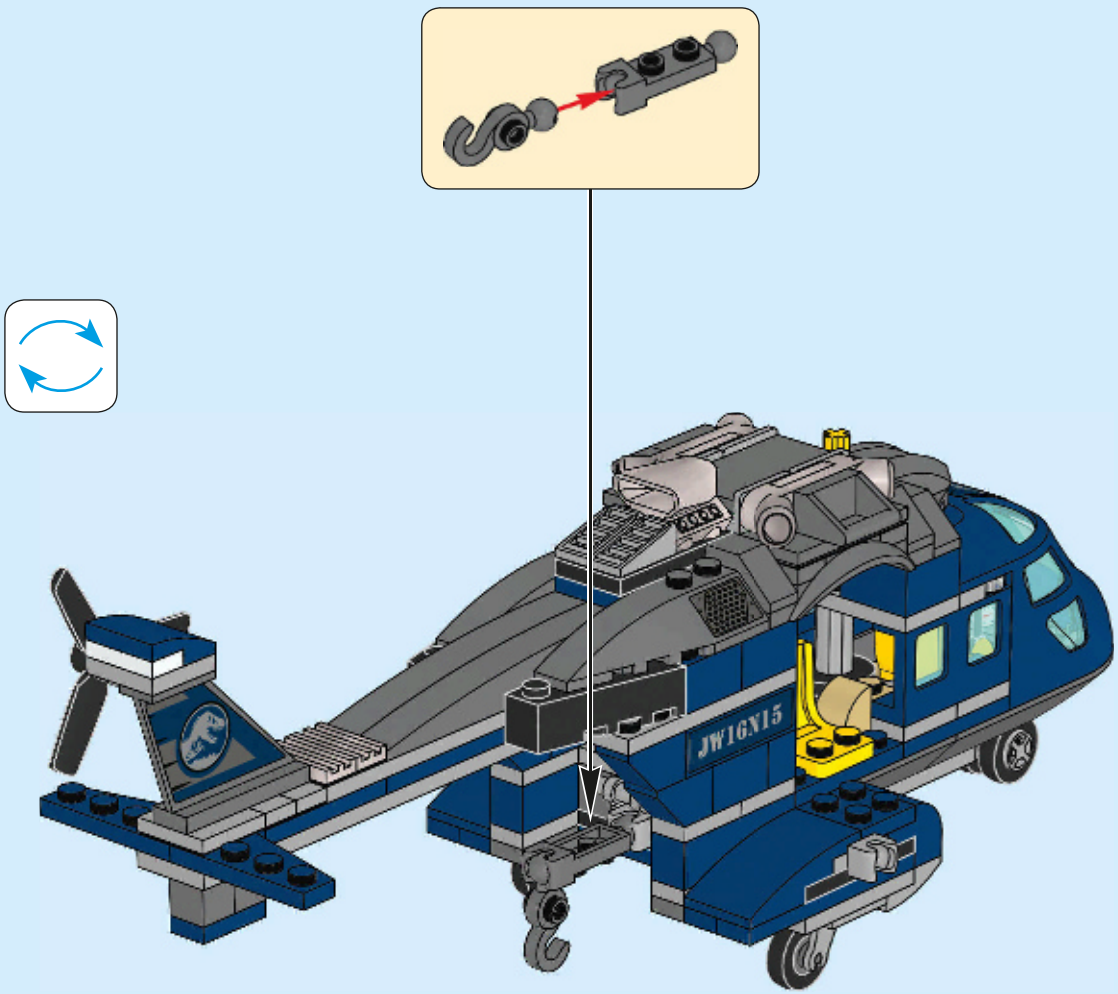

81

82

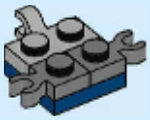

83

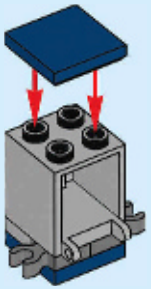

84

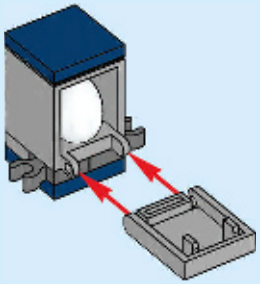

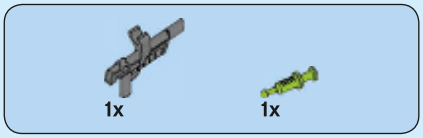

85

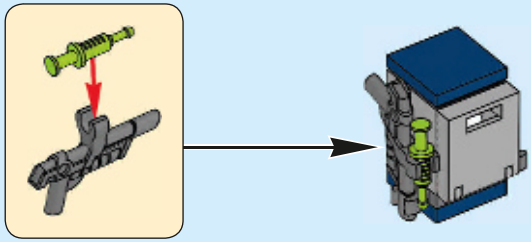

86

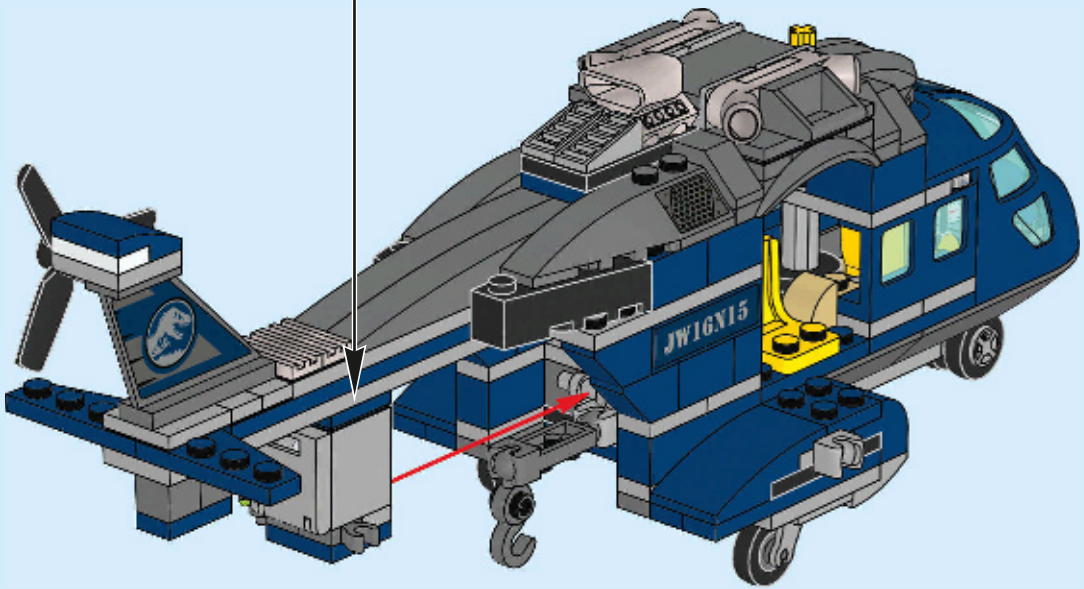

87

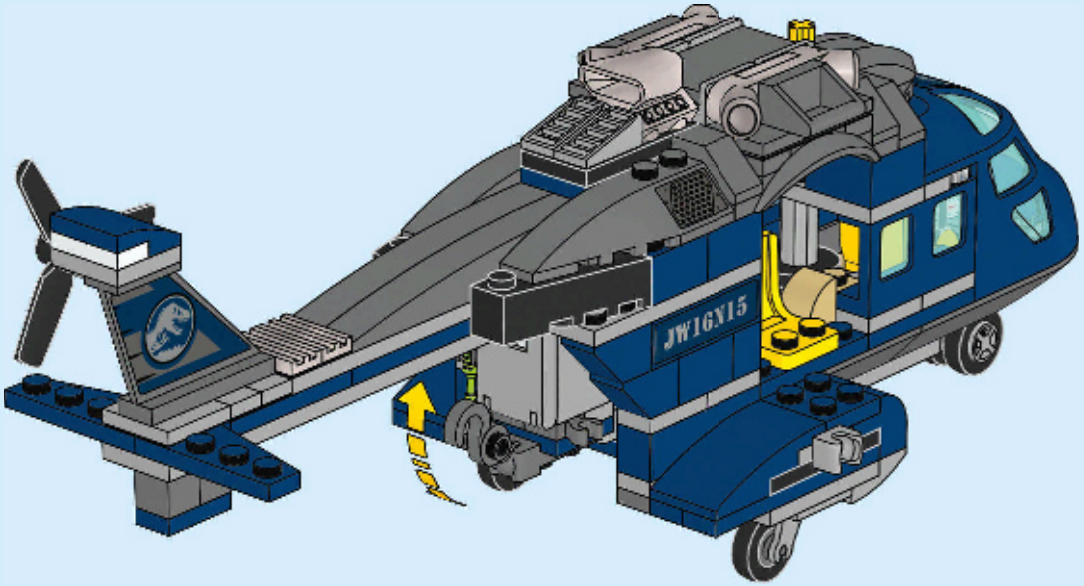

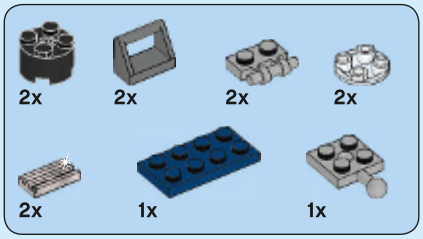

88

1

2

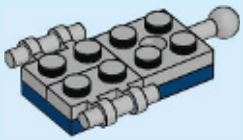

3

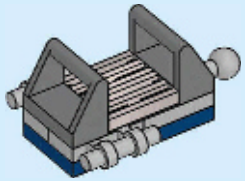

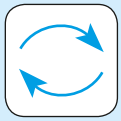

4

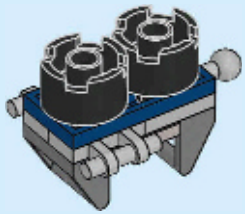

5

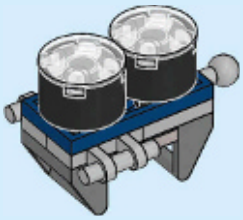

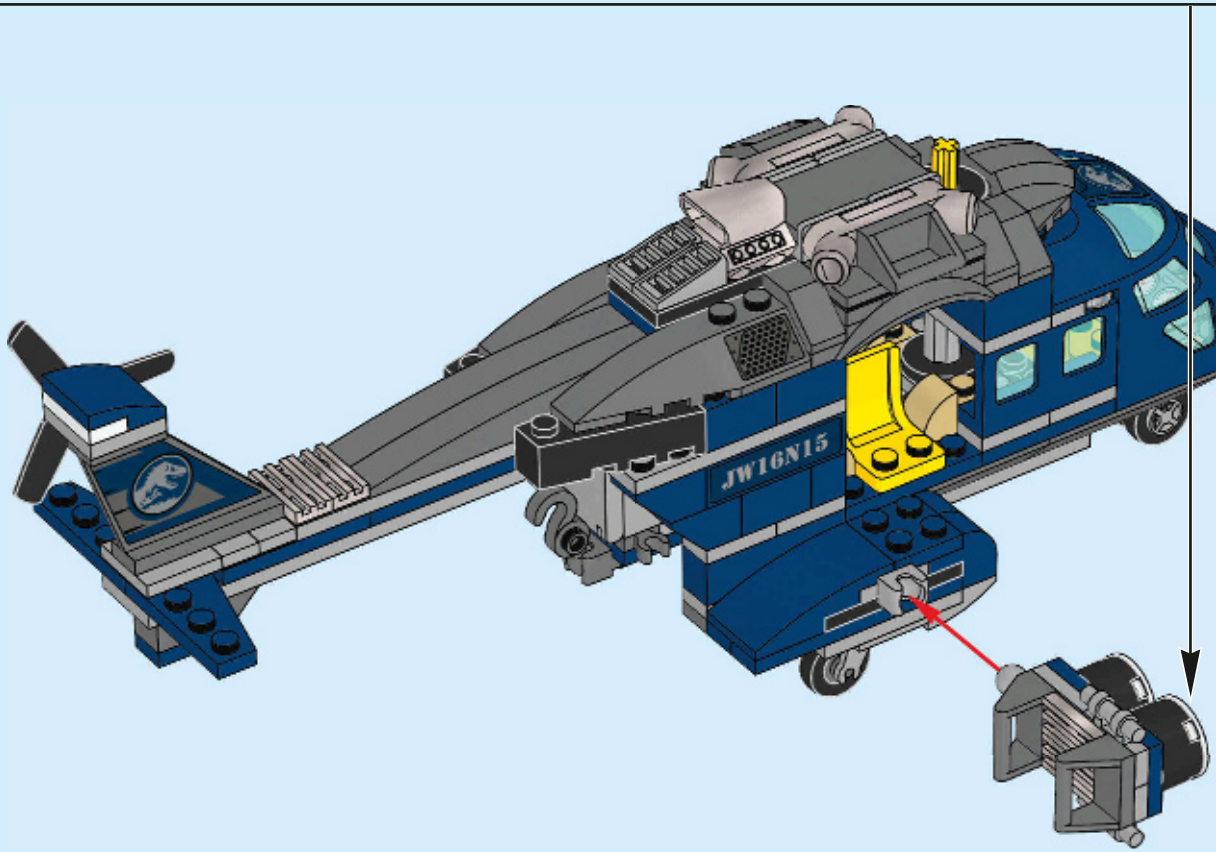

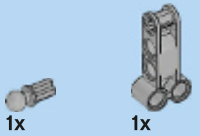

89

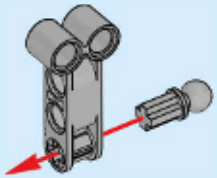

90

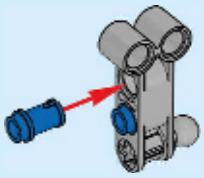

91

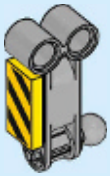

92

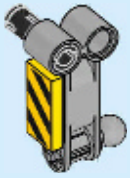

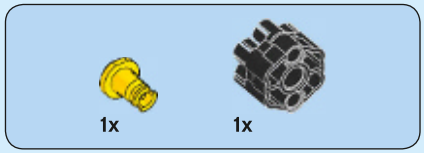

93

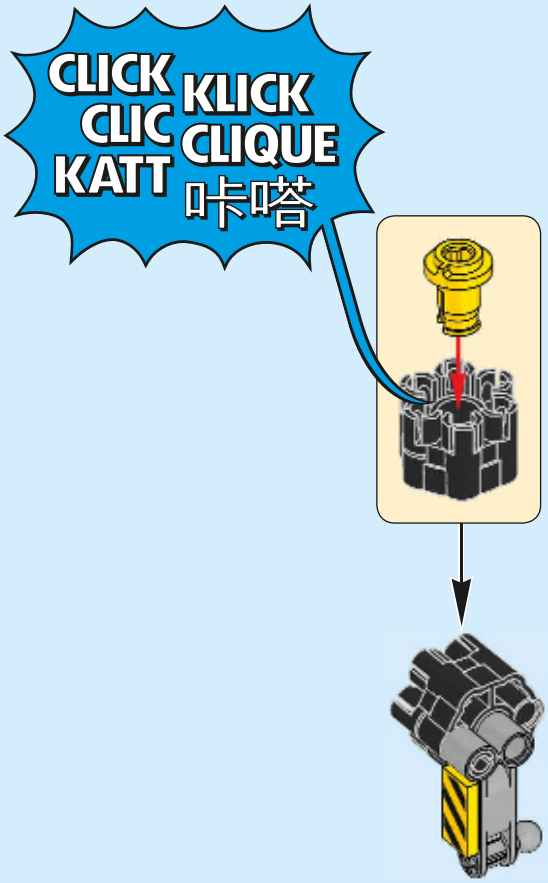

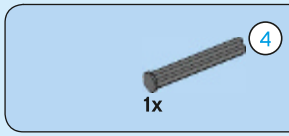

94

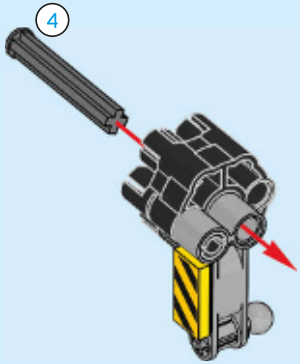

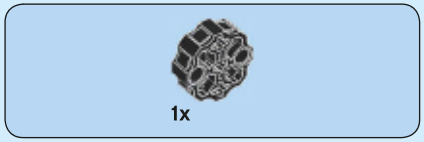

95

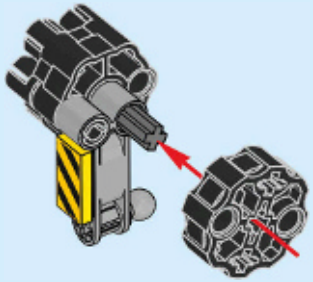

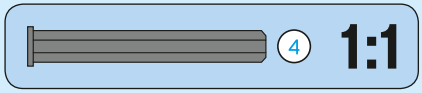

96

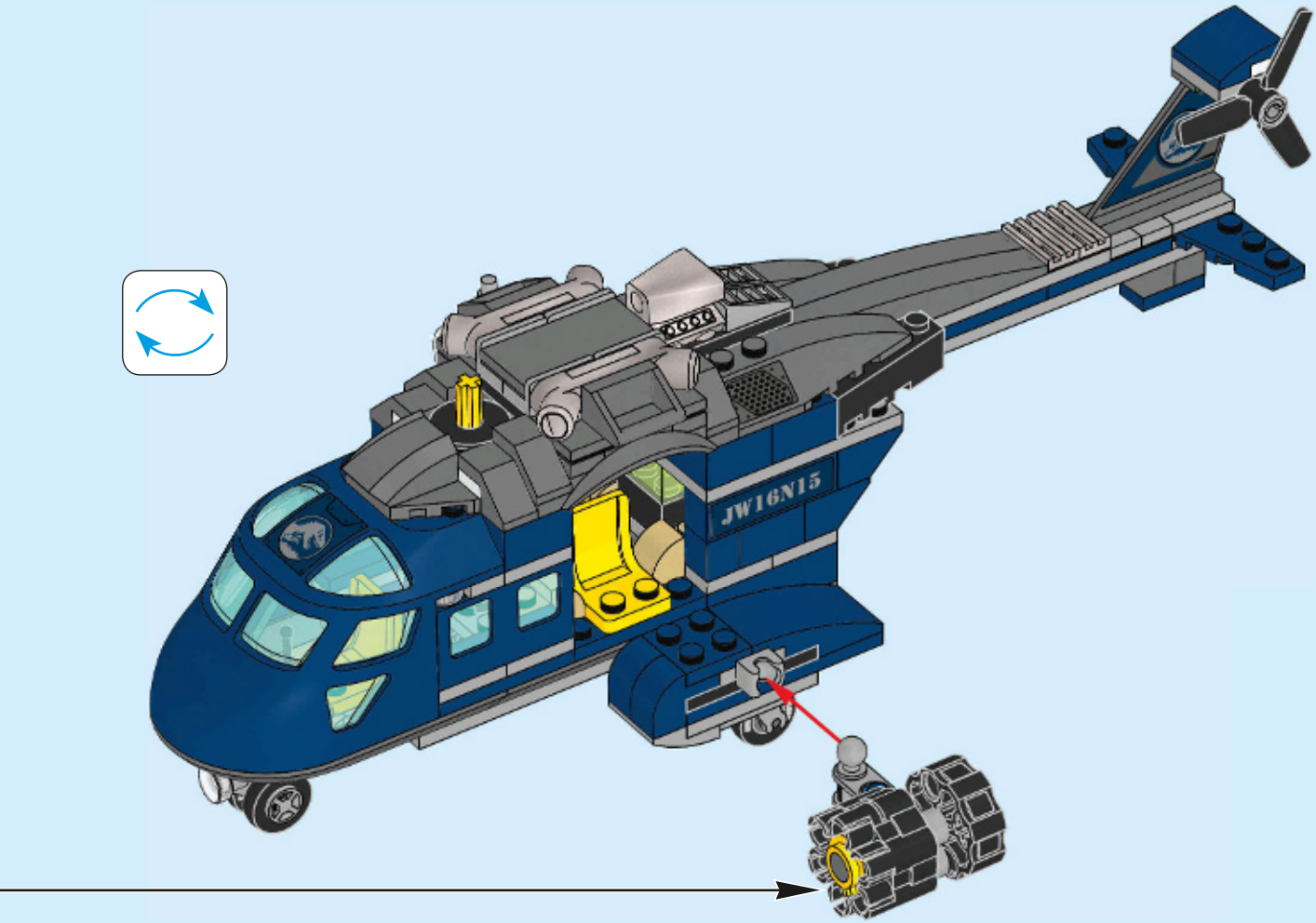

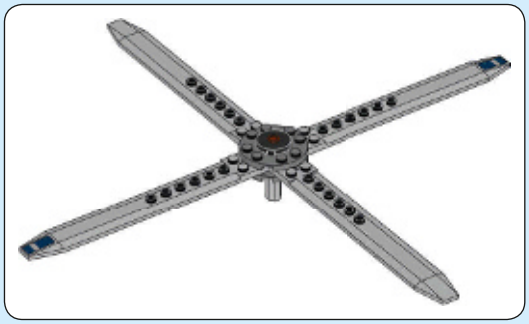

1x

97

1x

98

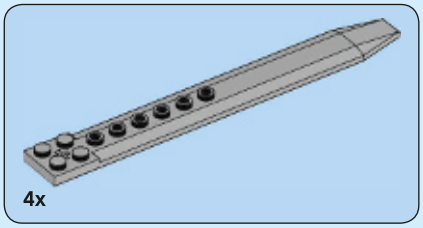

99

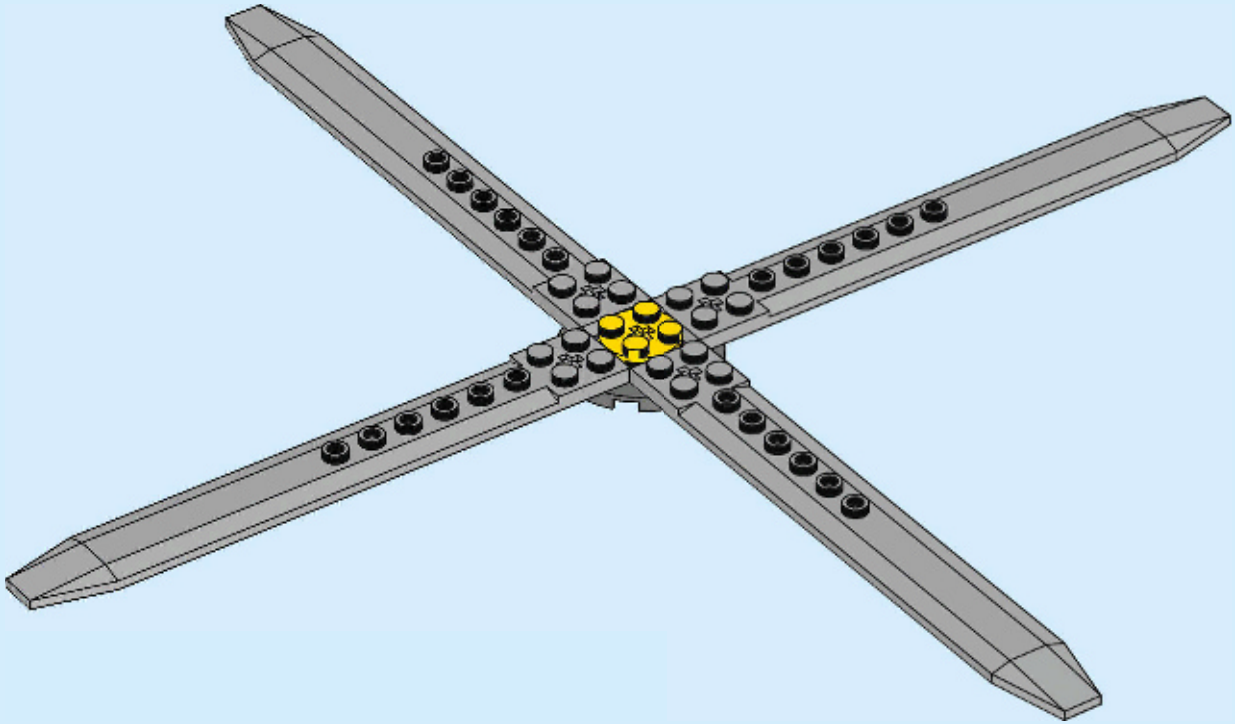

1x

100

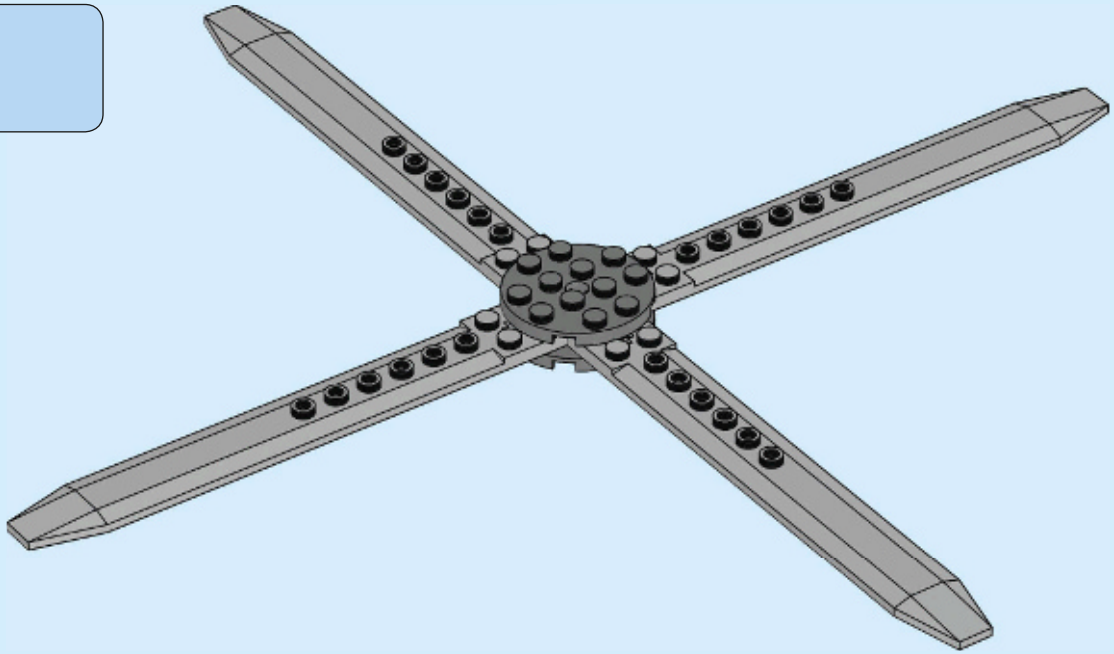

1x

101

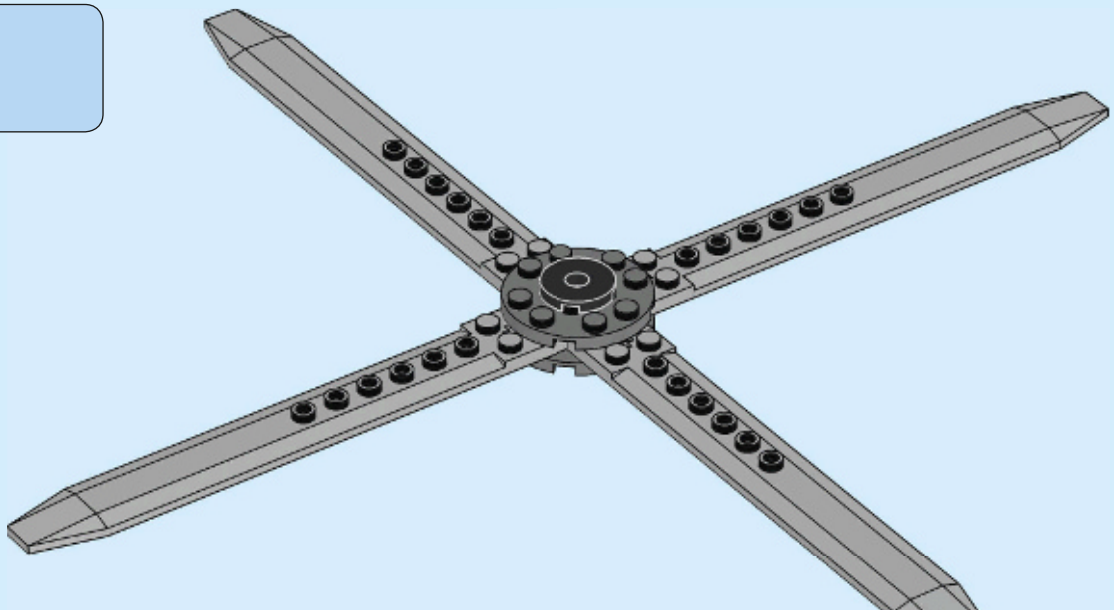

102

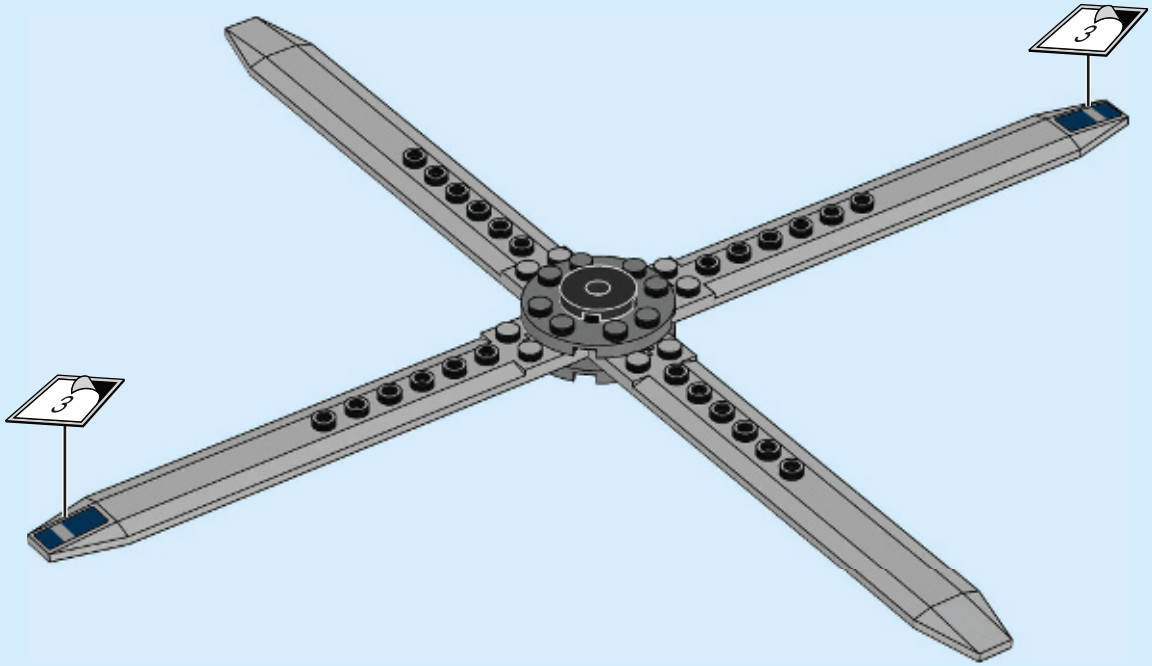

1x

103

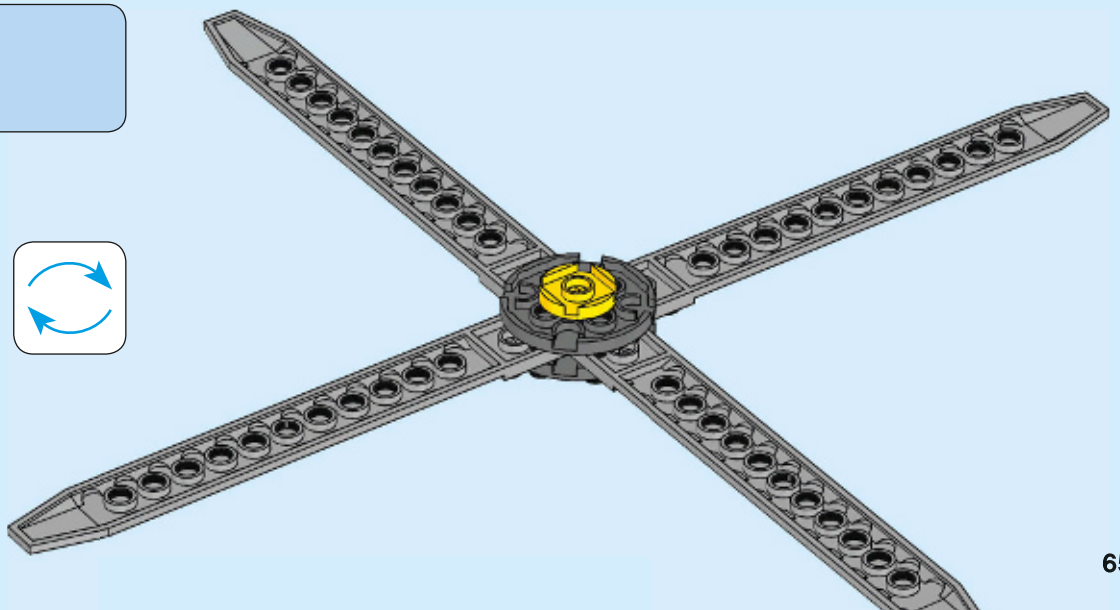

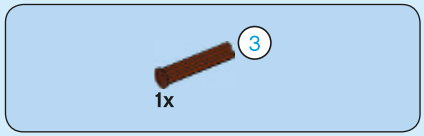

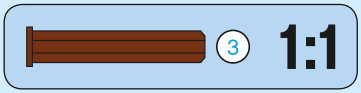

104

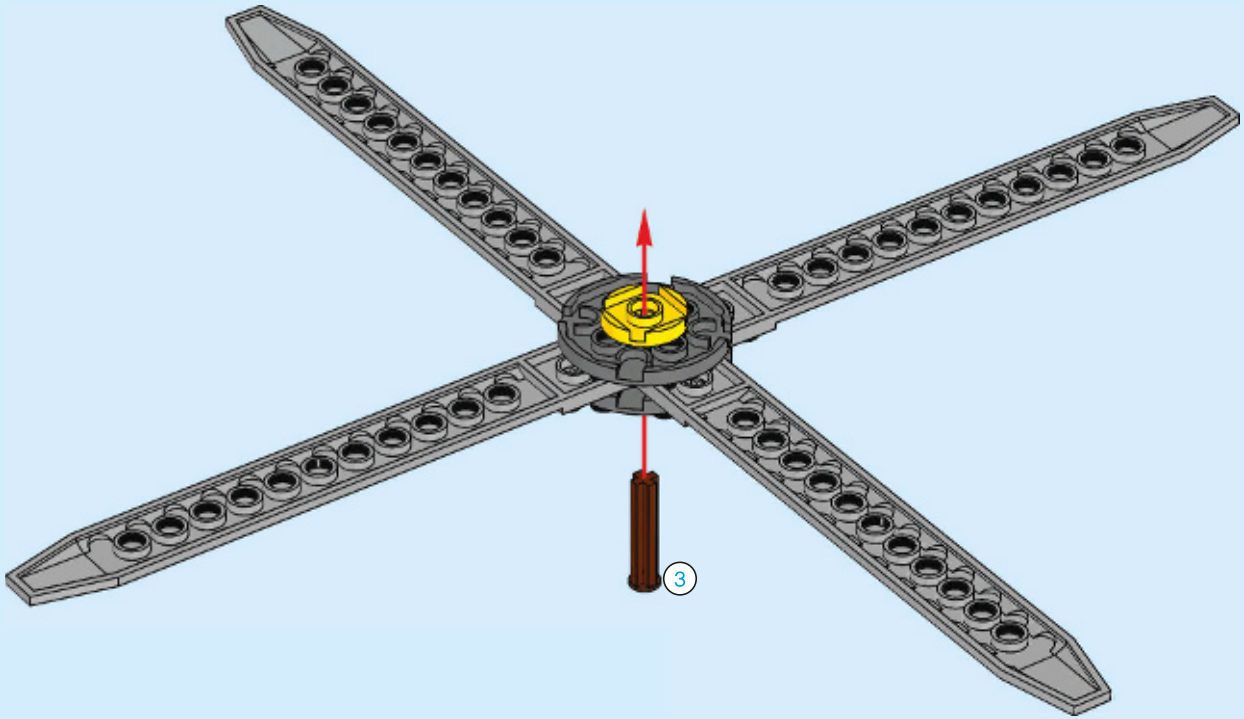

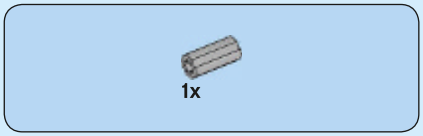

105

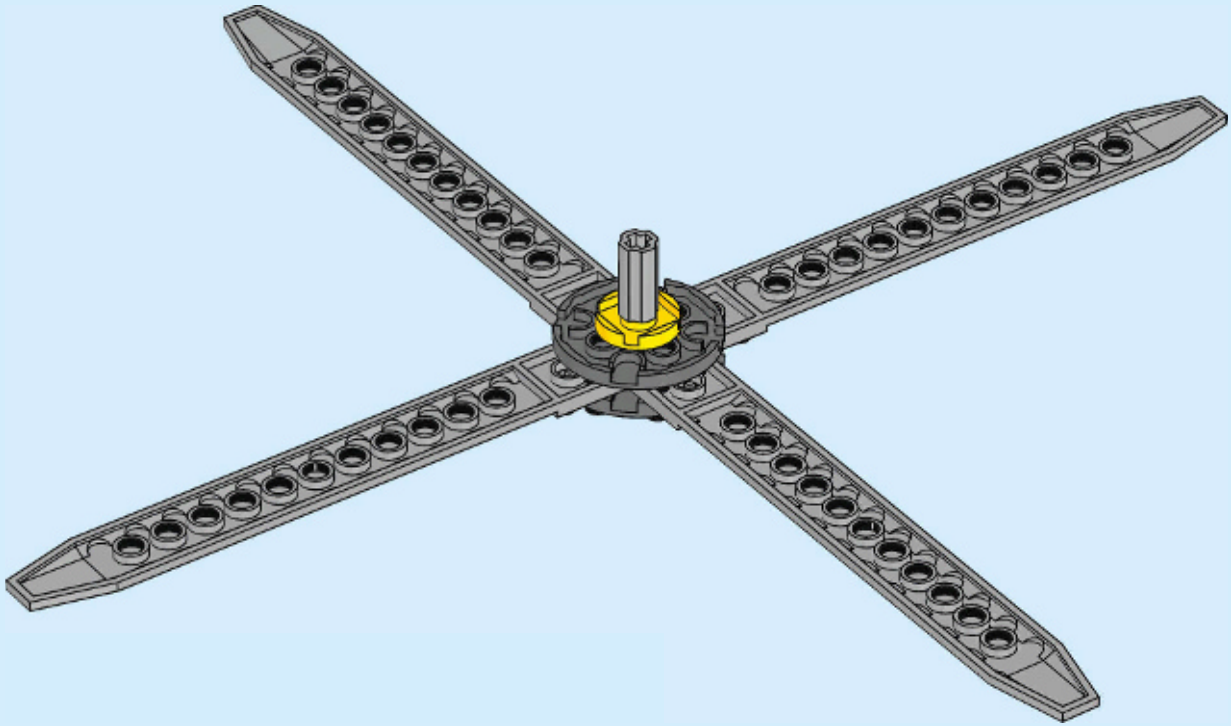

106

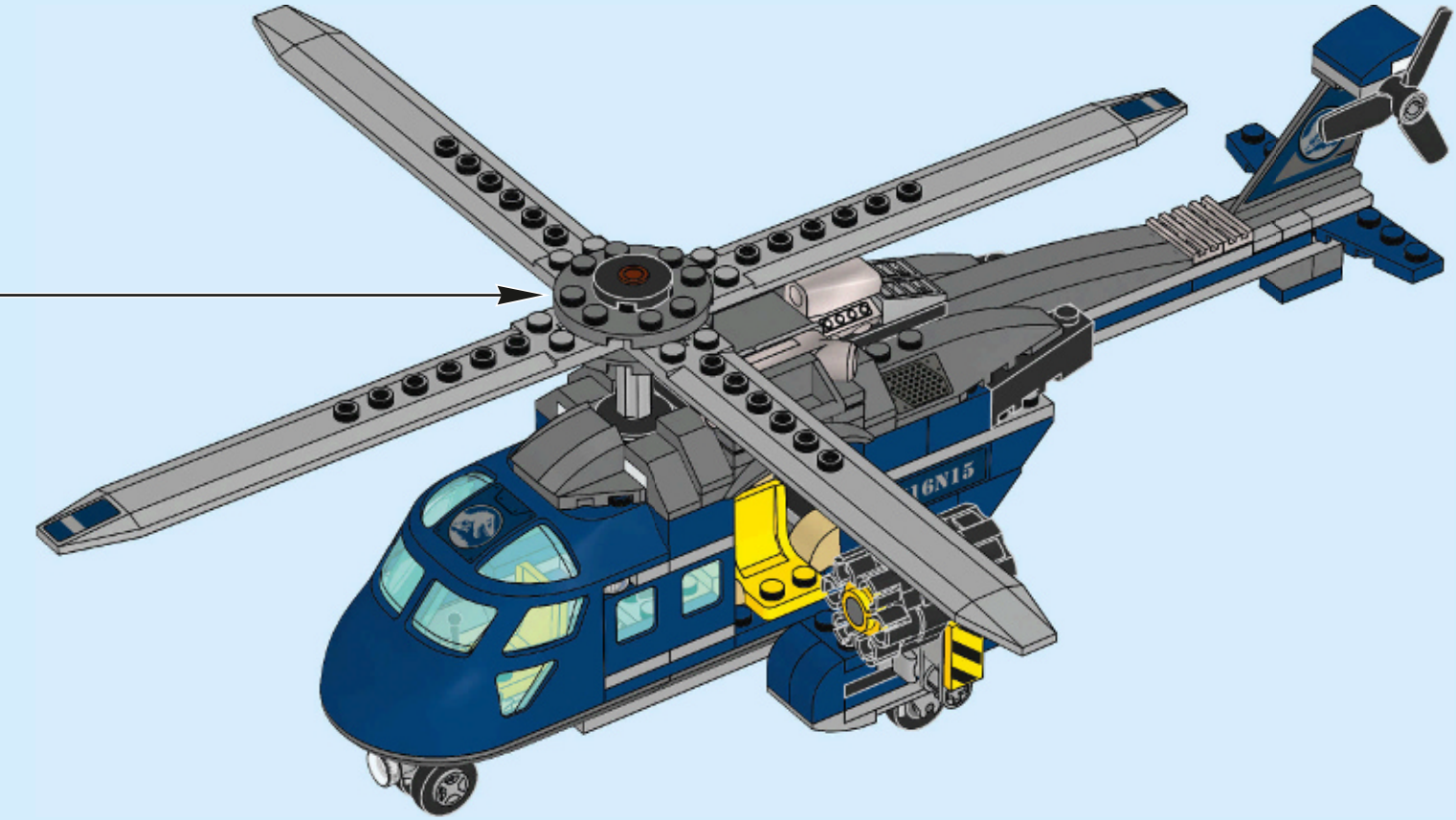

12x

107

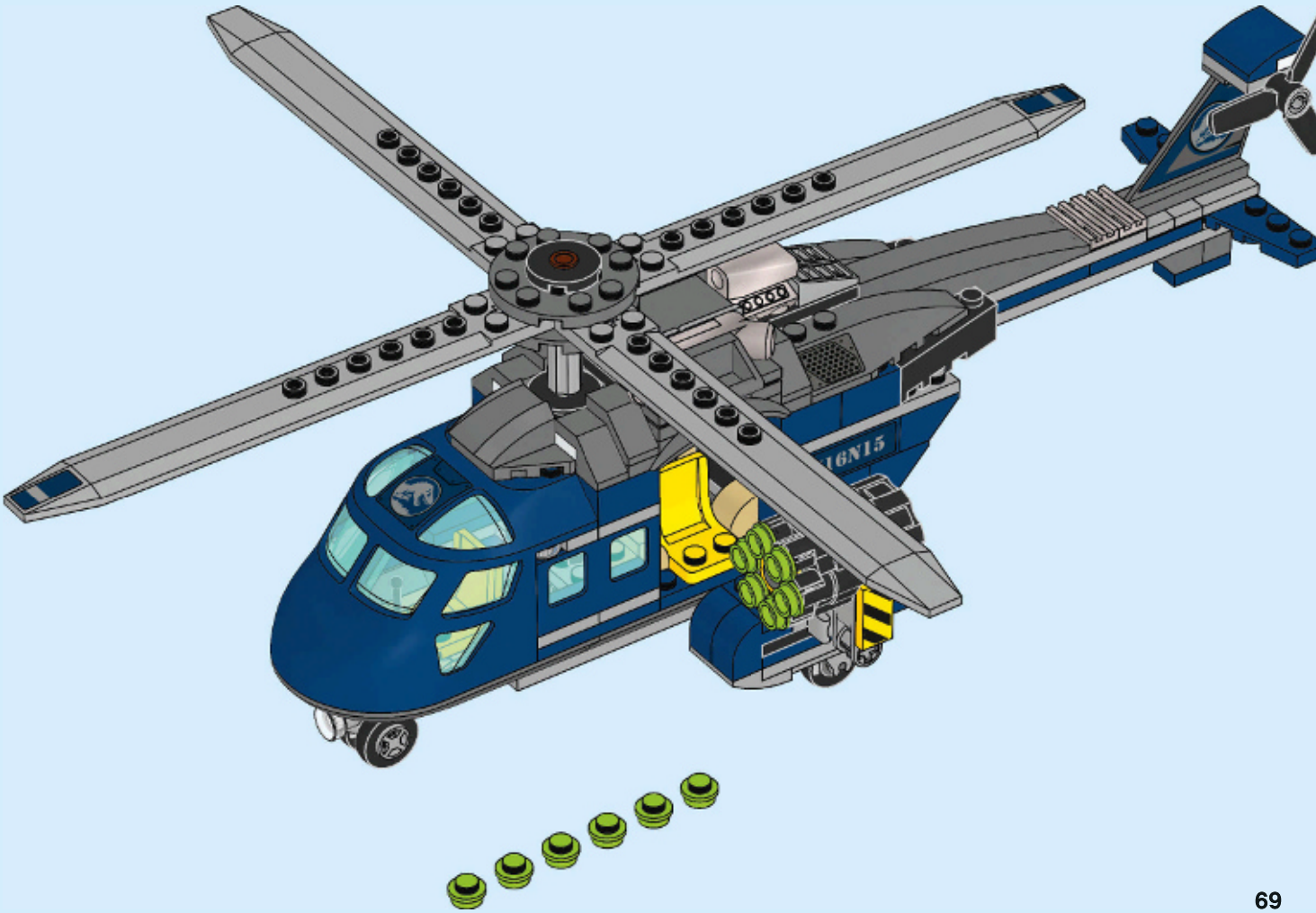

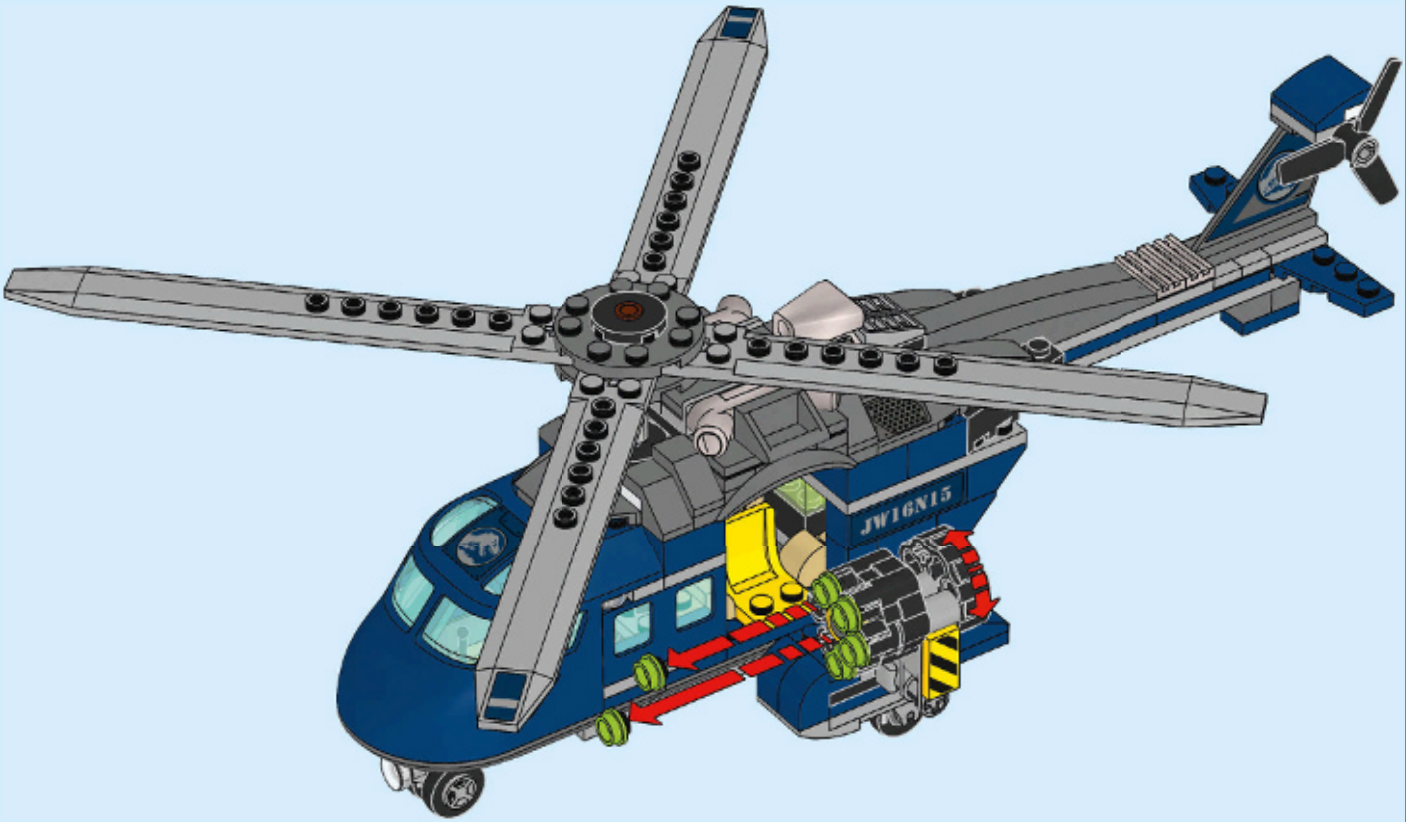
JW16N15

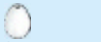
1x
6143595

1x
4568387

8x
302301

2x
235701

2x
370901

1x
6092587

4x
4273526

2x
4550324

1x
4114309

2x
4143005

3x
403224

1x
6100103

1x
6129504

3x
407924

2x
6130008

1x
74156

2x
4289538

4x
4516843

1x
4177431

1x
4522653

3x
6143850

1x
6010831

2x
614326

2x
4121715

1x
6122656

1x
4598528

1x
4529064

7x
4568644

3x
615726

1x
6089577

1x
303926

1x
6186133

1x
6117858

1x
6100104

1x
6207258

1x
4599984

1x
6078886

1x
6078889

3x
370626

1x
303426

2x
373826

2x
242328

1x
4278013

5x
4650498

1x
4244362

3x
4278412

4x
6023948

1x
6031893

18x
4183133

1x
6086765

1x
6056291

1x
6100774

1x
4524098

1x
4598955

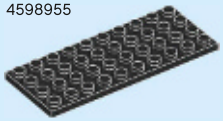
1x
303026

1x
6224571

1x
6234389

1x
6234400

1x
6234316

1x
6234260

1x
6224557

1x
6224721

1x
6223284

2x
4255413

1x
4502091

1x
4529954

1x
6225031

1x
6226515

2x
4249891

3x
6022579

1x
4528981

4x
6097498

4x
6115447

1x
6061569

4x
6037890

1x
4205004

4x
4528482

2x
4296785

4x
4502089

4x
4264569

2x
6186018

7x
4667595

2x
6056662

4x
4508313

2x
6100239

4x
4590811

4x
4585479

2x
6212204

2x
4222960

1x
6196833

1x
6135494

2x
4211506

2x
4211399

1x
4211375

7x
4211764

1x
4211492

1x
4519013

1x
4211526

1x
4211807

1x
4652234

8x
4512360

3x
6043656

1x
6028812

4x
6028813

8x
4211398

4x
6206249

4x
6066097

2x
6092111

4x
6004990

9x
4556157

3x
4211632

1x
6126082

2x
4211351

2x
6185676

1x
6102357

1x
6045988

4x
6181755

1x
4211491

1x
6063611

2x
4211395

3x
4211542

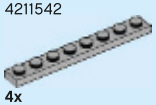
4x
4211425

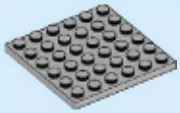
1x
4211474

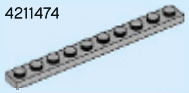
2x
4251149

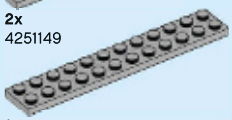
1x
4211360

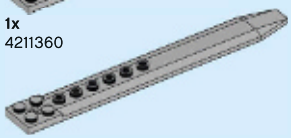
4x
6209708

2x
6051334

1x
4211098

2x
4587212

1x
6134910

1x
4210645

4x
6005331

1x
4211096

1x
6039479

6x
6168776

4x
4211039

4x
4210797

1x
4211063

1x
4212529

2x
4211109

1x
6055607

1x
4210931

1x
6225029

4x
4521886

1x
6039482

1x
4527082

4
1x
6083620

1x
4211001

2x
4528323

2x
6178912

3x
4560184

2x
4211065

1x
6133621

2x
6005463

4x
4211056

2x
6172286

1x
6063685

1x
6063681

1x
4549999

2x
6037666

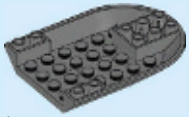
1x
6031896

1x
4210802

1x
6223239

1x
6223306

1x
6227605

1x
6227597

1x
4642409

1x
6145528

8x
4633691

2x
6161155

7x
4619636

1x
6195518

3x
6132264

1x
6158405

1x
6076604

2x
4632100

2x
6143247

Customer Service
Kundenservice
Service Consommateurs
Servicio Al Consumidor
LEGO.com/service or dial
: 00800 5346 5555
: 1-800-422-5346

Jurassic World is a trademark and copyright of Universal Studios and Amblin Entertainment, Inc. Licensed by Universal Studios. All Rights Reserved.

COLLECT THEM ALL!

SAMMLE SIE ALLE! / COLLECTIONNE-LES TOUS !
COLLEZIONALI TUTTI! / ¡COLECCIÓNALOS TODOS!
COLECIONA-OS TODOS! / GYŰJTSD ÖSSZE MINDET!
集齐所有恐龙！

75929
75930

75926

75927

75928
75930

75930

75929

10758

BUILD YOUR OWN HYBRID!

BAUE DEINEN EIGENEN HYBRID! / CONSTRUIS TON PROPRE MODÈLE HYBRIDE ! / COSTRUISCI IL TUO IBRIDO! ¡CONSTRUYE TU PROPIO HÍBRIDO! / CONSTRÓI O TEU HÍBRIDO! ÉPÍTS SAJÁT HIBRIDET! / 拼出属于你自己的独特恐龙！

Jurassic World is a trademark and copyright of Universal Studios and Amblin Entertainment, Inc. Licensed by Universal Studios. All Rights Reserved.

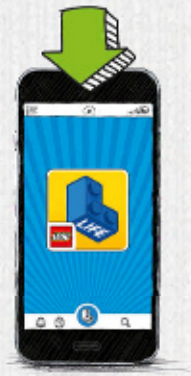

6237203

LEGO and the LEGO logo are trademarks of the LEGO Group. ©2018 The LEGO Group.
Jurassic World is a trademark and copyright of Universal Studios and Amblin Entertainment, Inc. Licensed by Universal Studios. All Rights Reserved.