LEGO

STAR WARS™

75189

LEGO.com

Disney

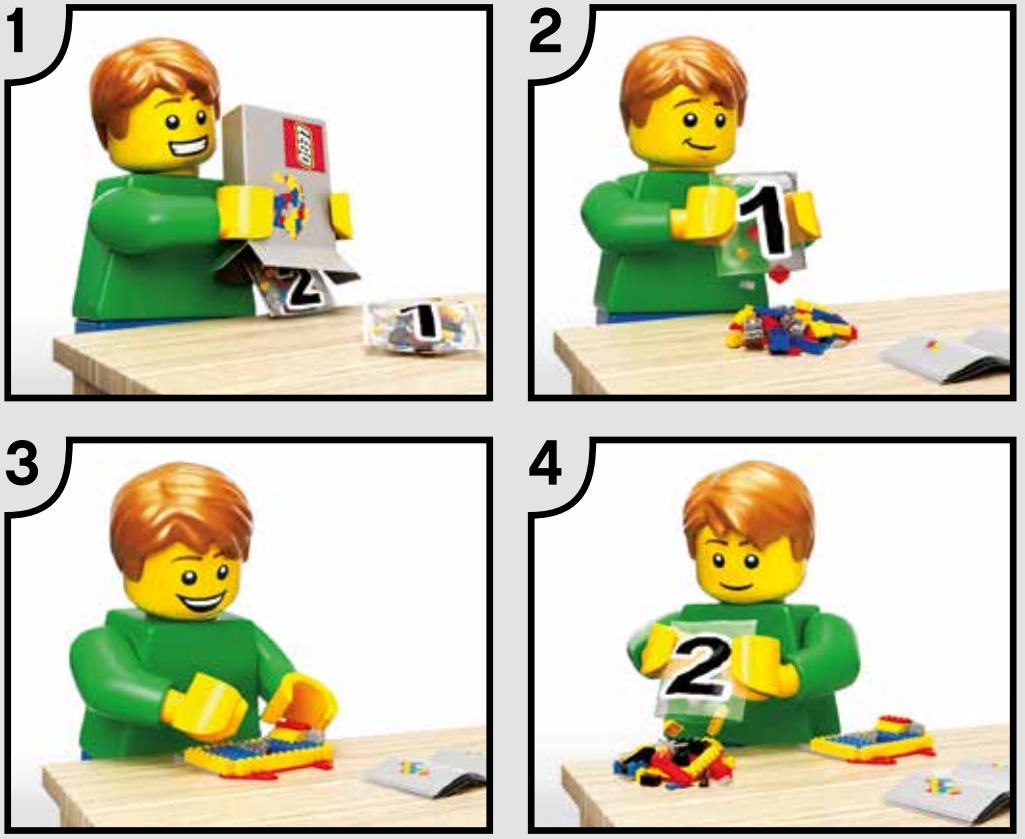

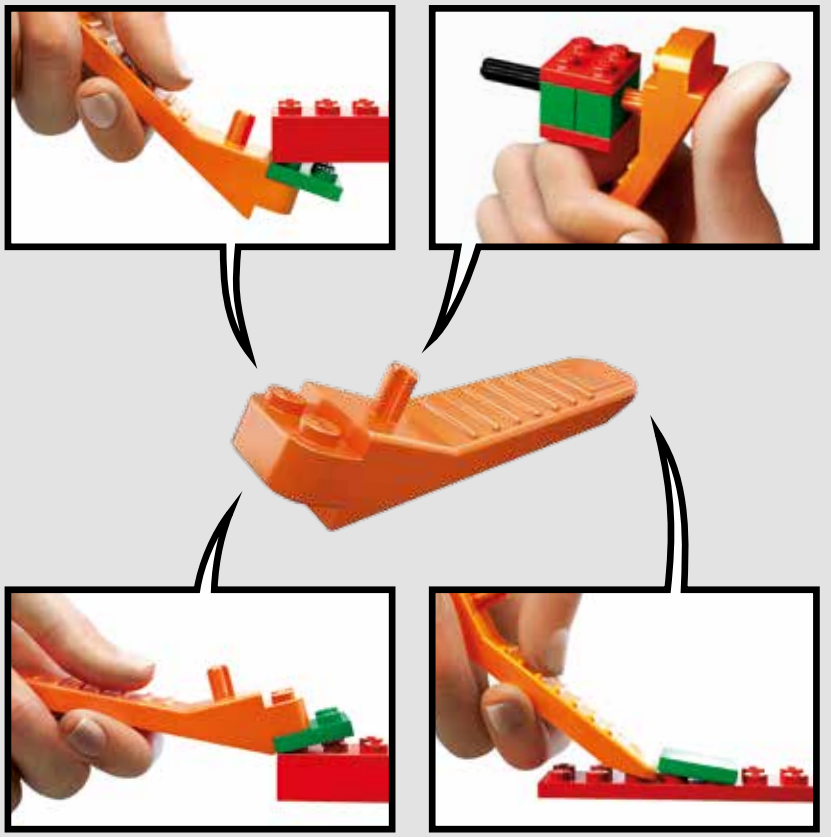

LEGO.com/brickseparator

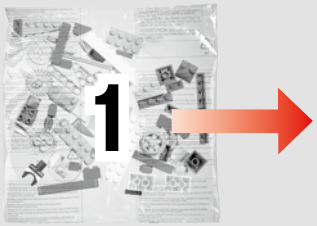
1

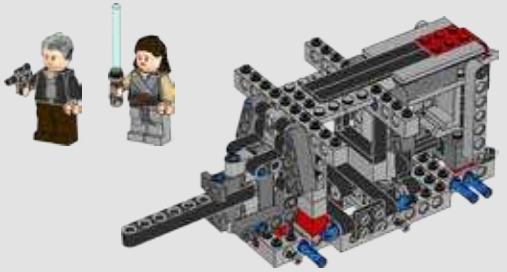

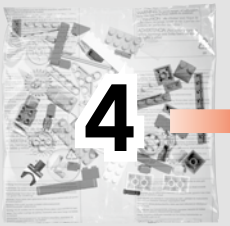
4

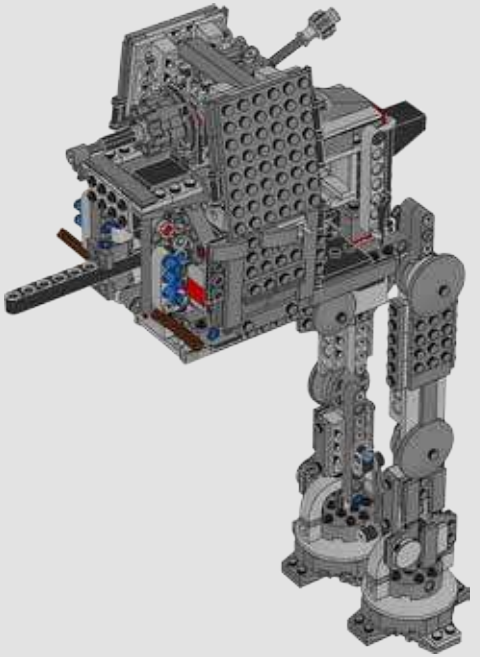

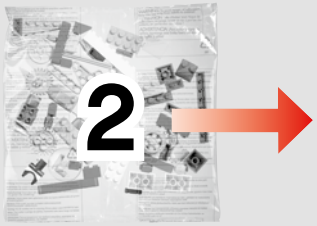
2

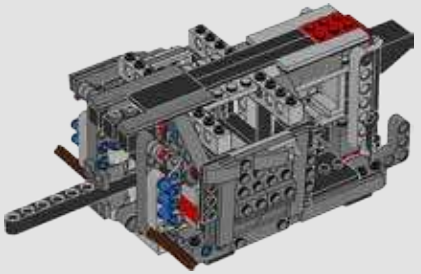

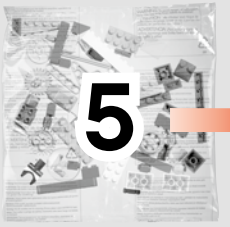
5

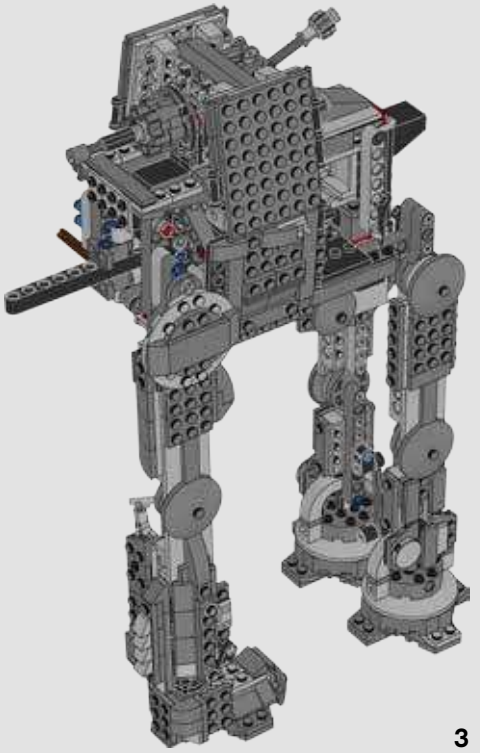

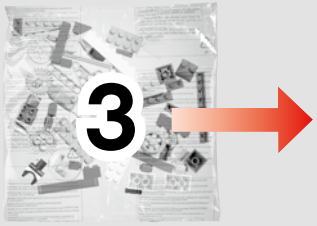
3

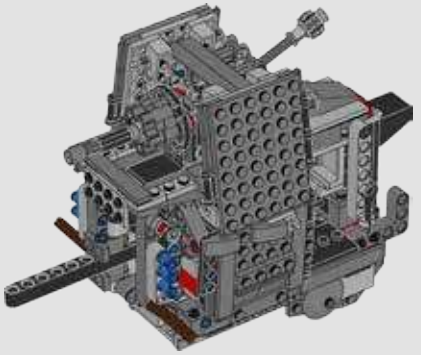

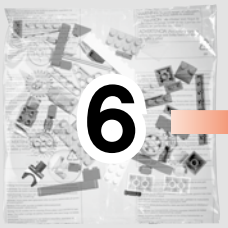
6

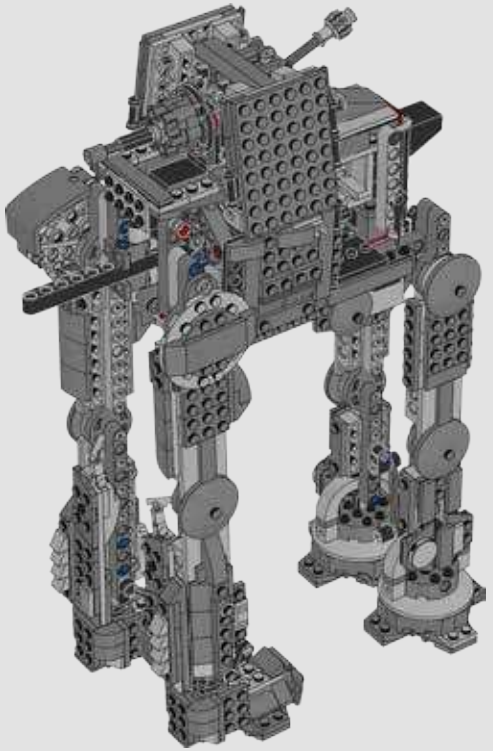

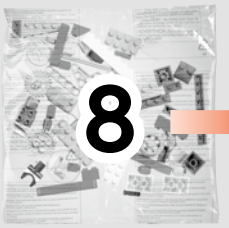
8

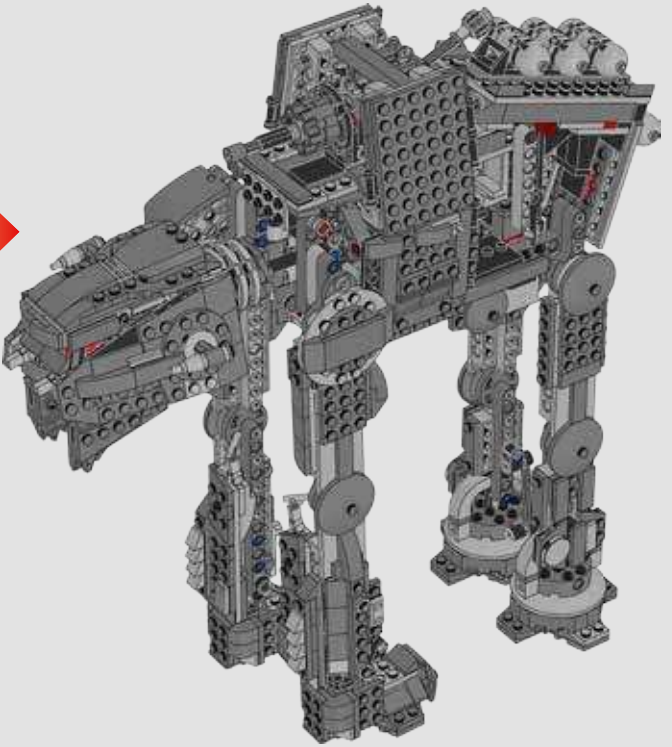

7

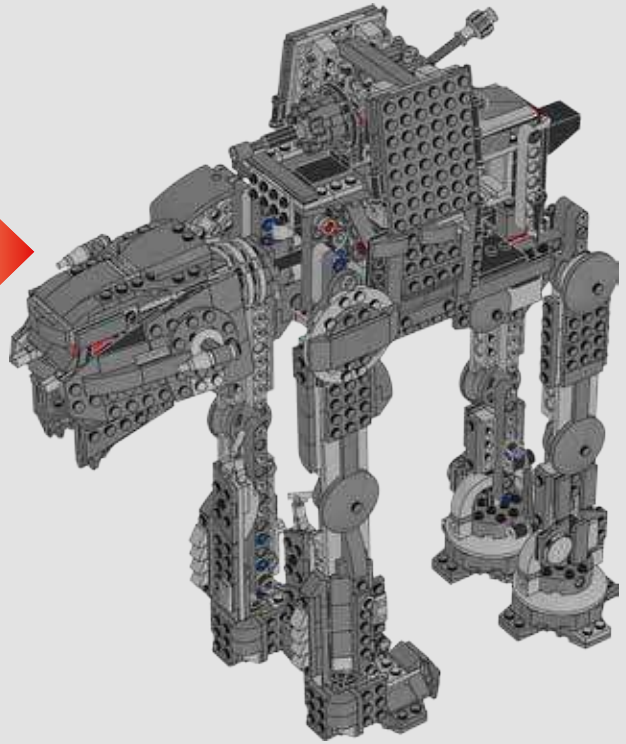

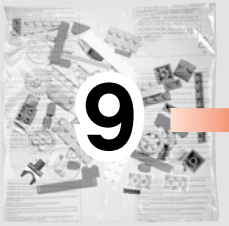
9

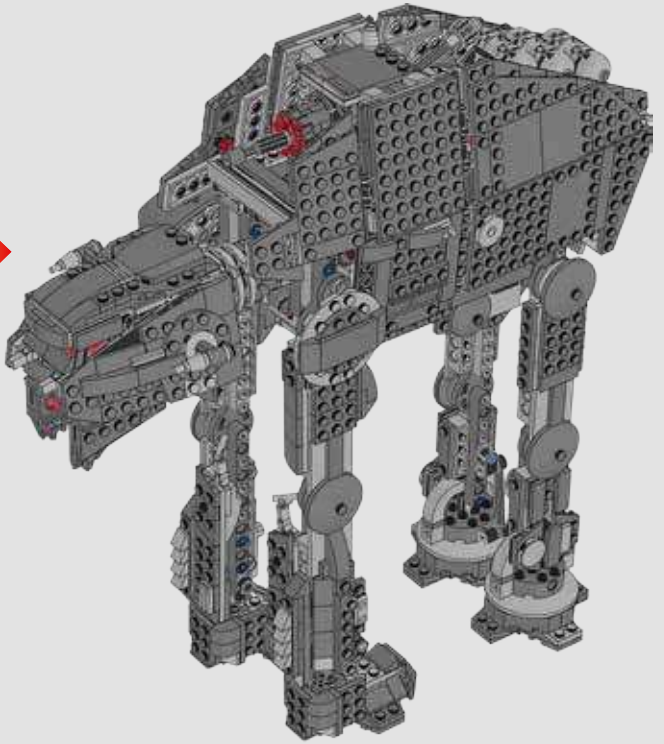

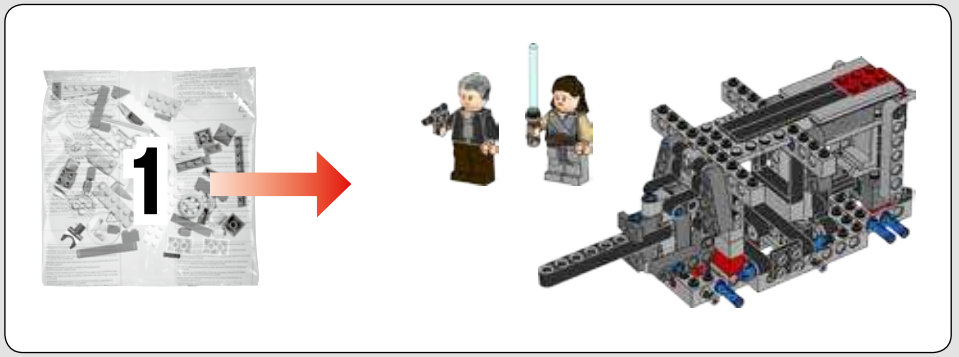

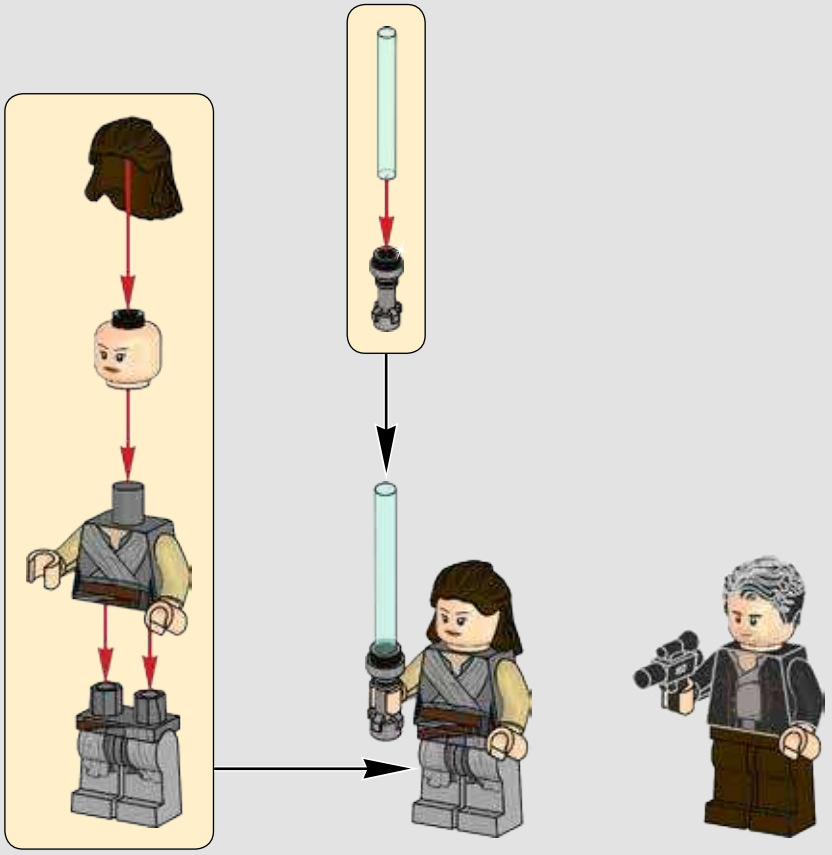

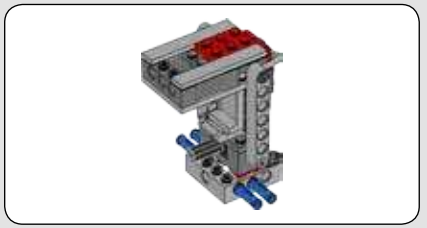

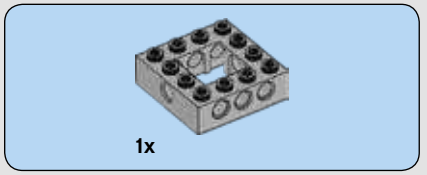

1

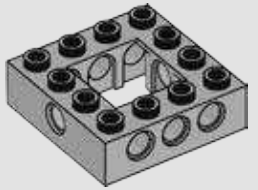

2

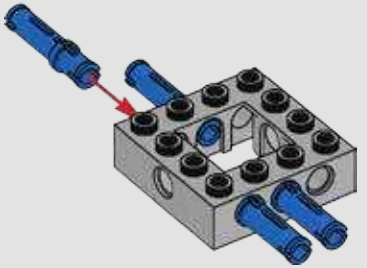

3

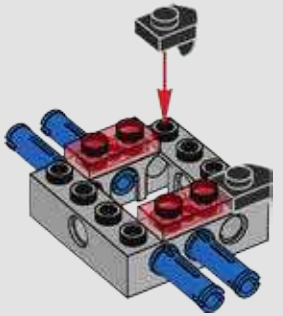

4

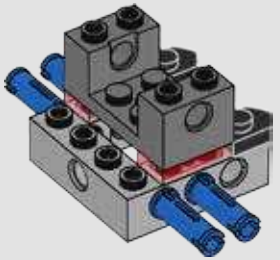

5

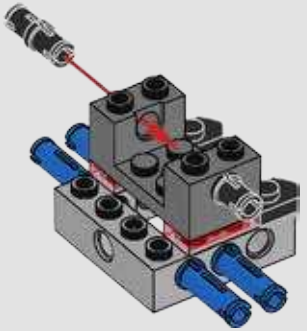

6

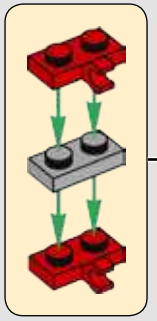

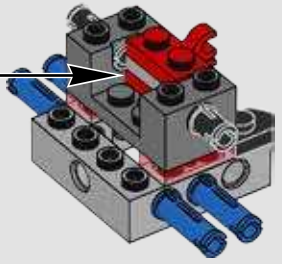

7

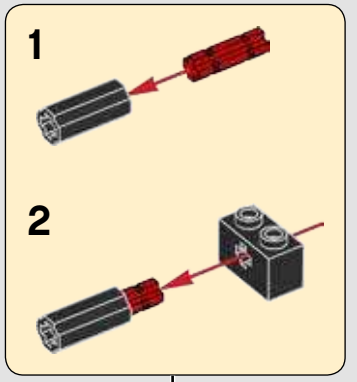

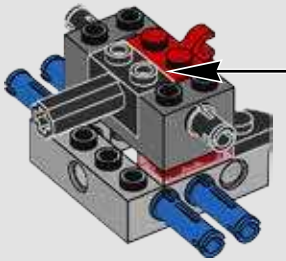

8

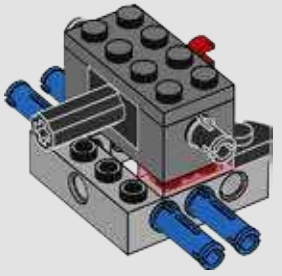

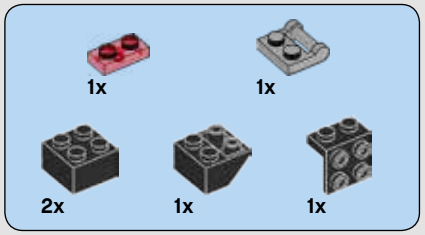

9

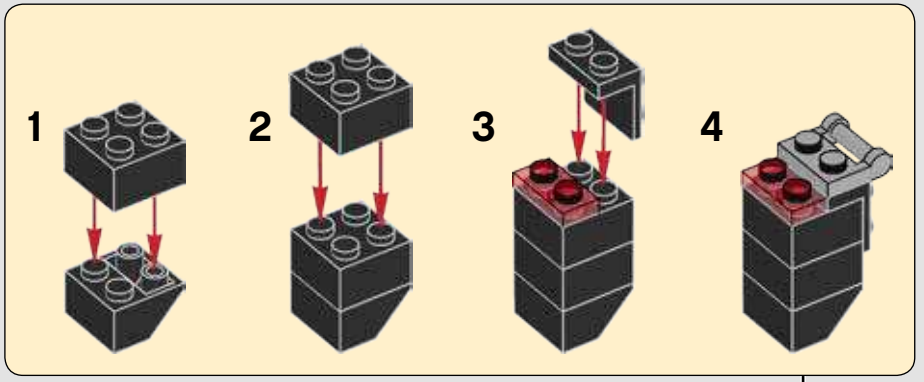

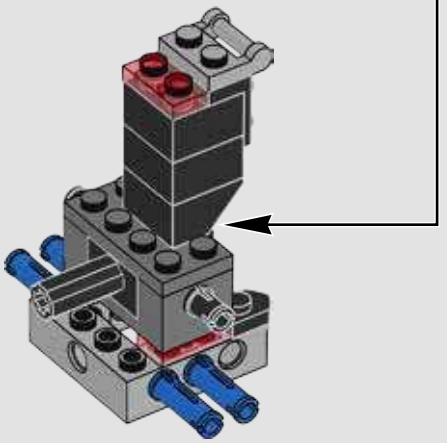

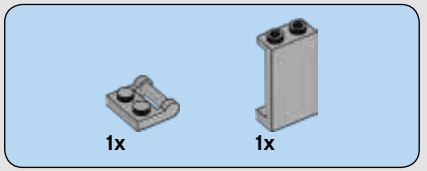

10

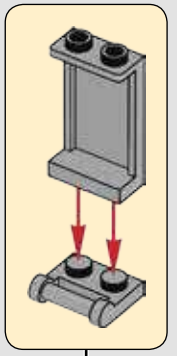

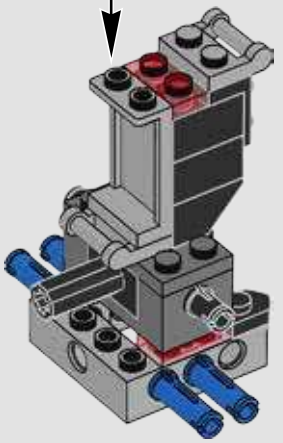

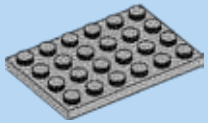
1x

1x

11

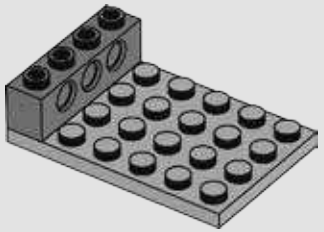

2x

12

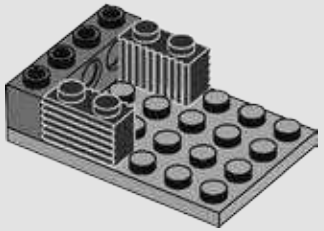

1x

2x

13

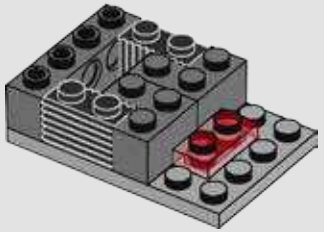

2x

14

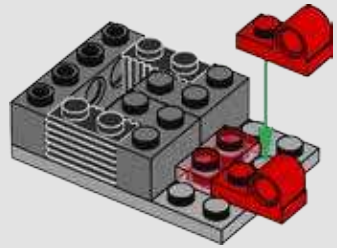

1x

15

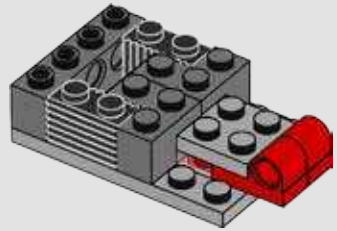

1x

16

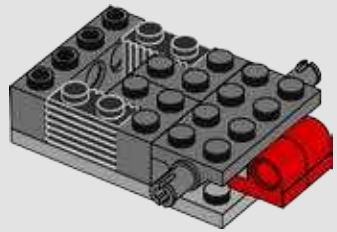

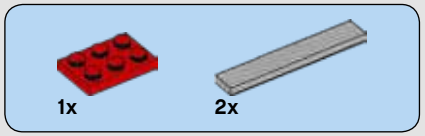

17

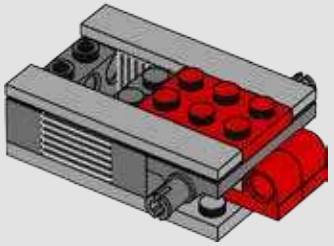

18

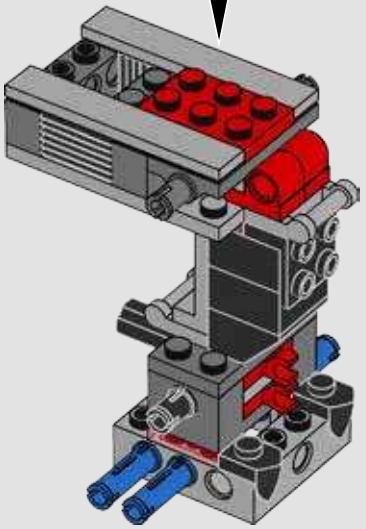

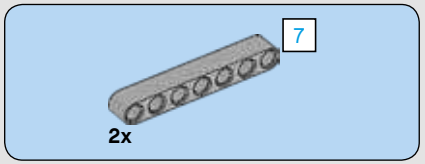

19

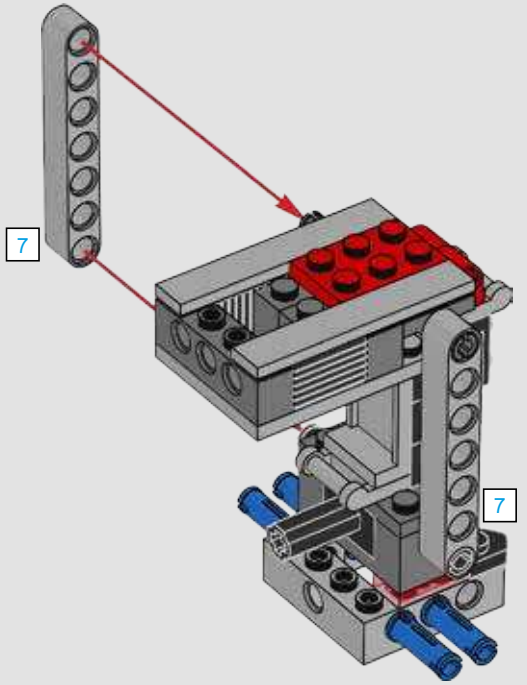

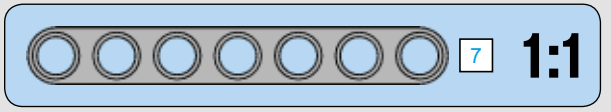

20

21

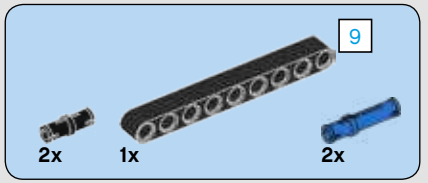

22

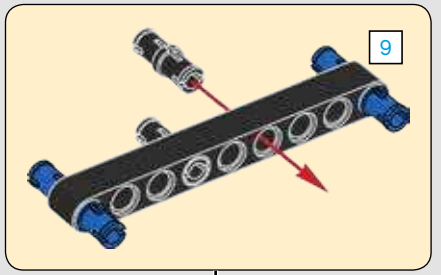

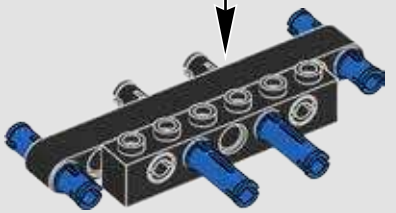

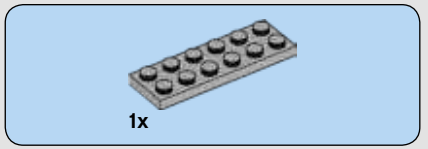

23

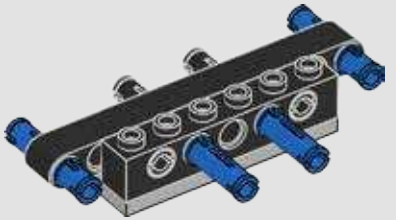

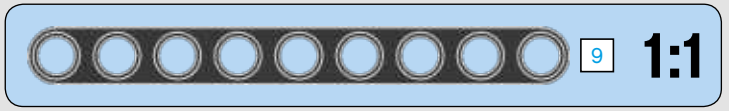

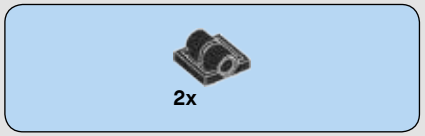

24

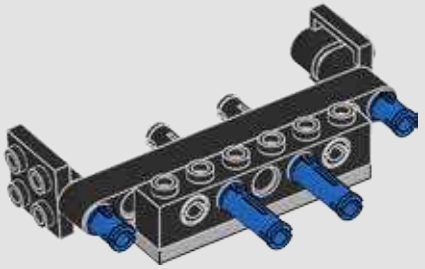

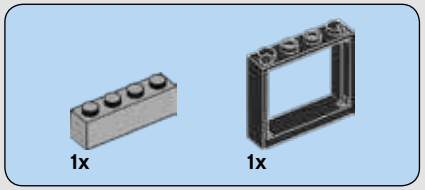

25

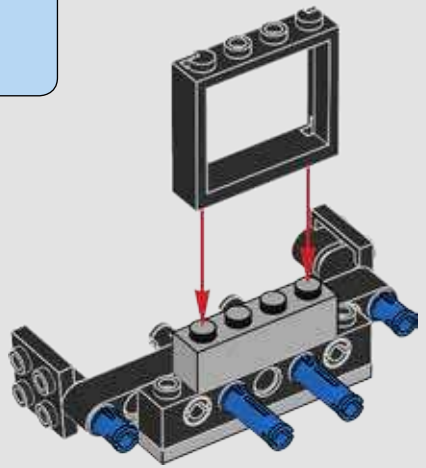

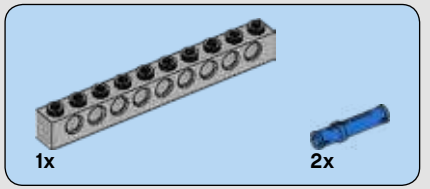

26

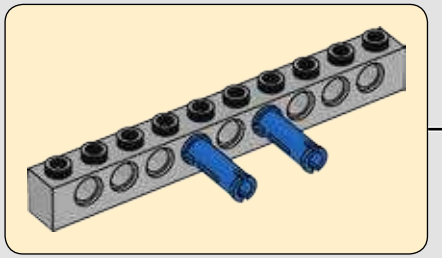

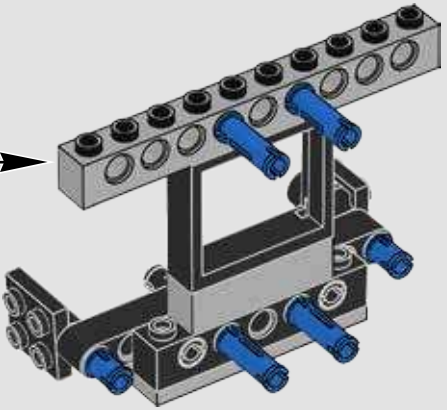

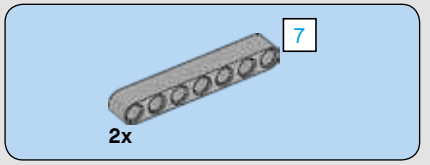

27

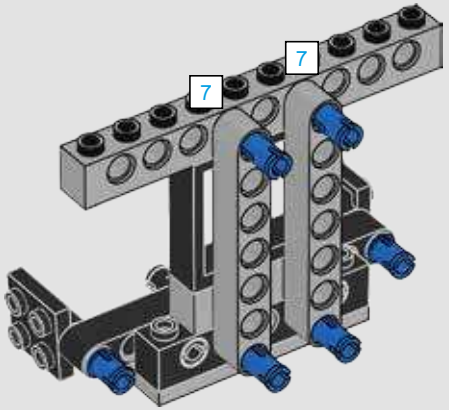

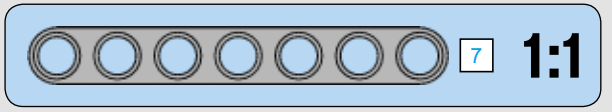

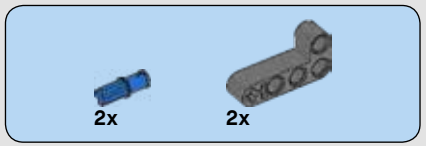

28

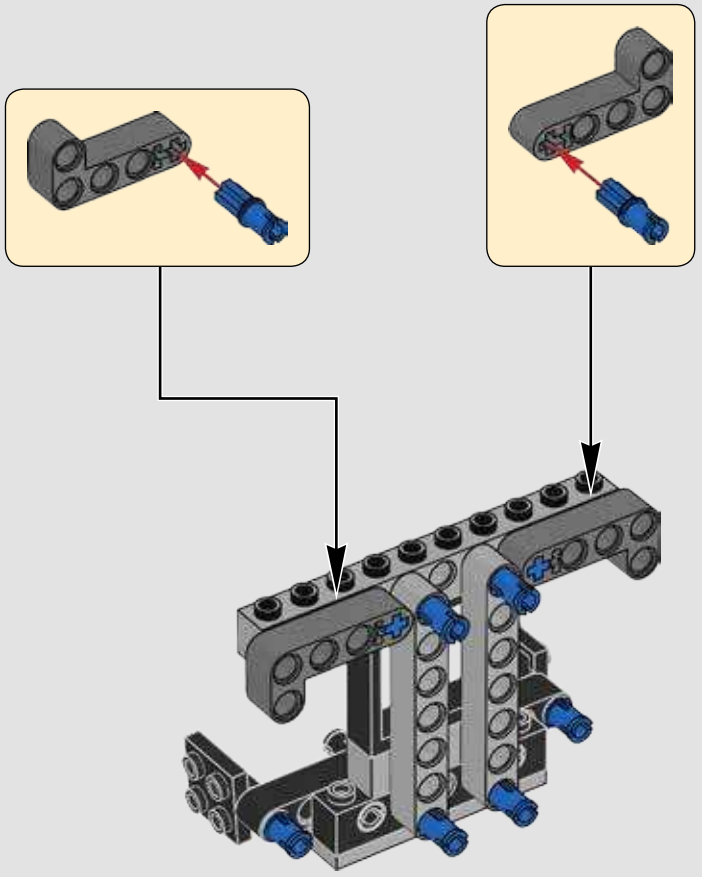

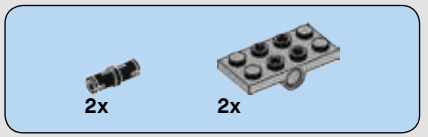

29

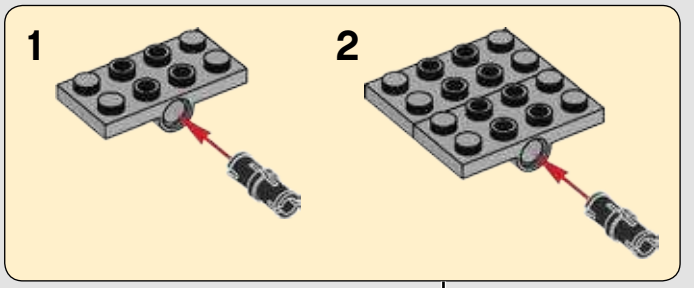

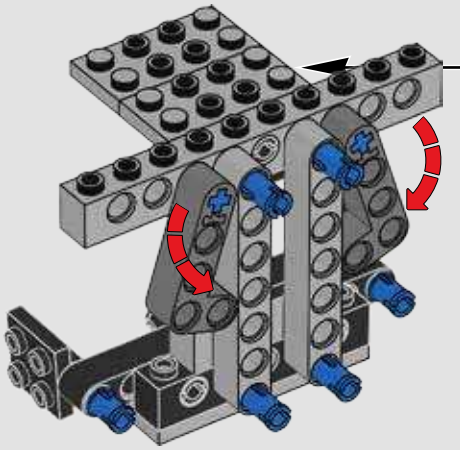

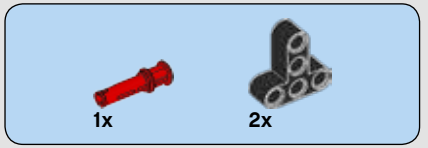

30

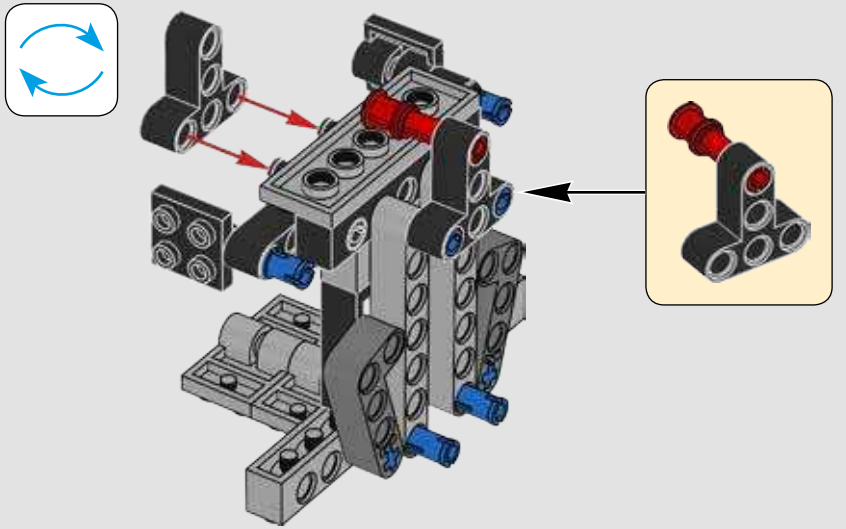

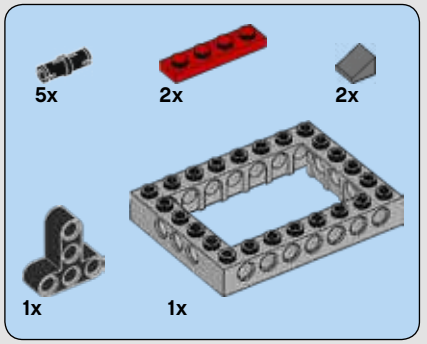

31

1

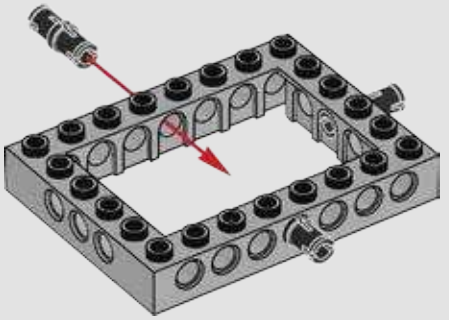

2

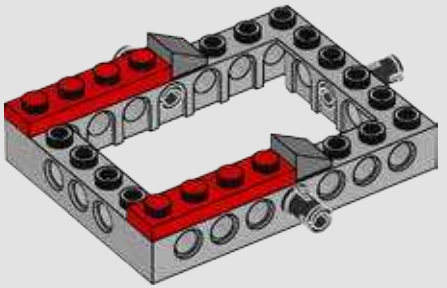

3

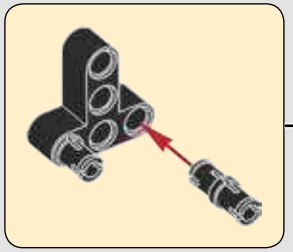

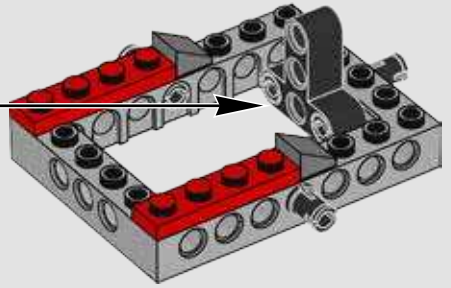

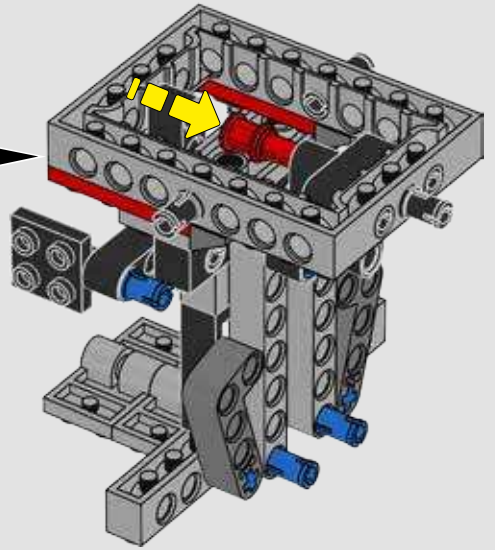

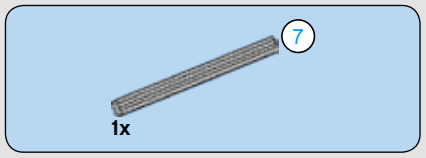

32

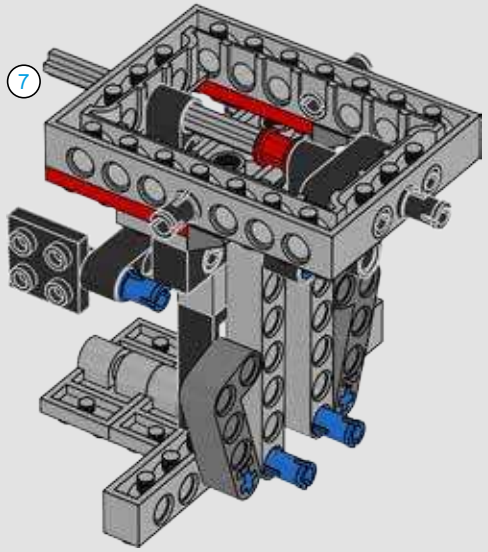

33

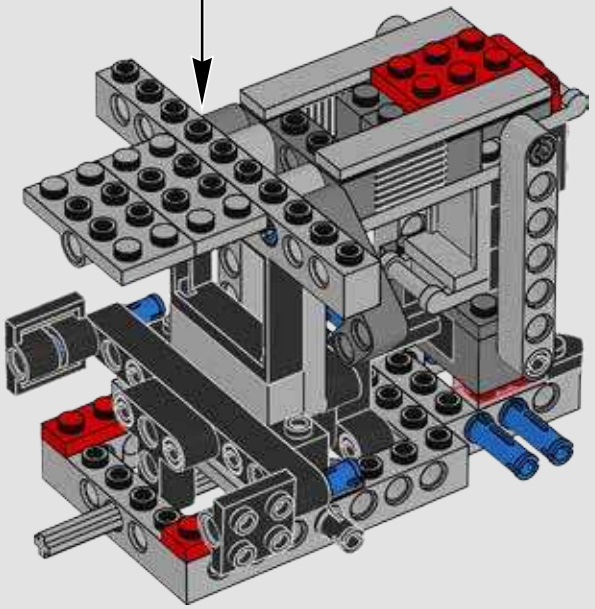

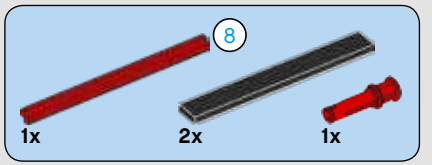

34

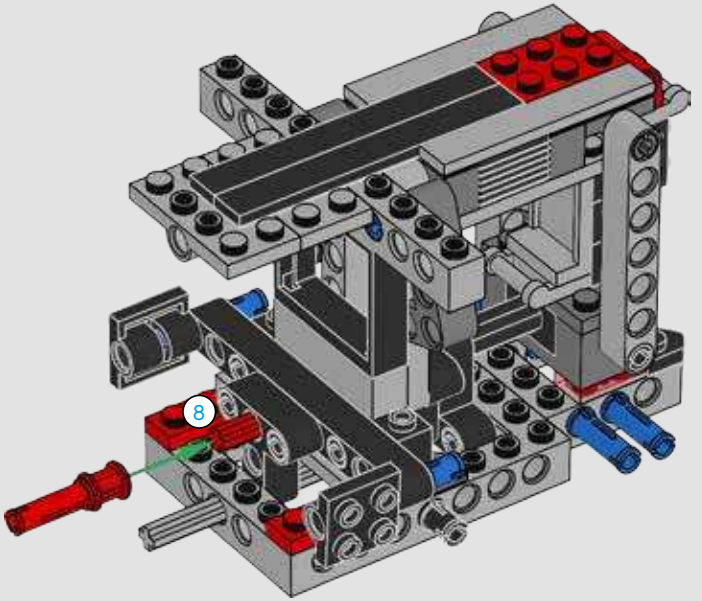

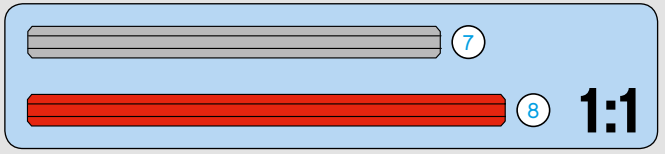

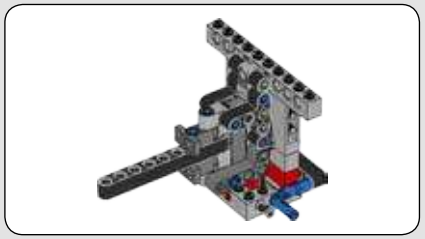

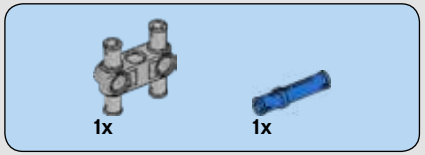

35

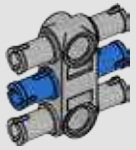

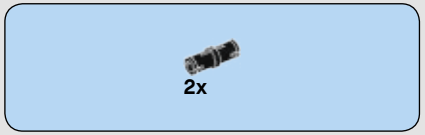

36

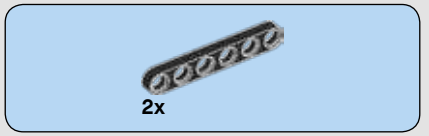

37

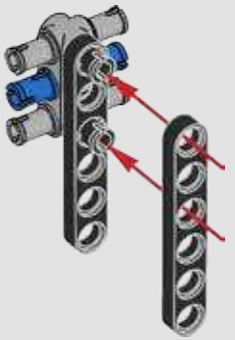

38

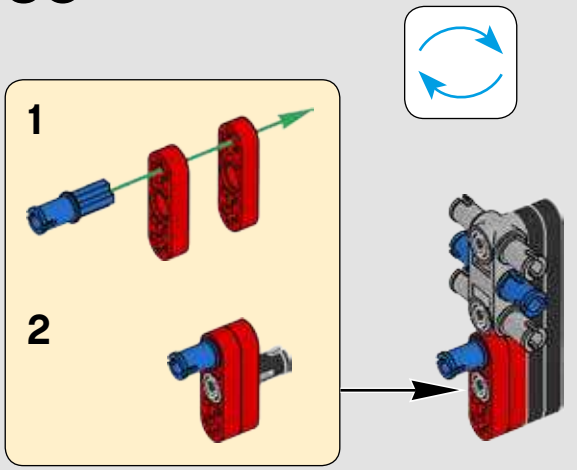

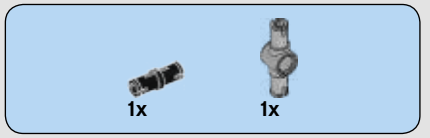

39

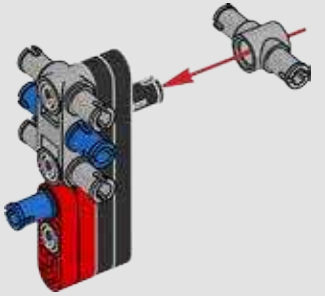

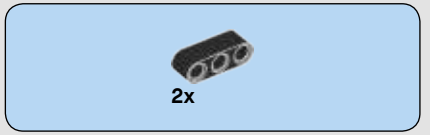

40

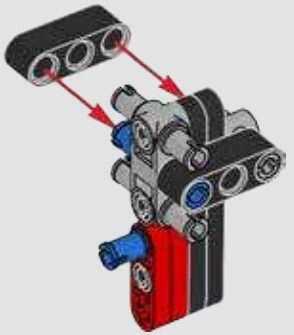

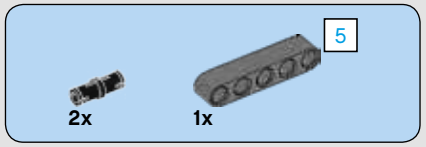

41

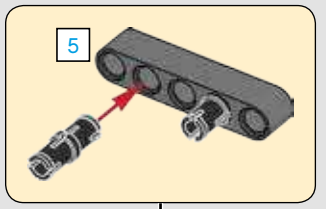

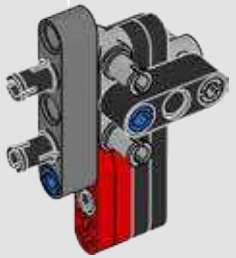

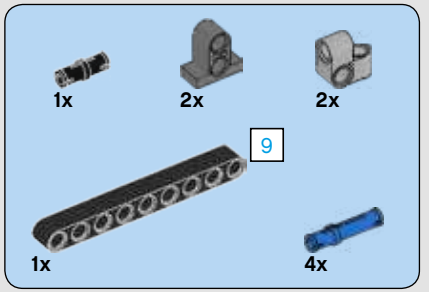

42

1

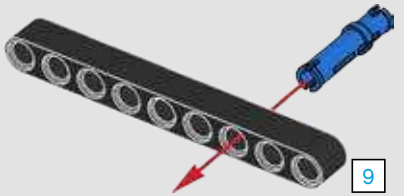

2

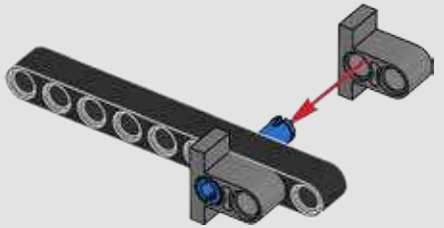

3

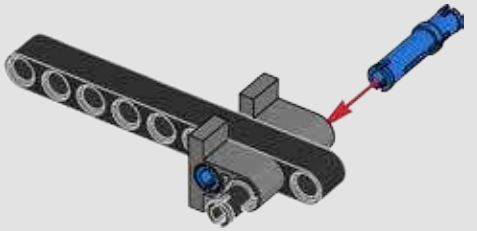

4

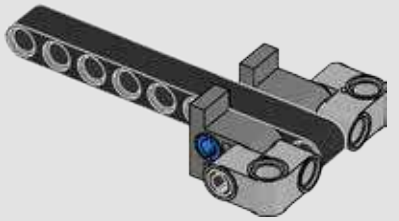

5

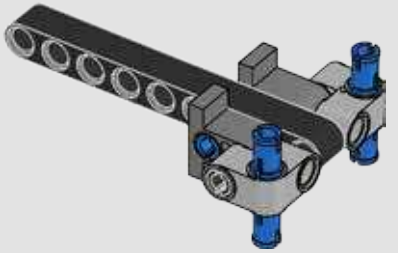

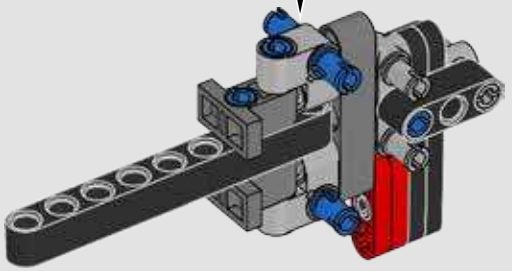

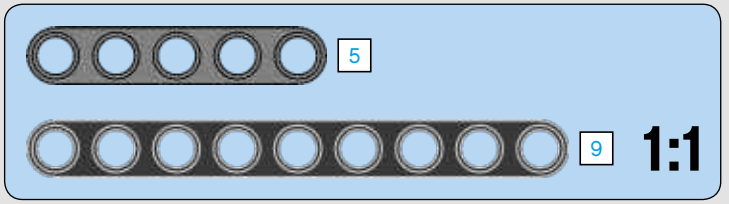

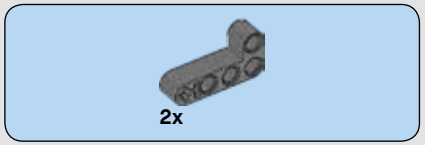

43

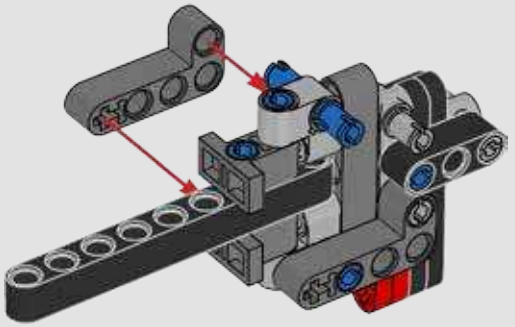

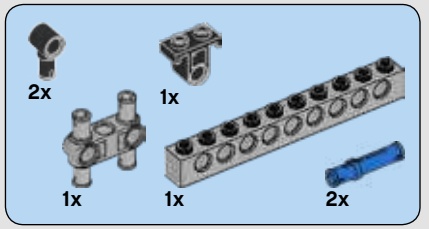

44

1

2

3

4

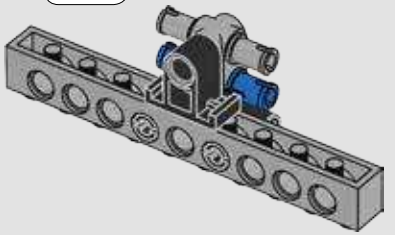

5

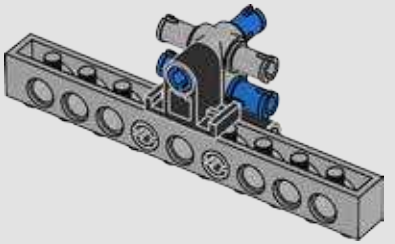

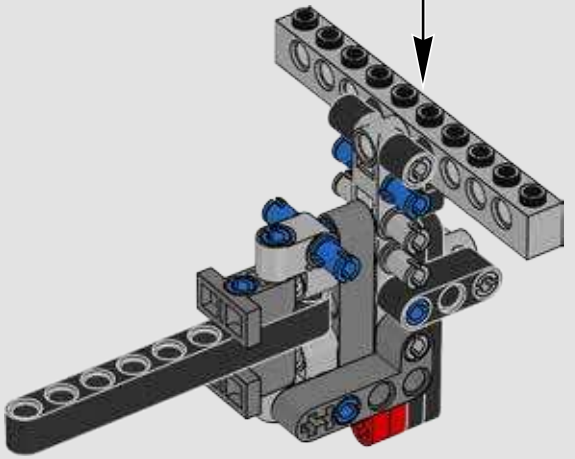

45

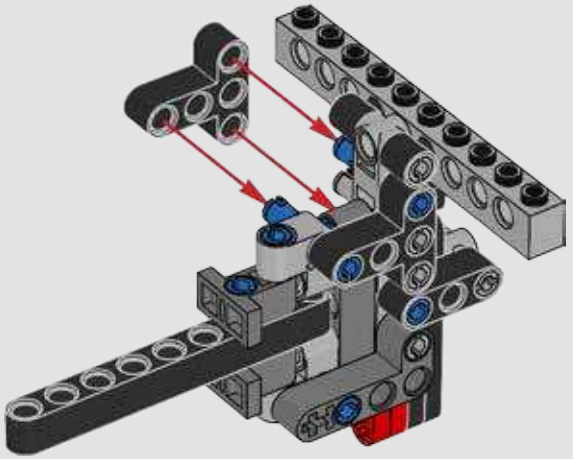

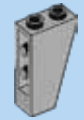

46

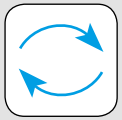

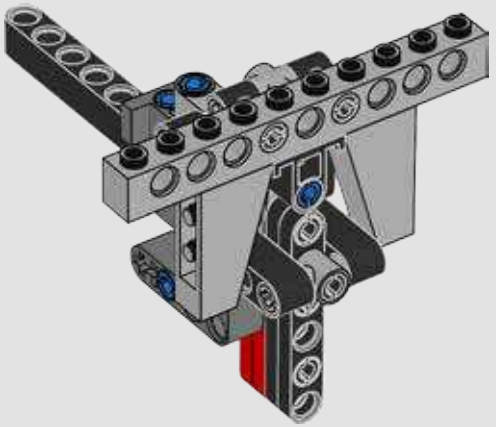

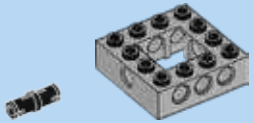

47

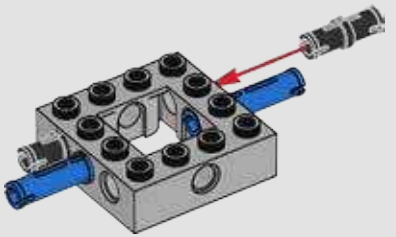

48

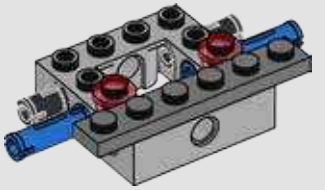

49

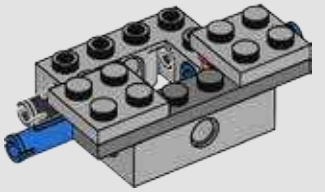

50

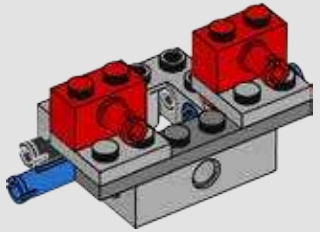

51

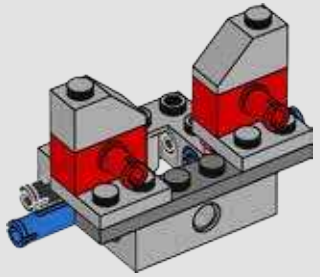

52

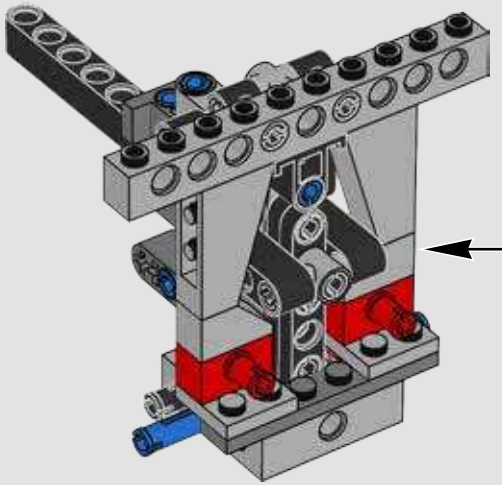

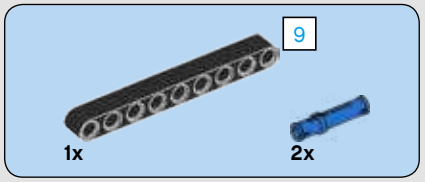

53

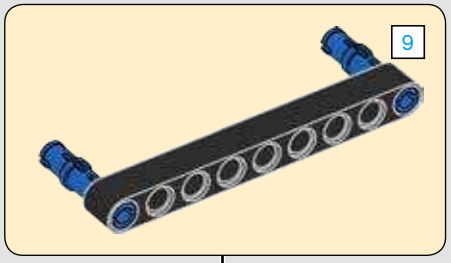

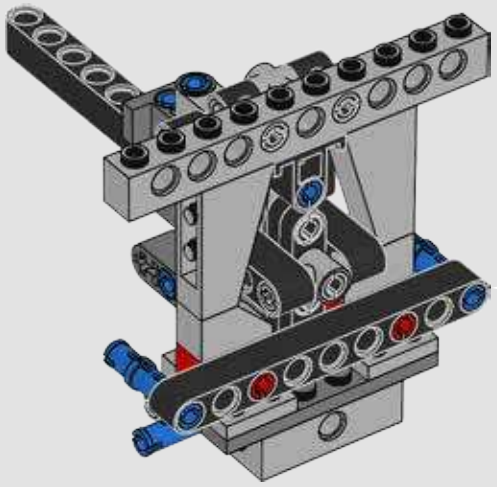

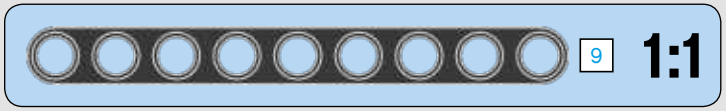

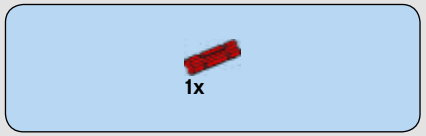

54

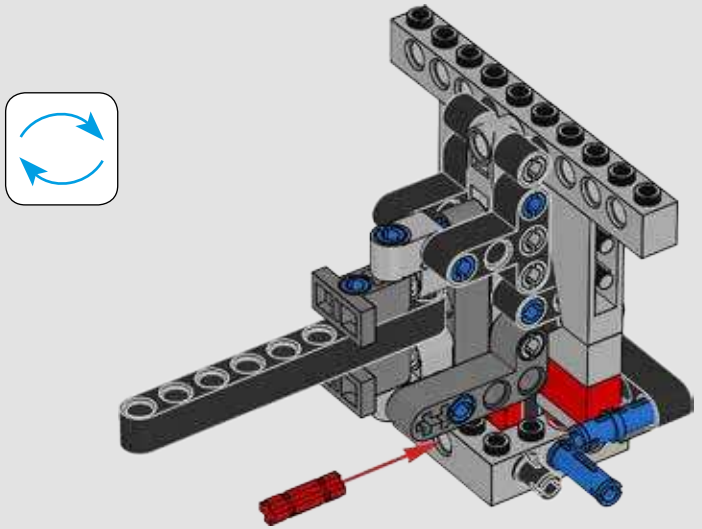

55

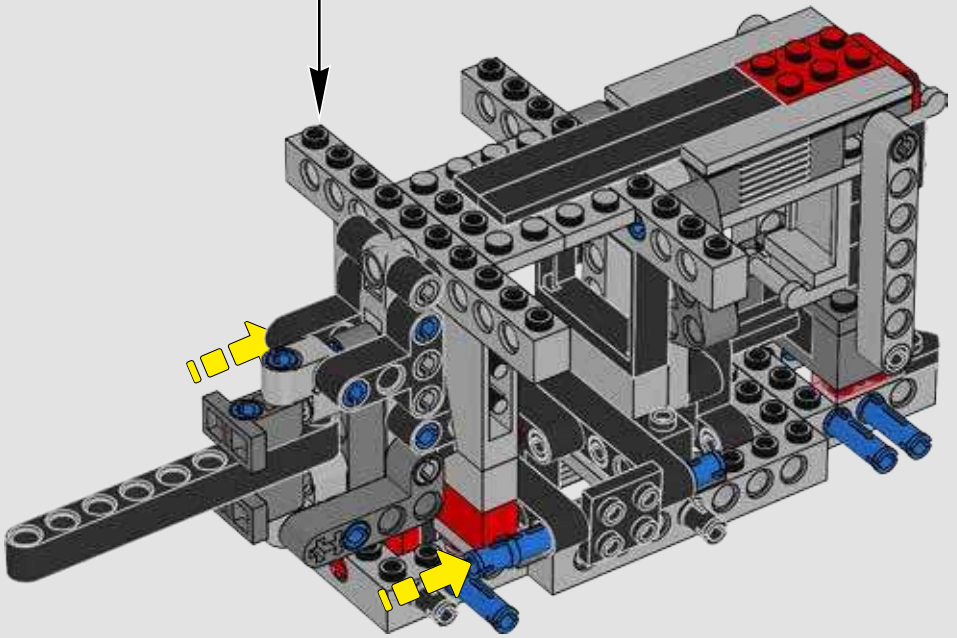

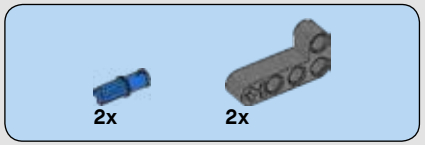

56

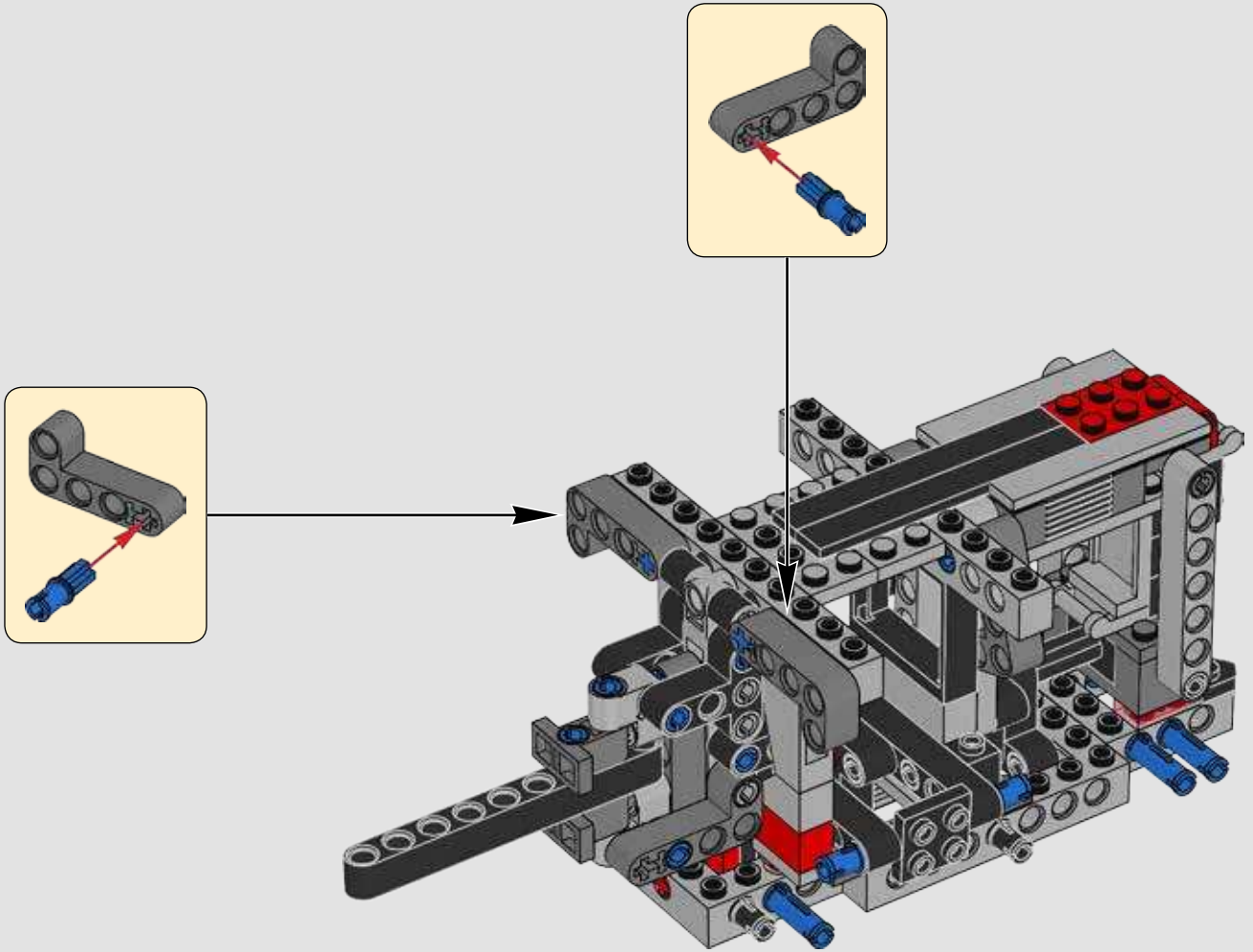

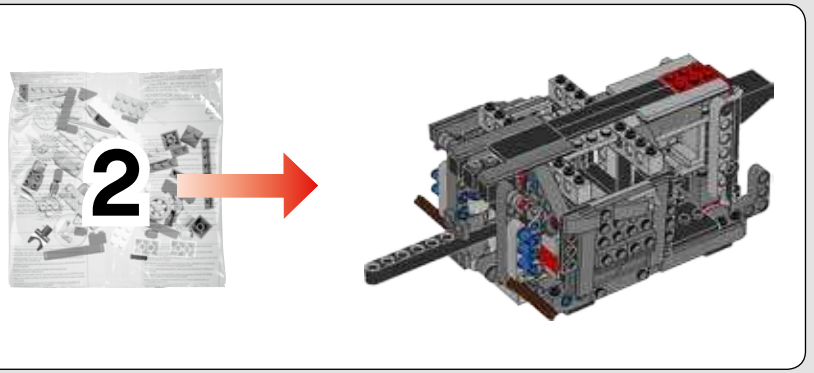

58

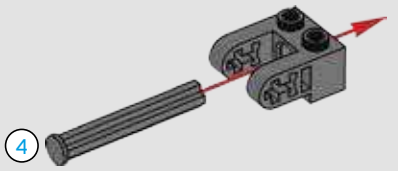

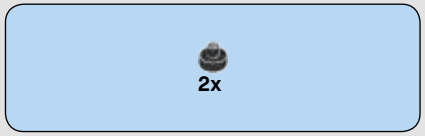

57

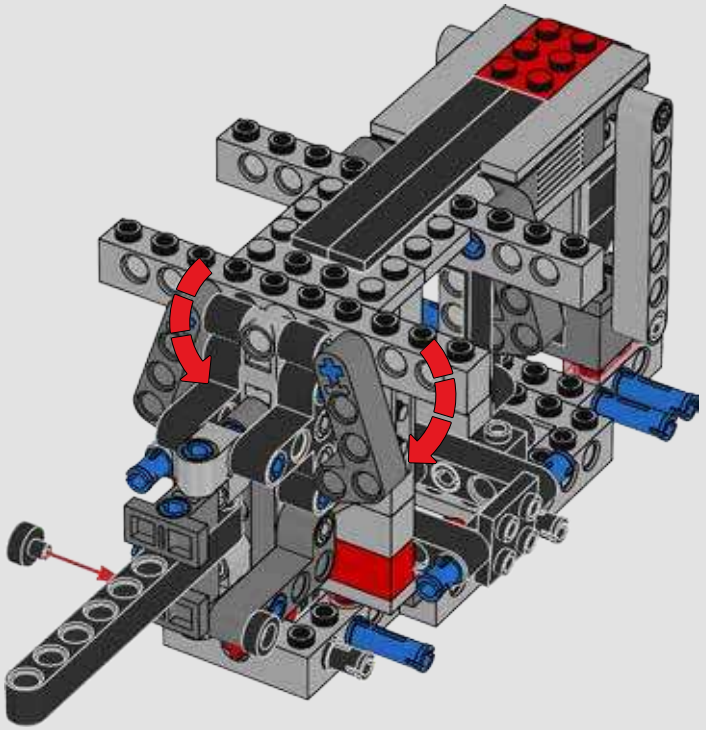

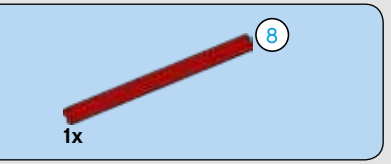

59

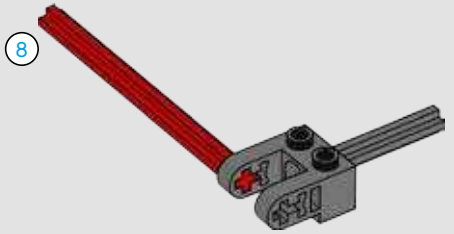

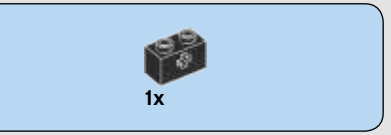

60

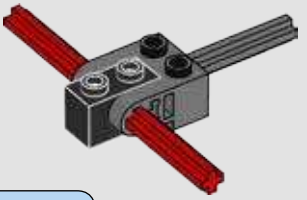

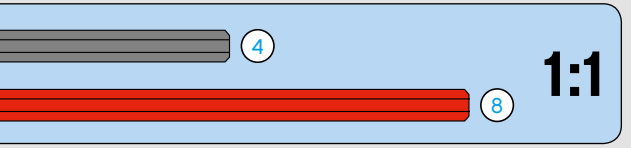

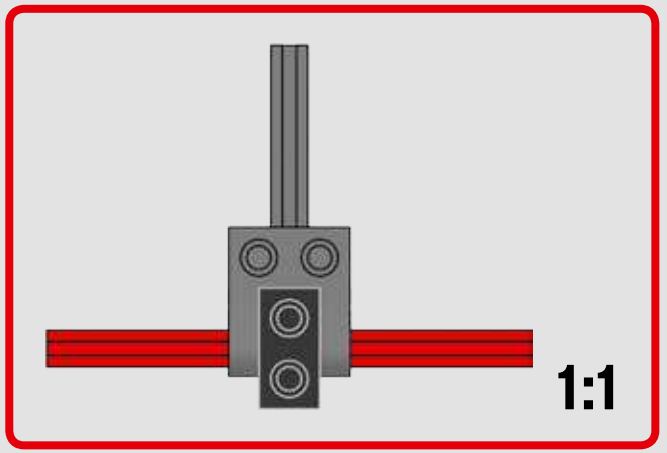

61

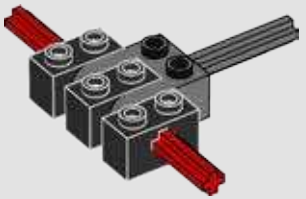

62

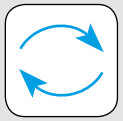

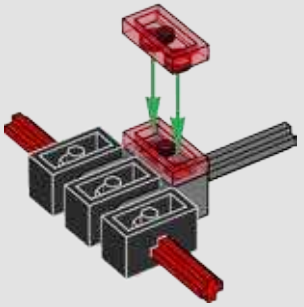

63

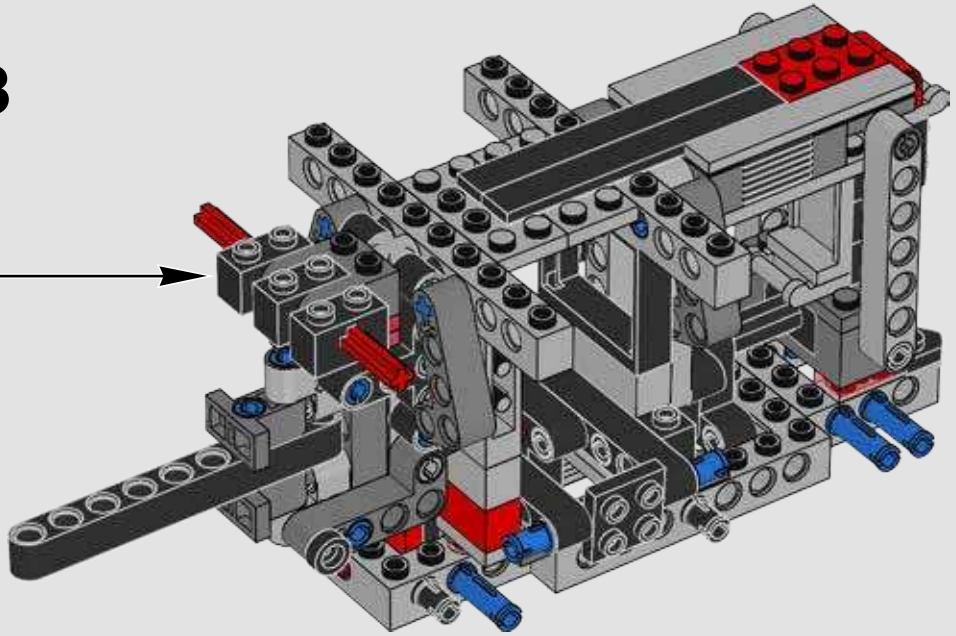

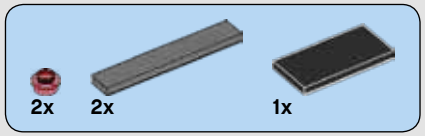

64

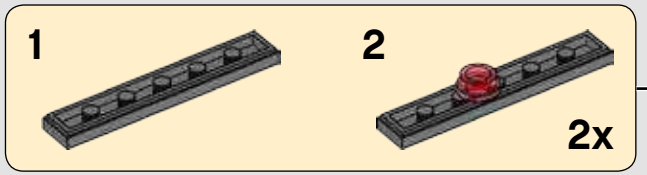

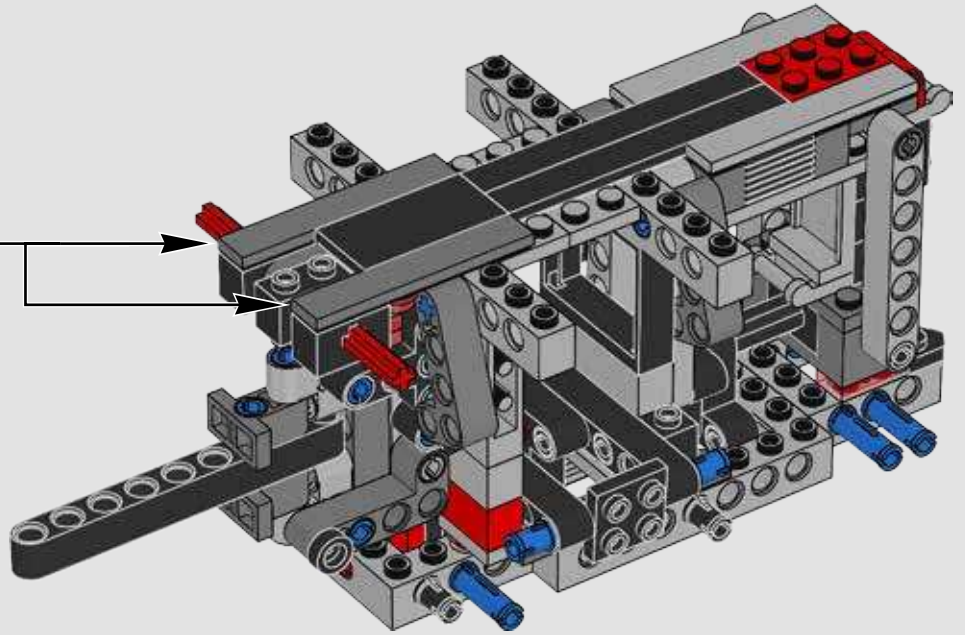

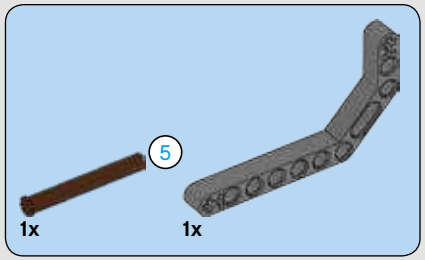

65

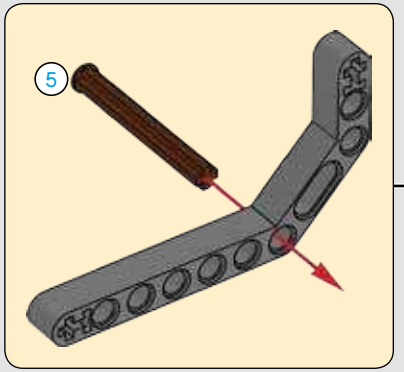

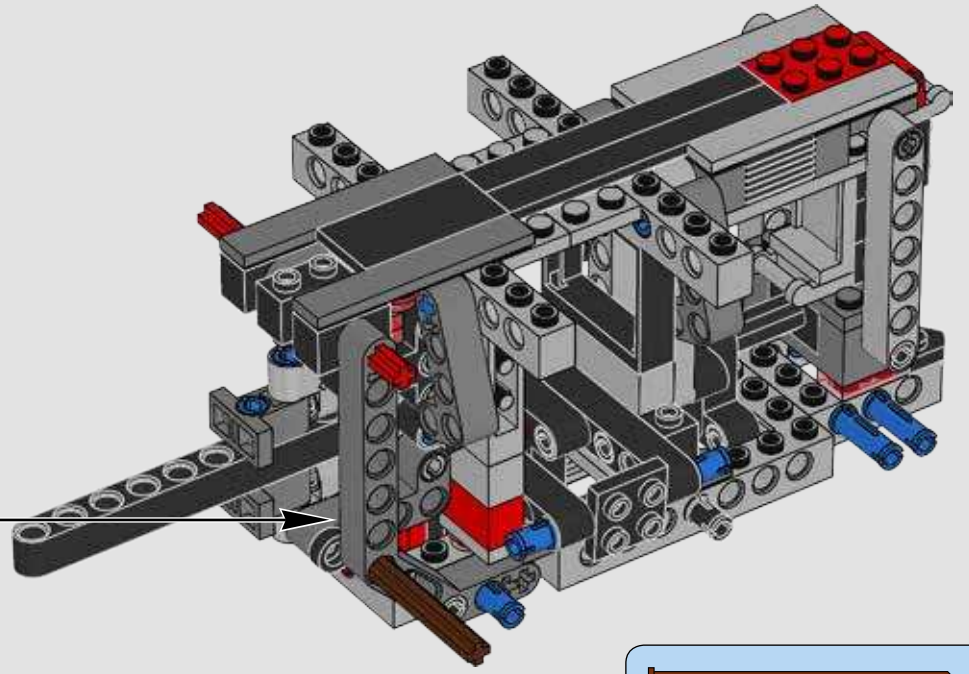

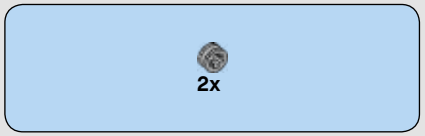

66

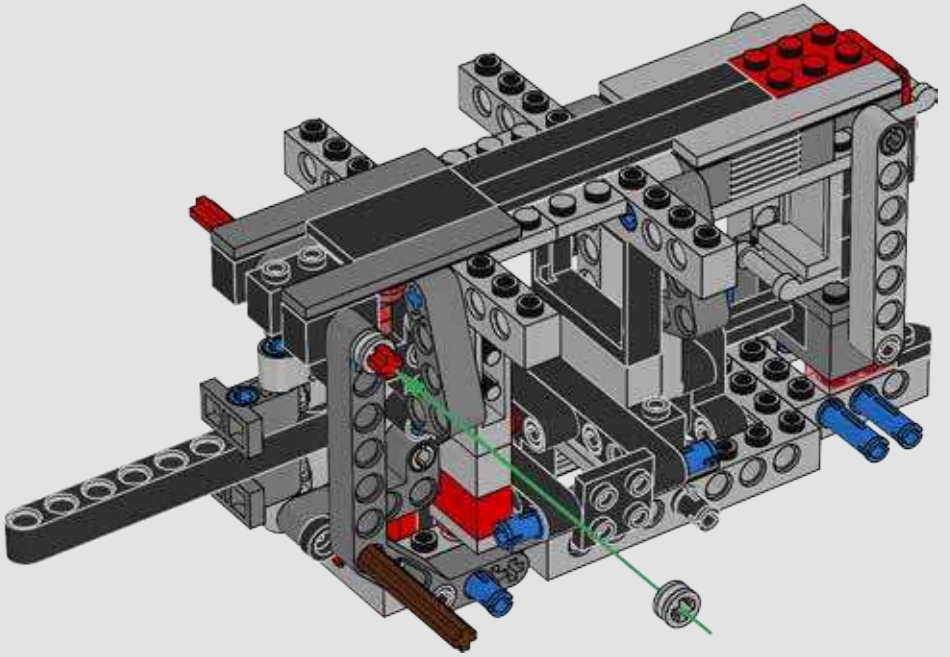

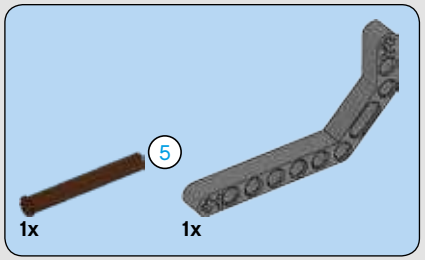

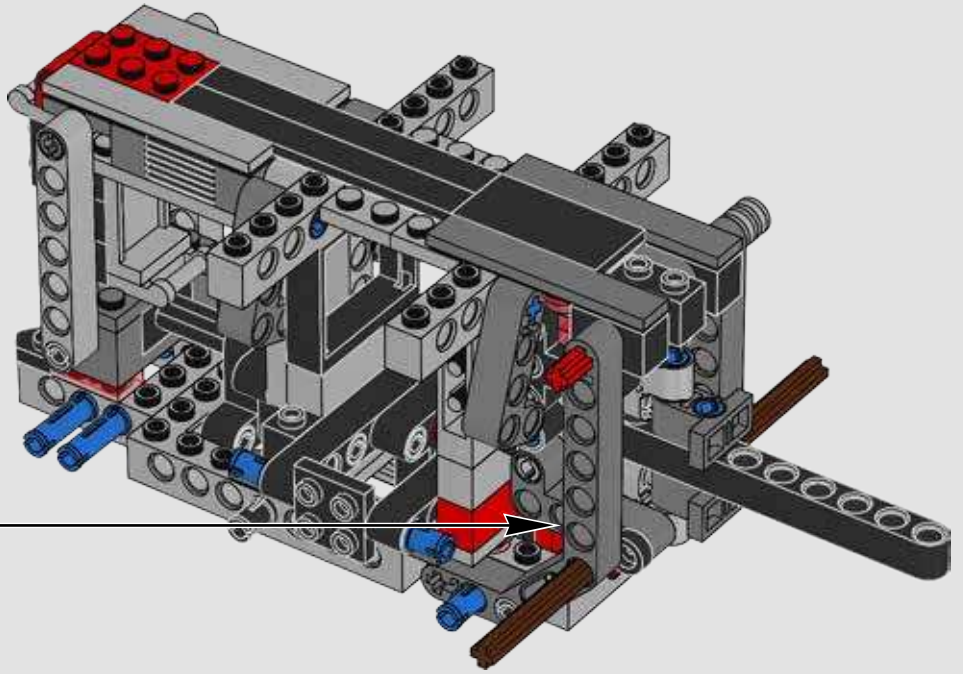

67

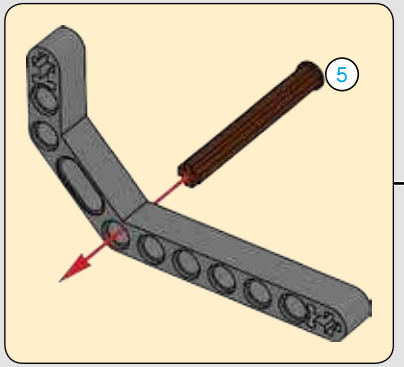

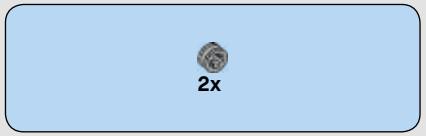

68

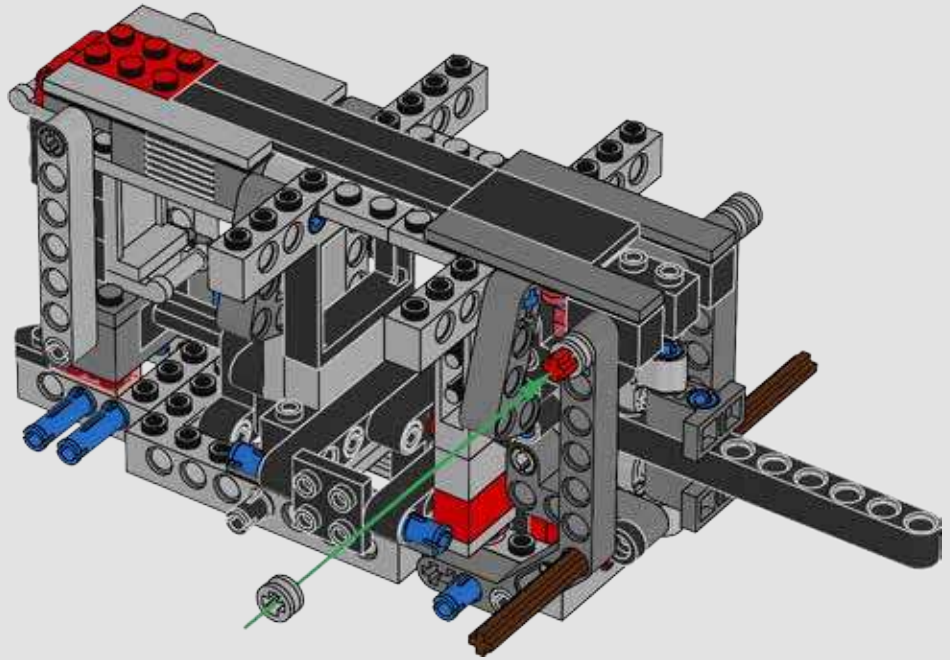

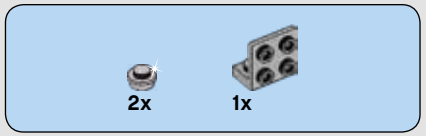

69

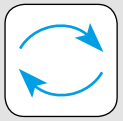

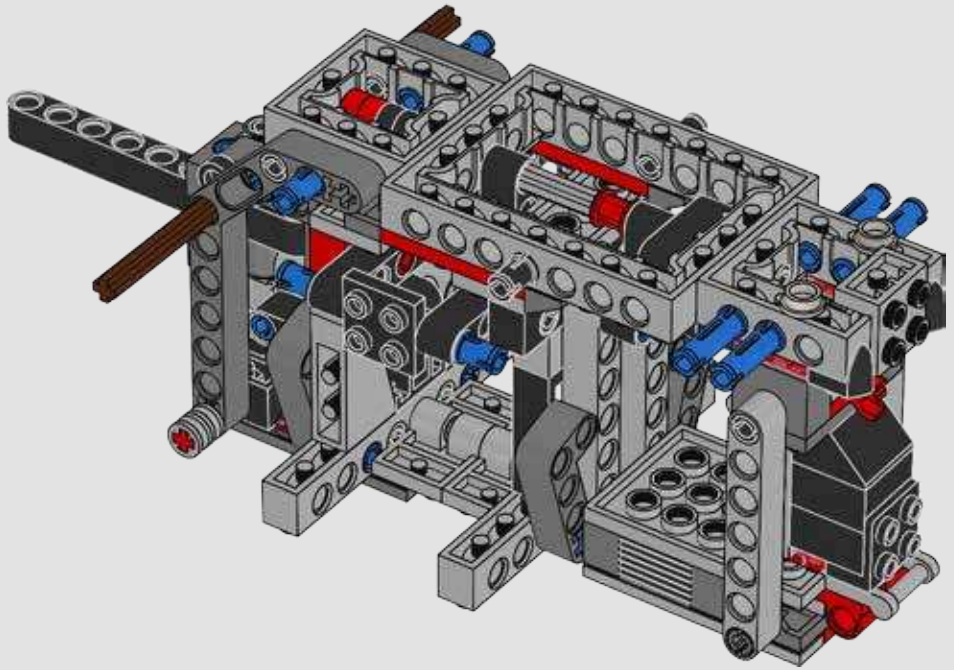

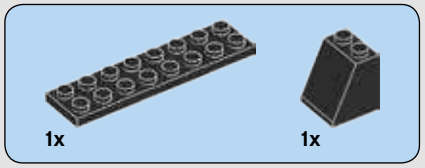

70

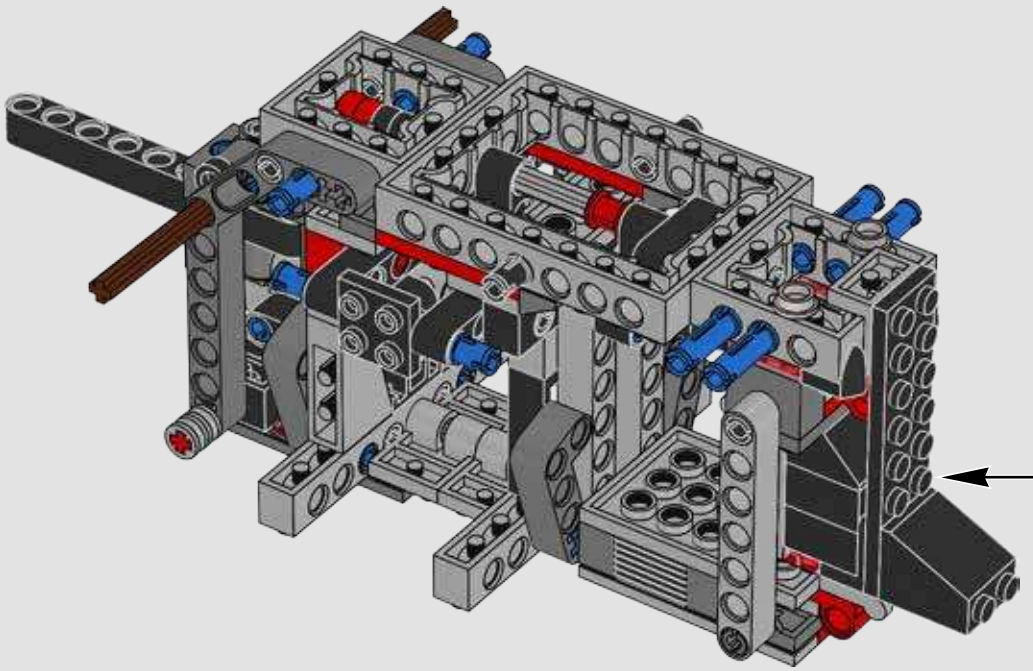

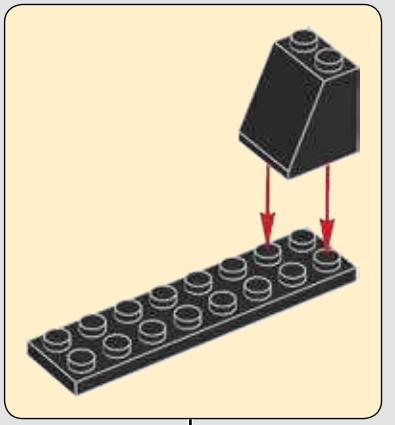

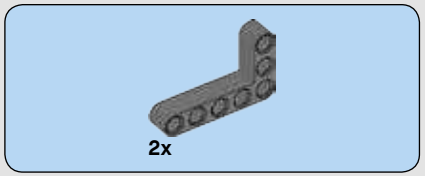

71

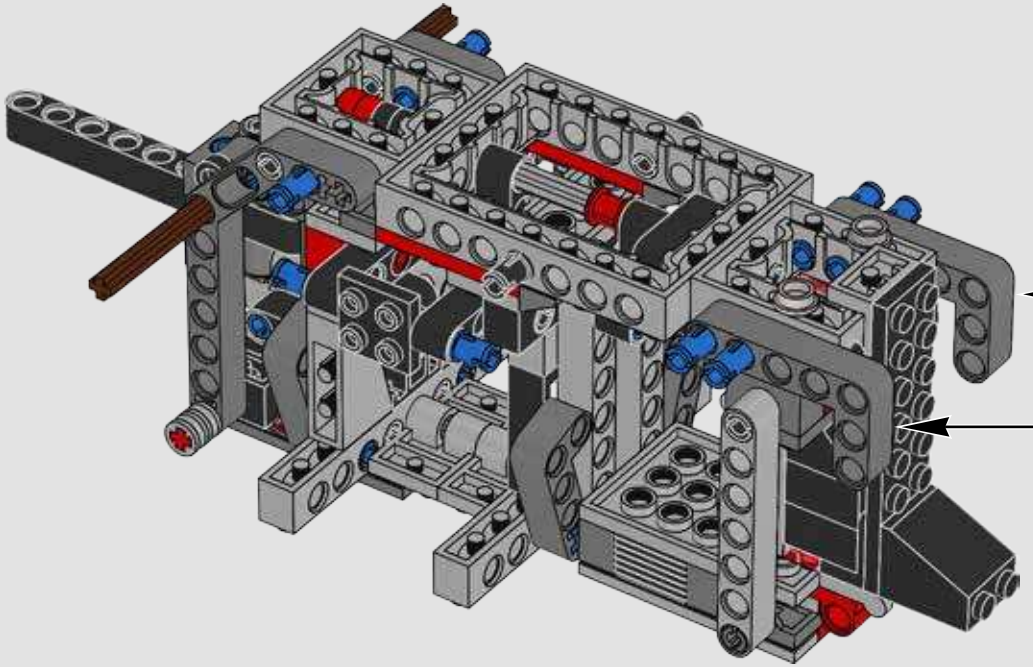

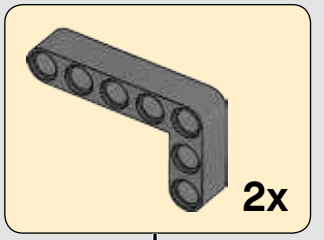

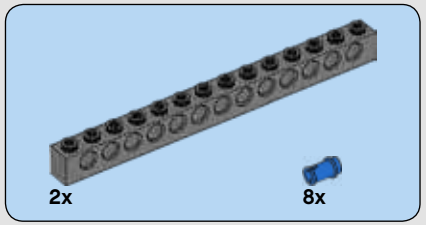

72

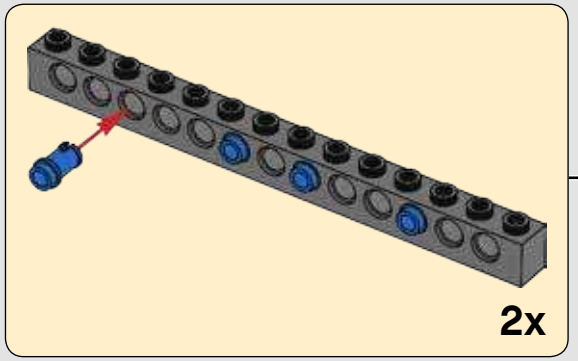

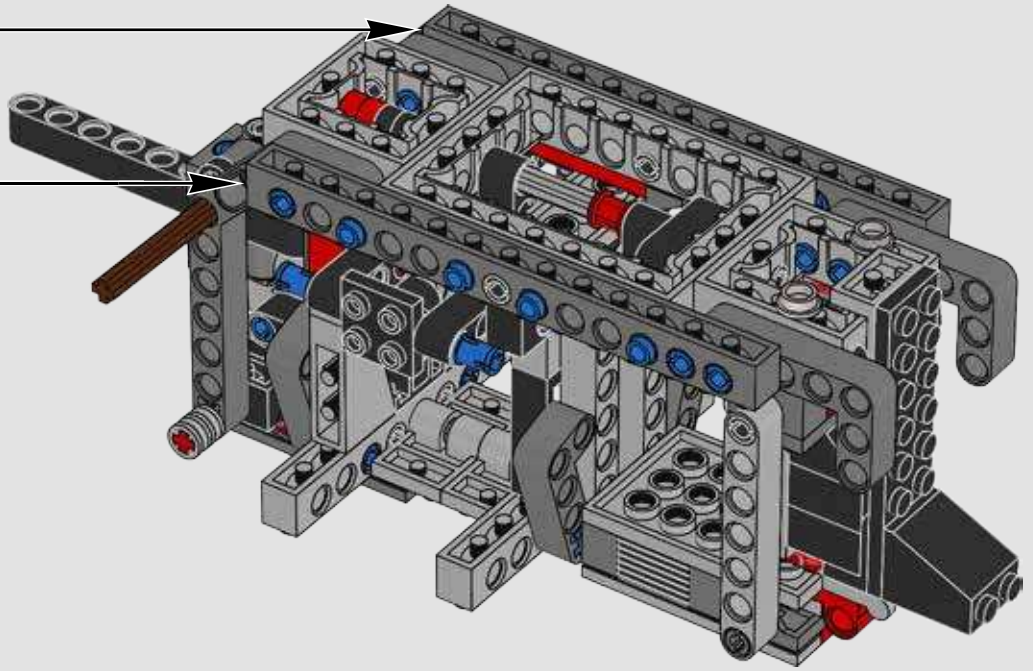

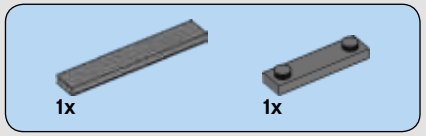

73

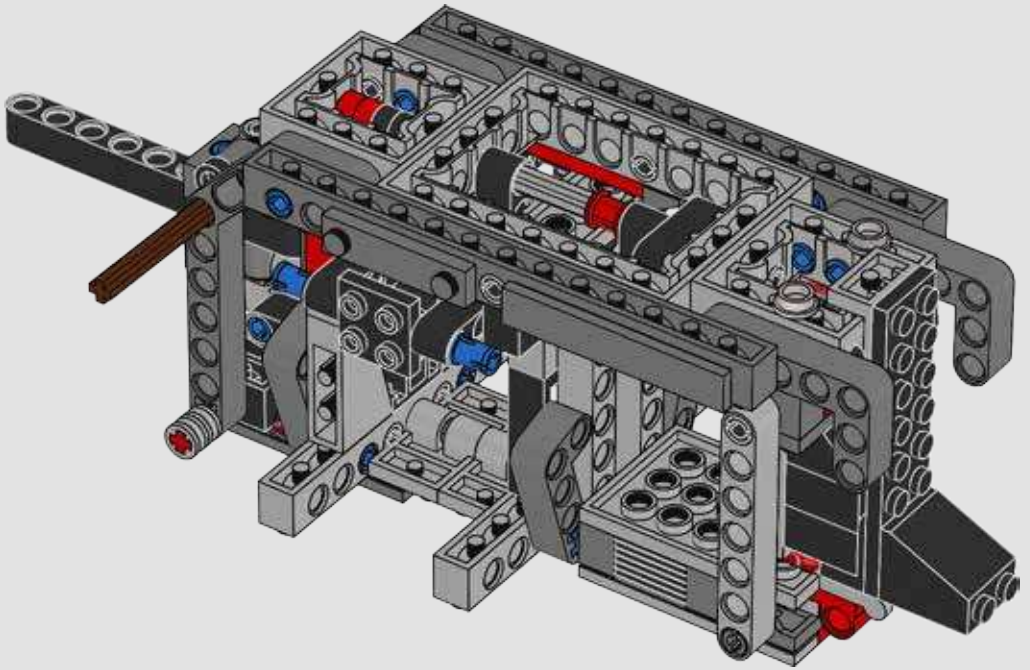

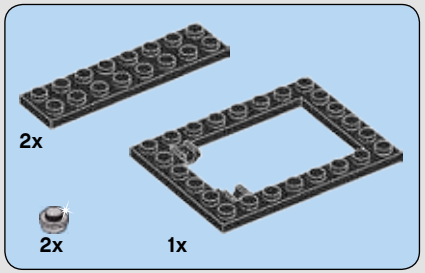

74

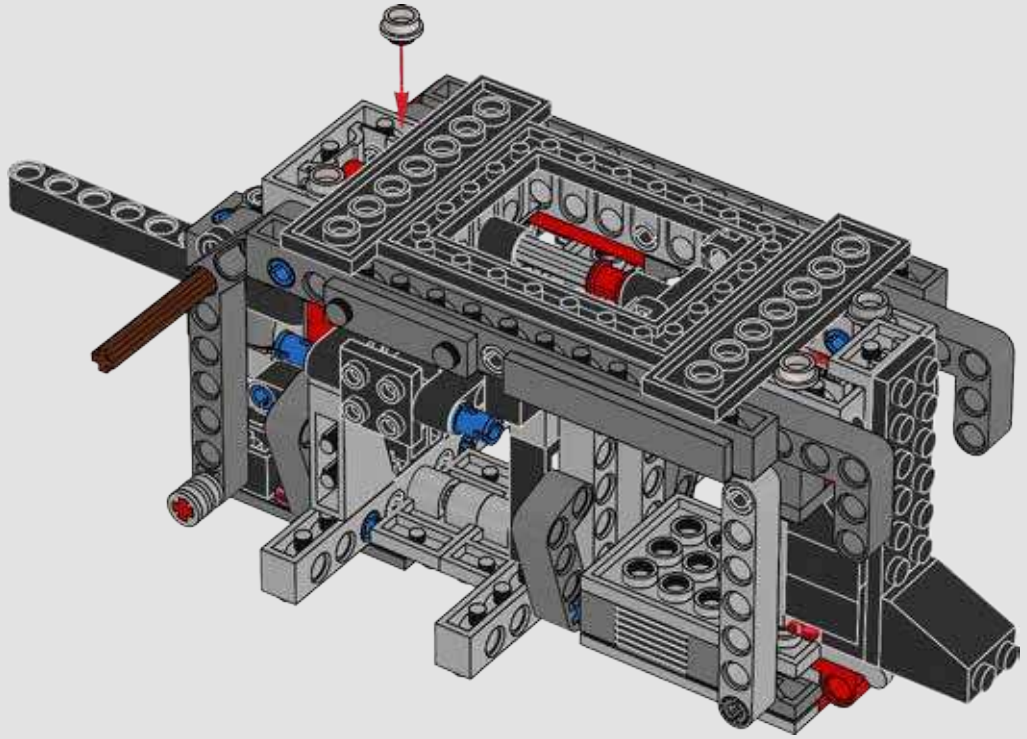

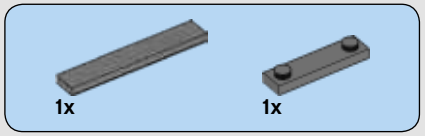

75

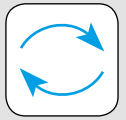

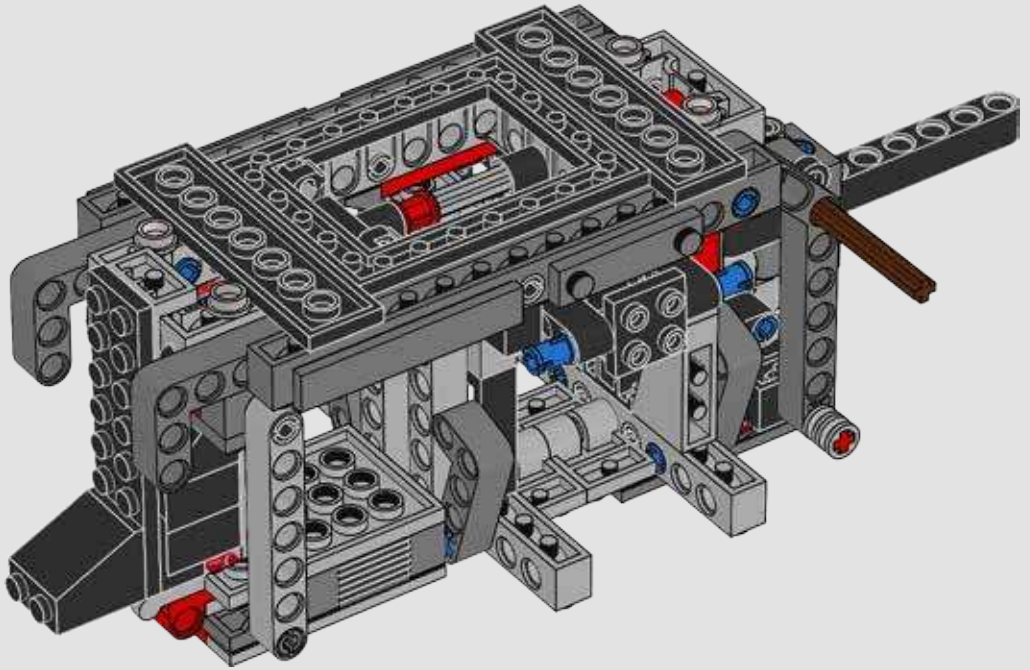

76

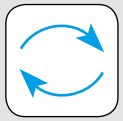

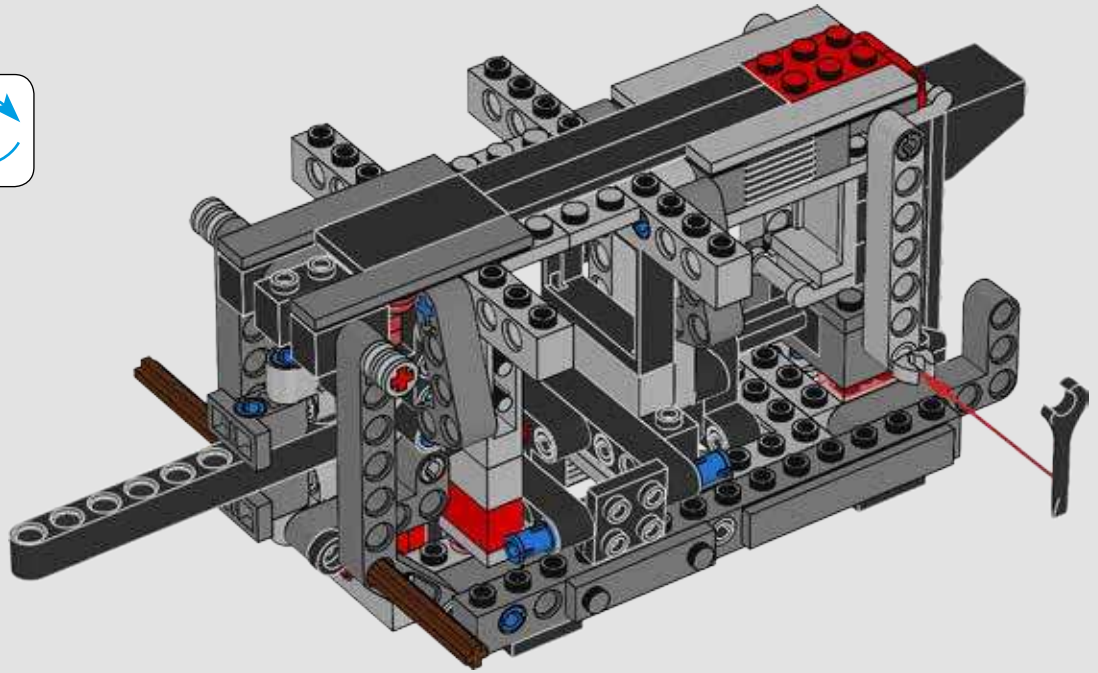

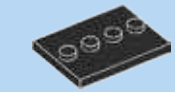

77

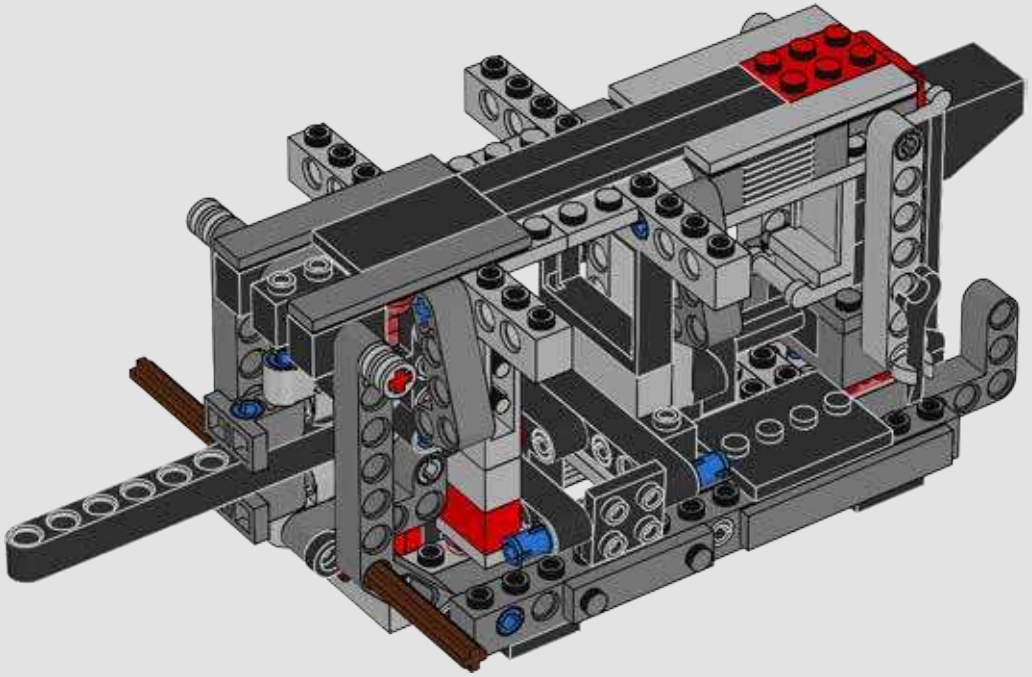

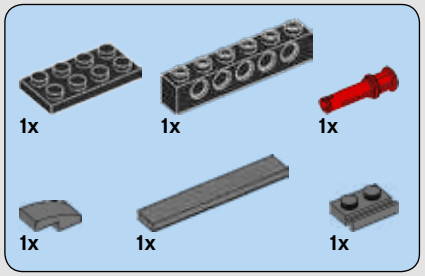

78

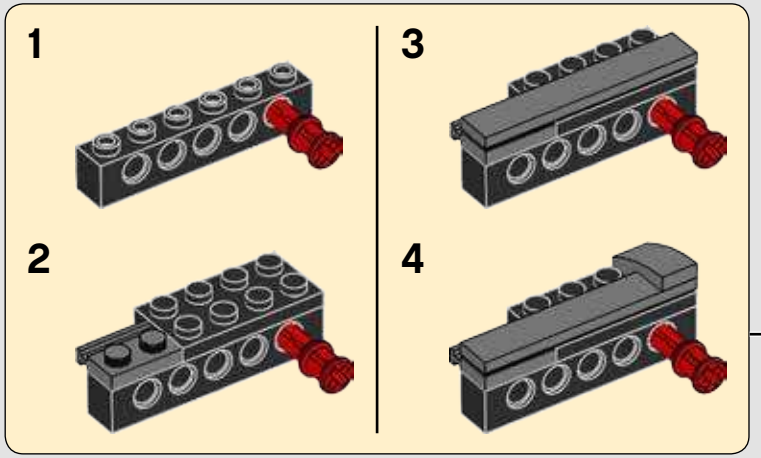

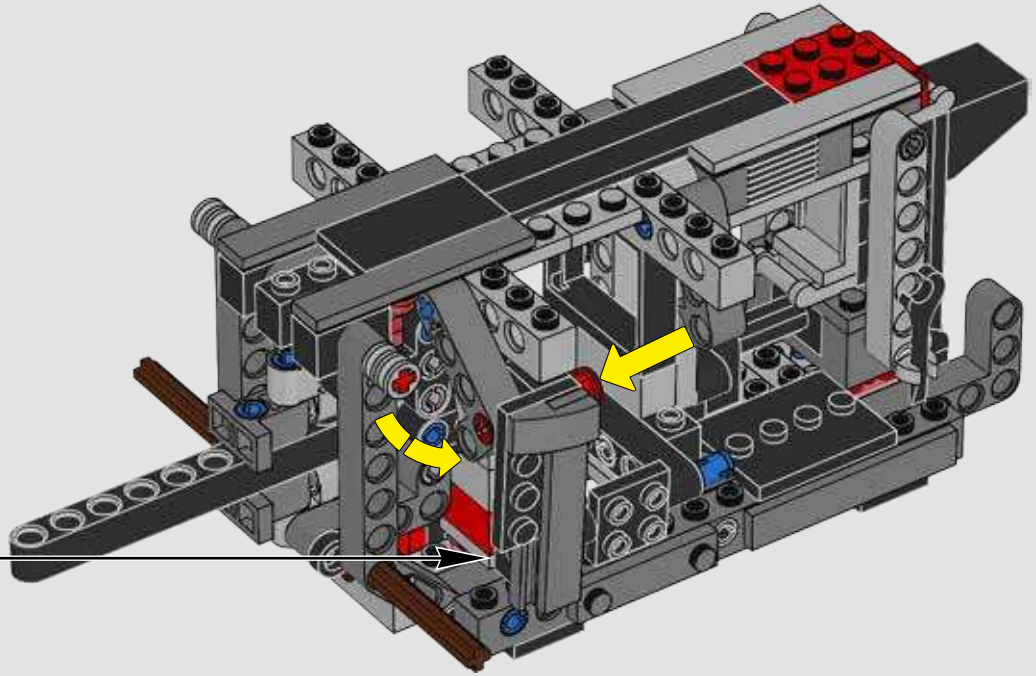

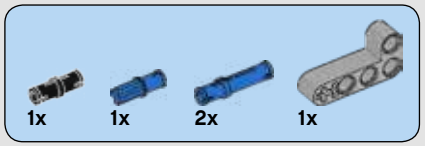

79

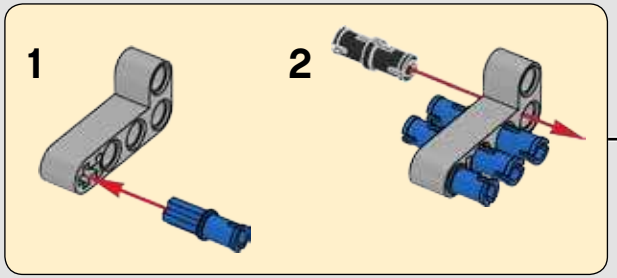

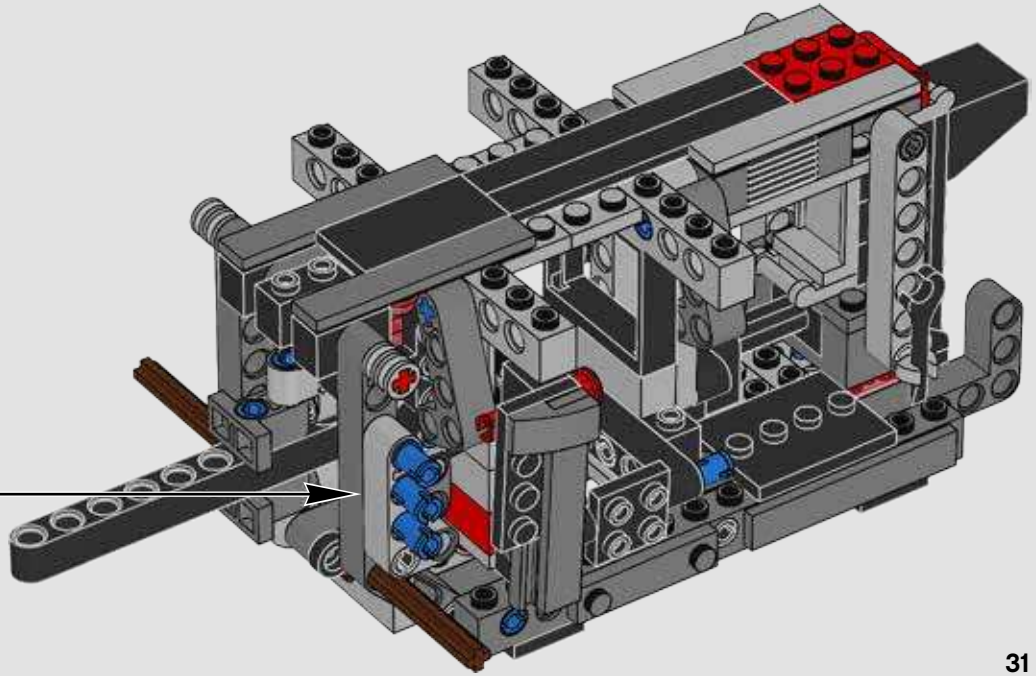

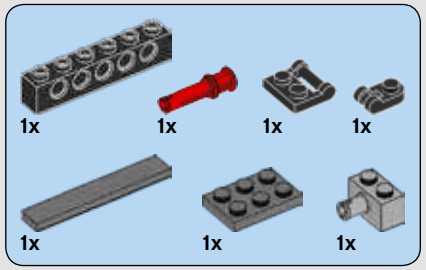

80

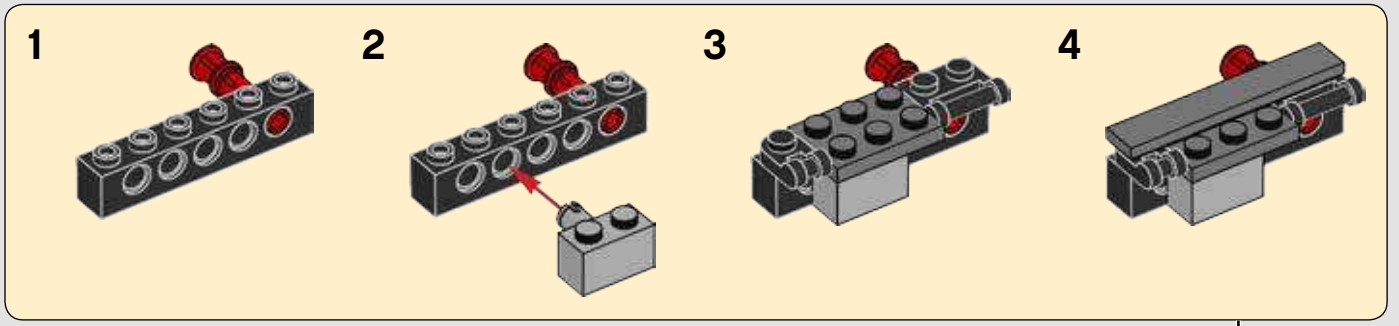

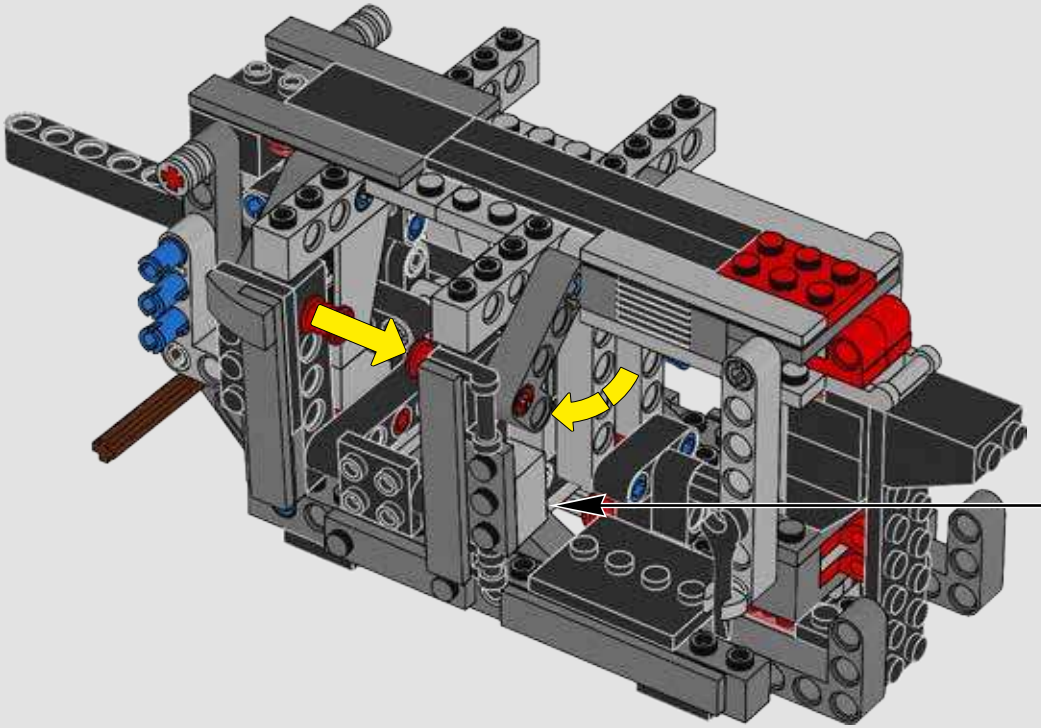

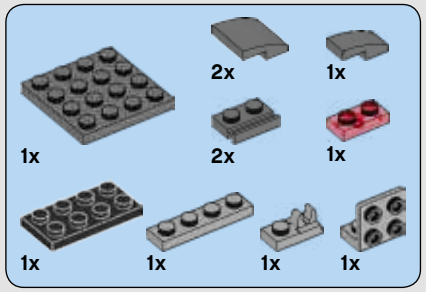

81

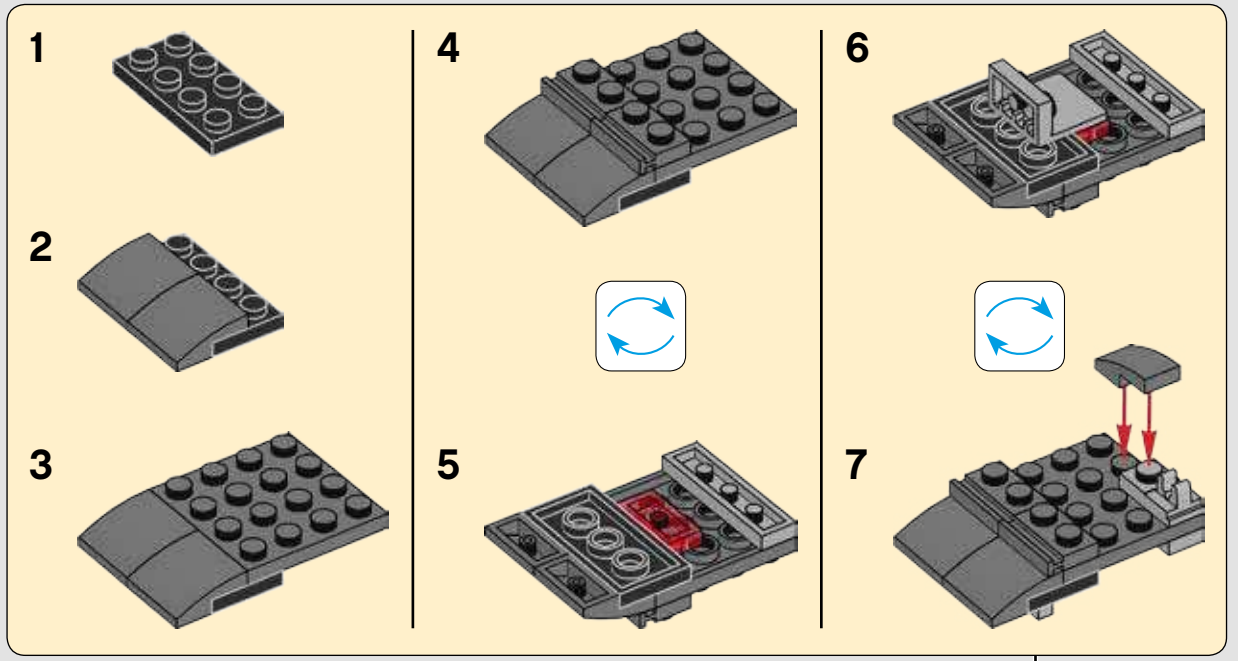

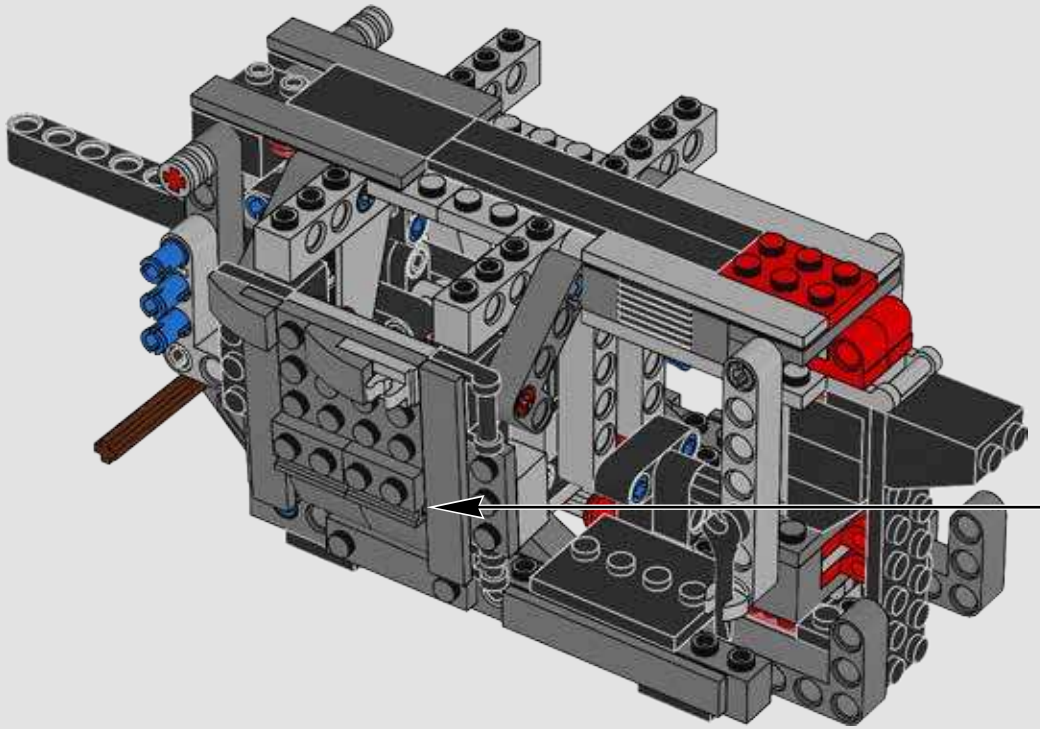

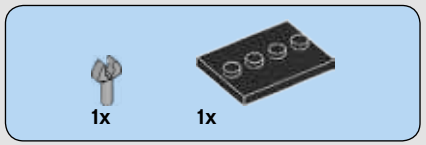

82

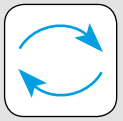

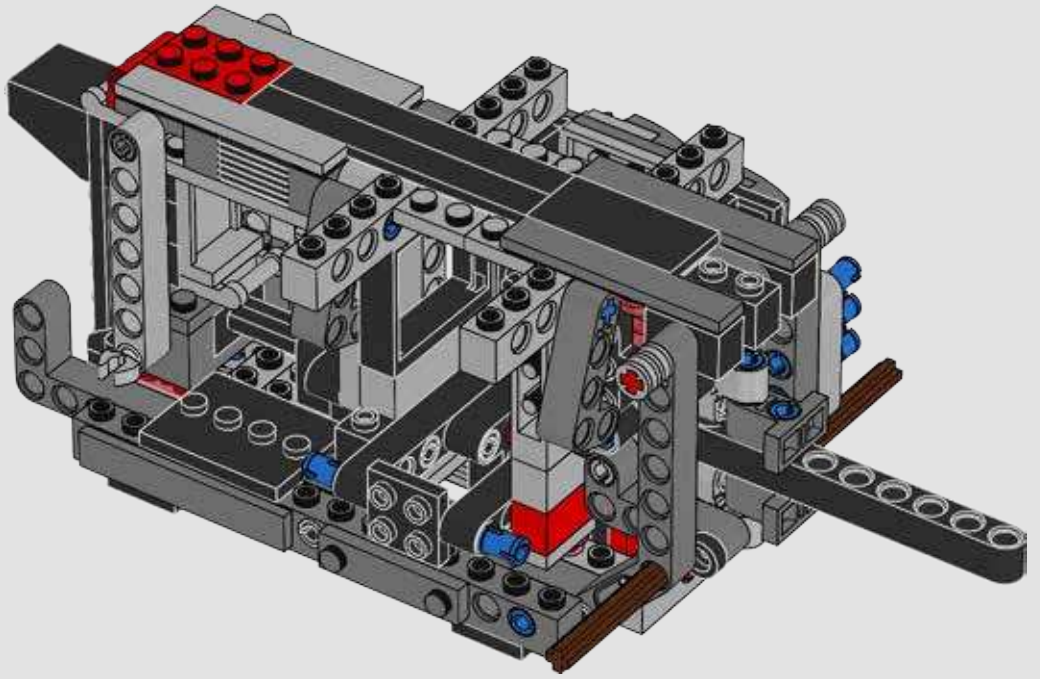

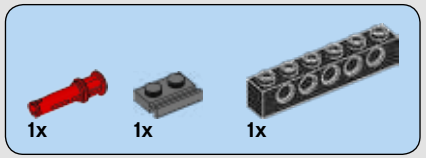

83

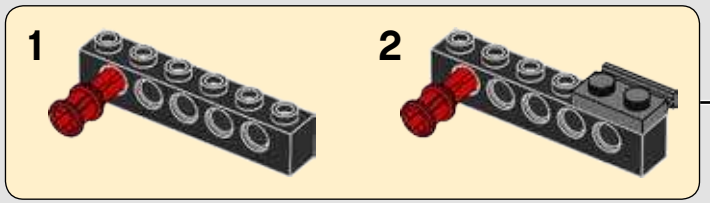

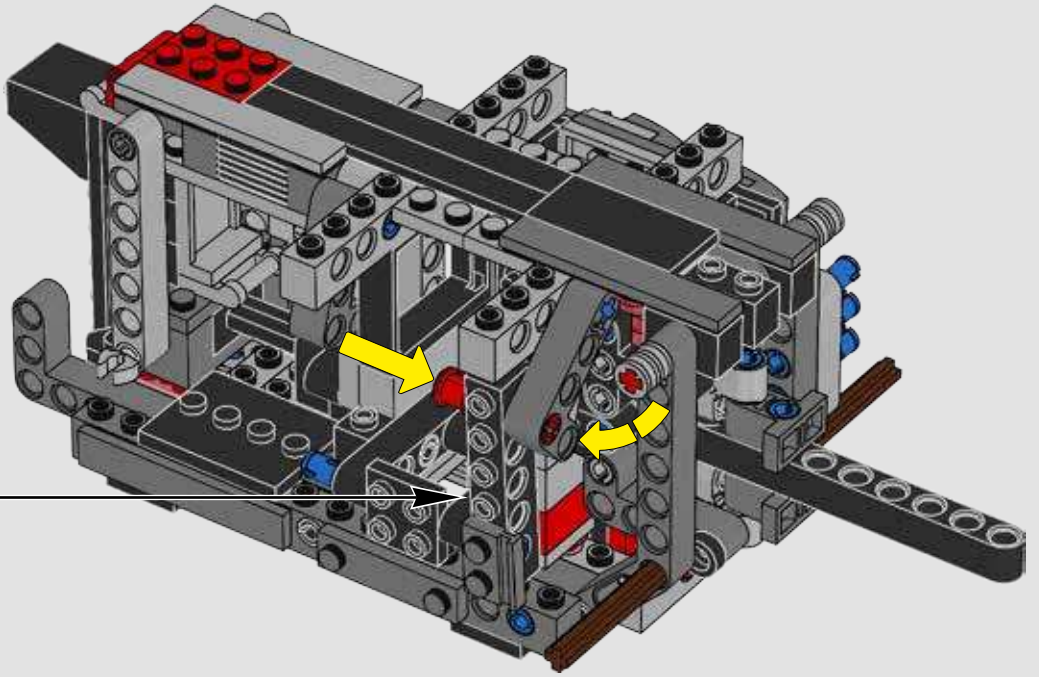

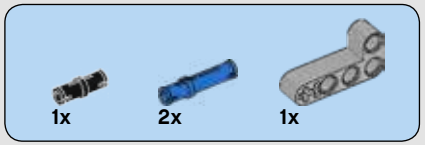

84

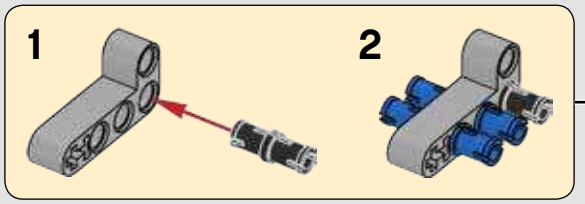

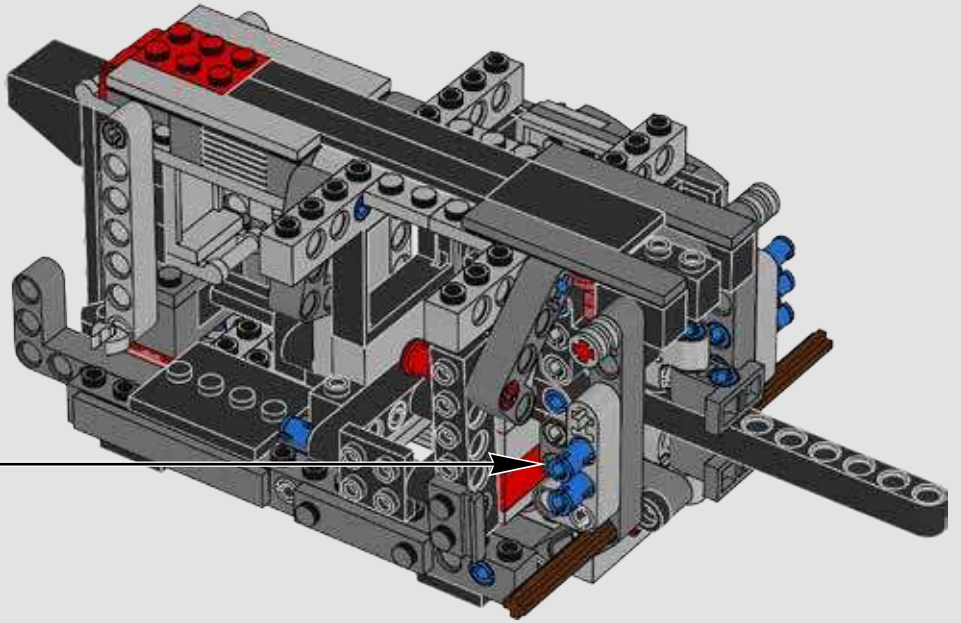

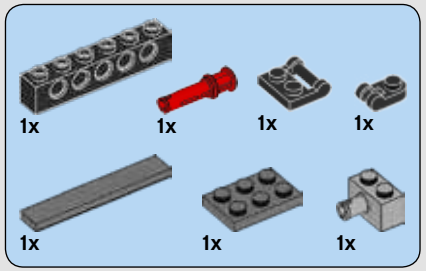

85

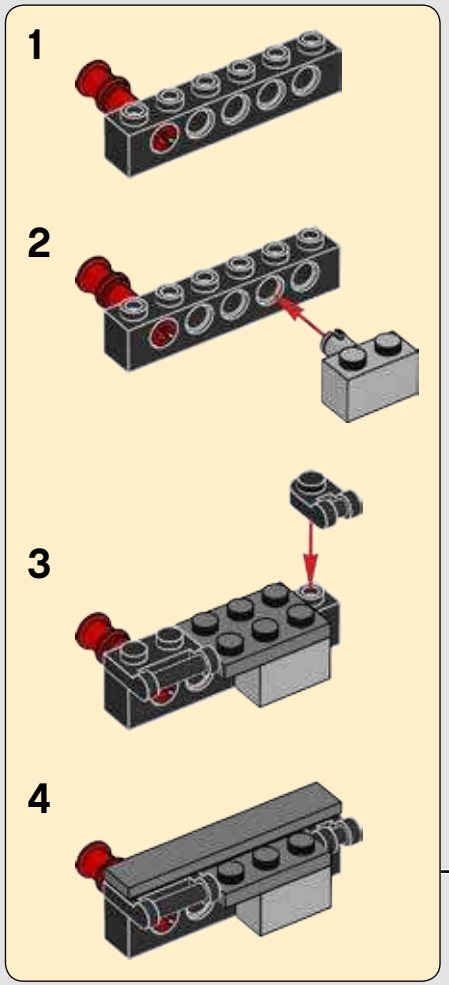

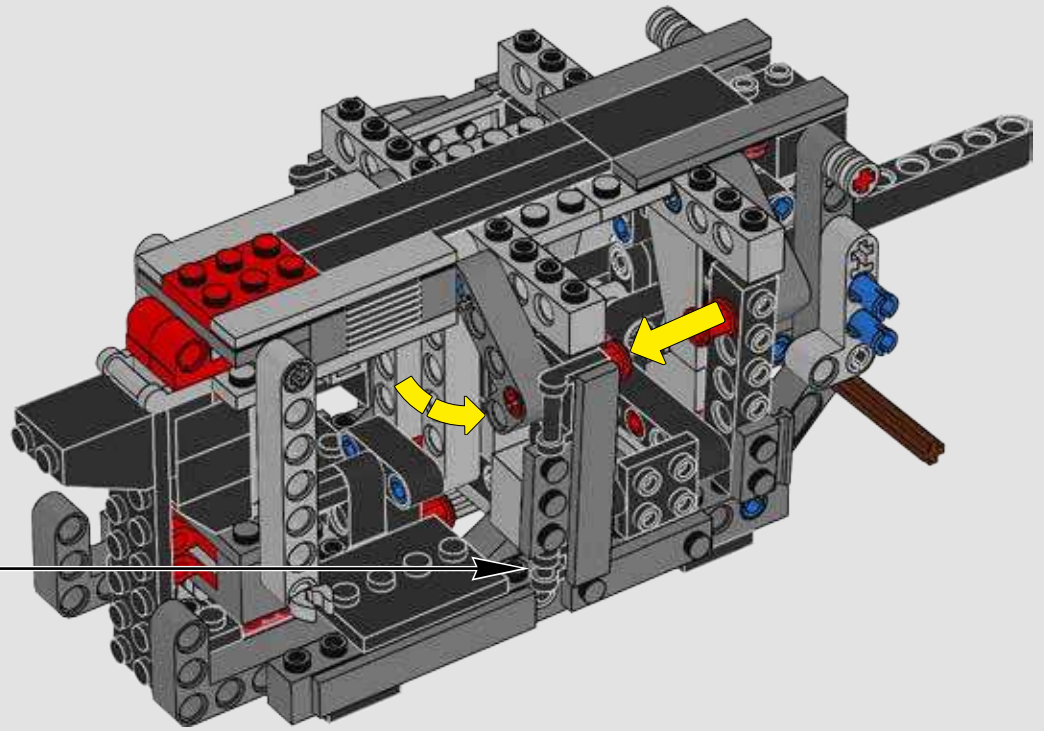

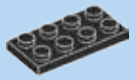

86

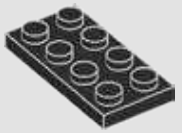

87

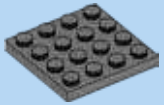

88

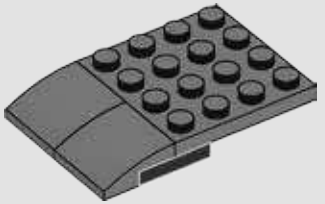

89

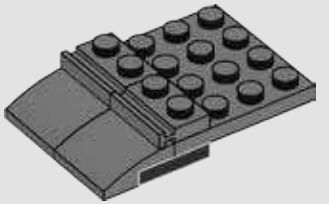

90

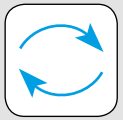

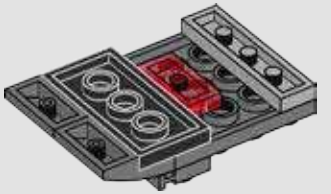

91

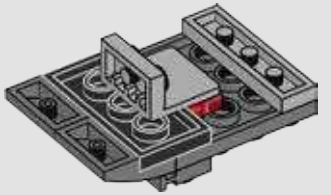

92

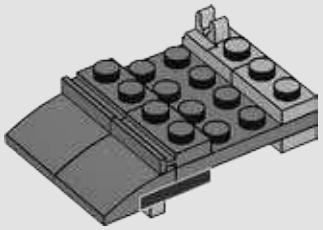

93

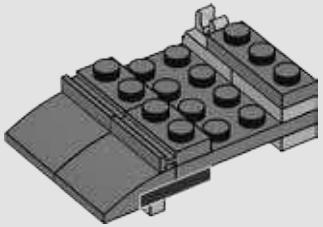

94

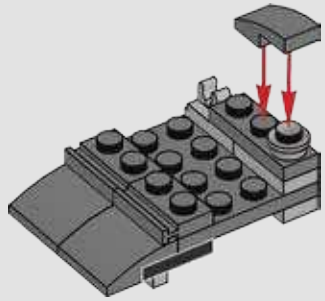

95

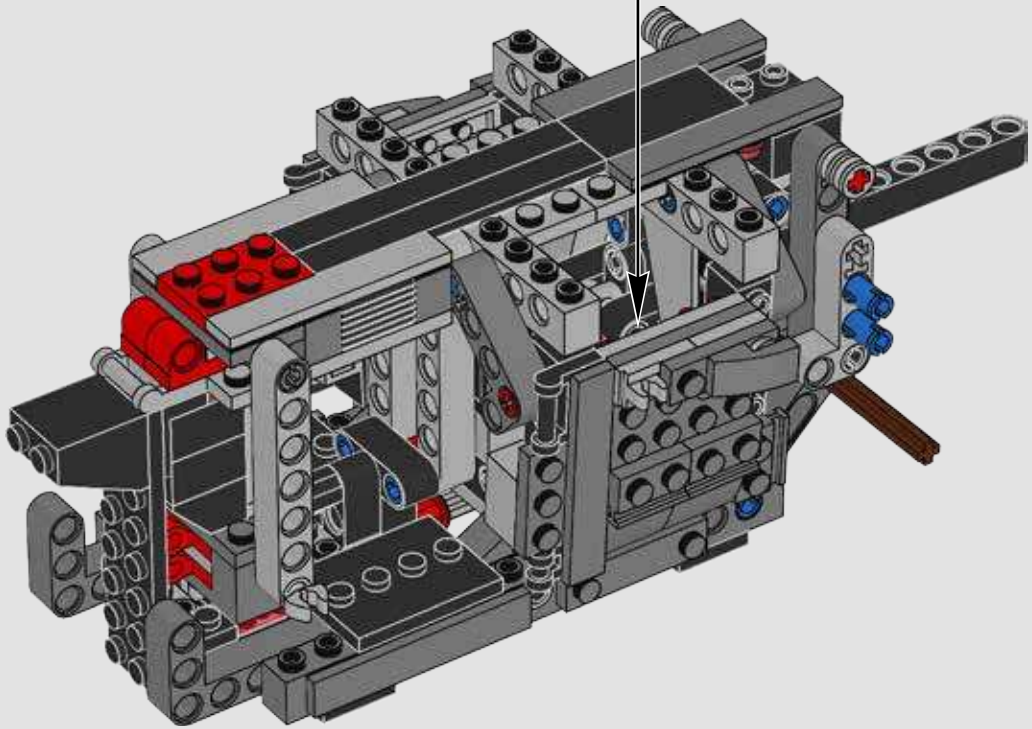

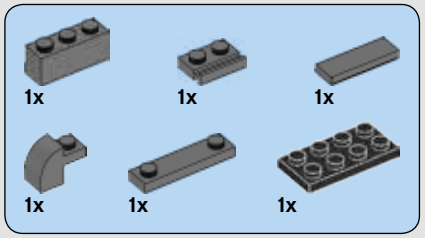

96

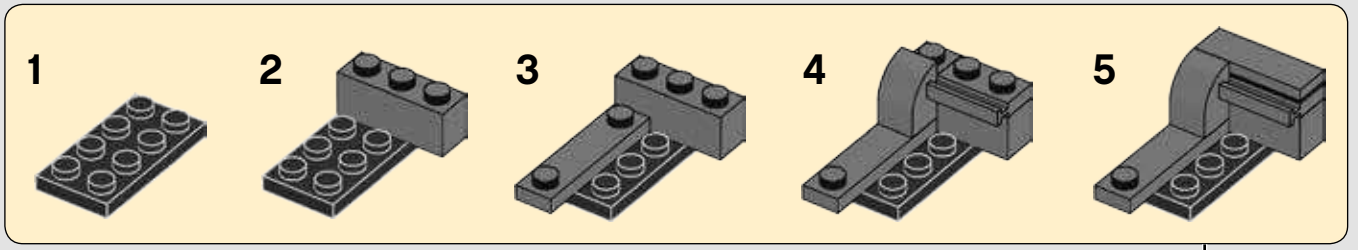

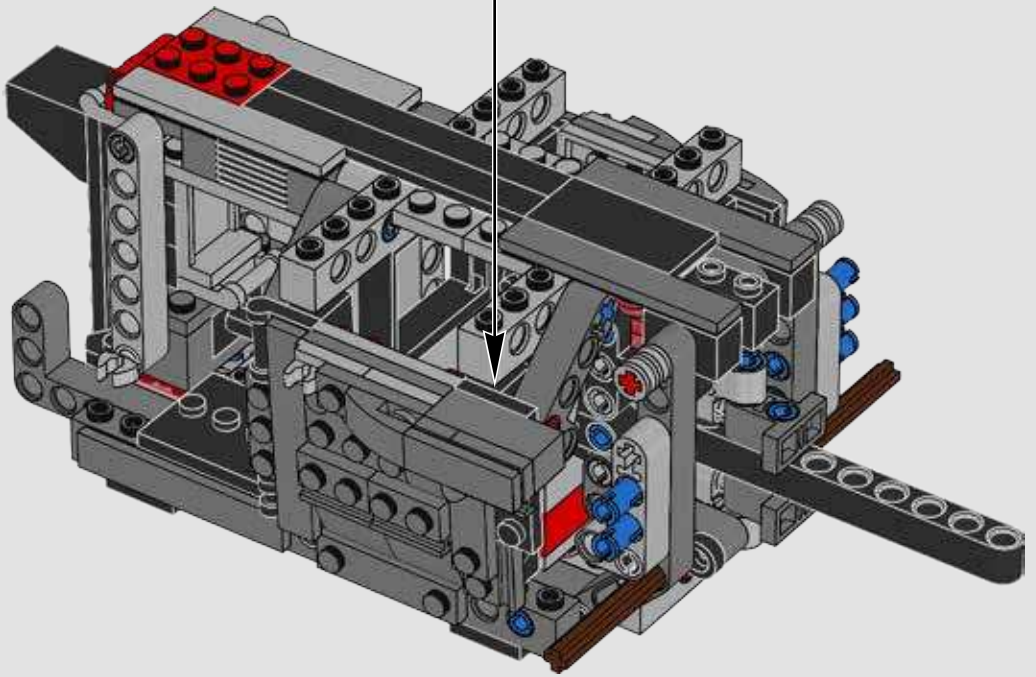

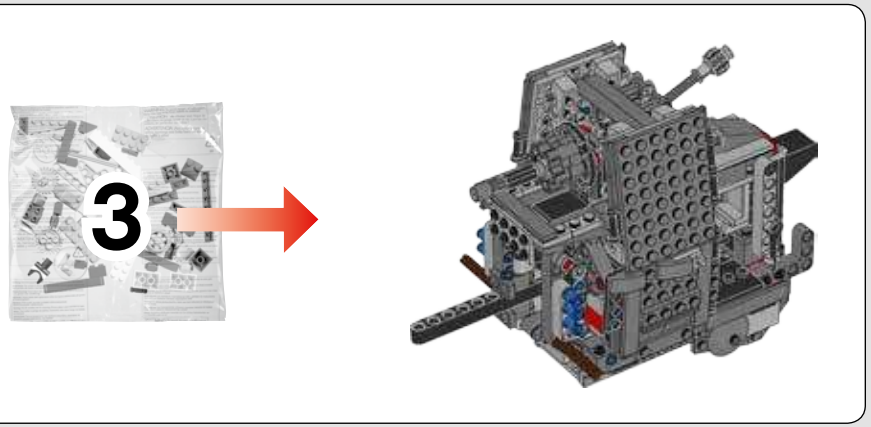

2x

97

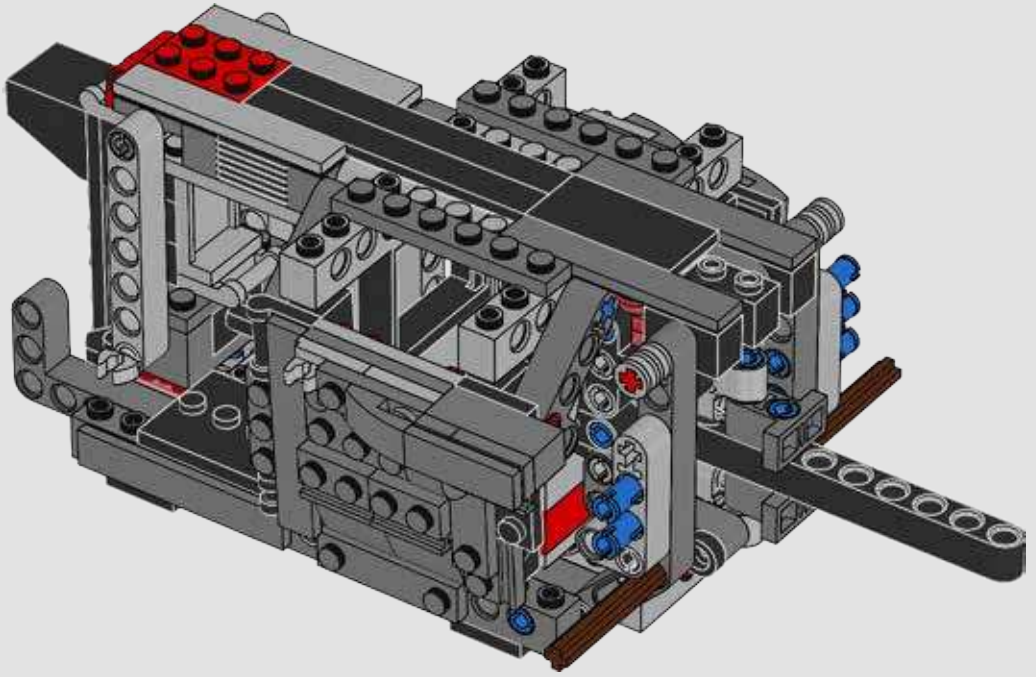

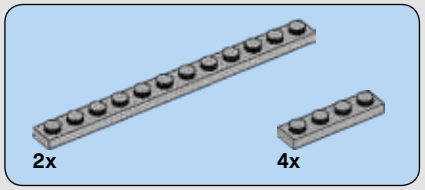

98

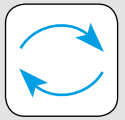

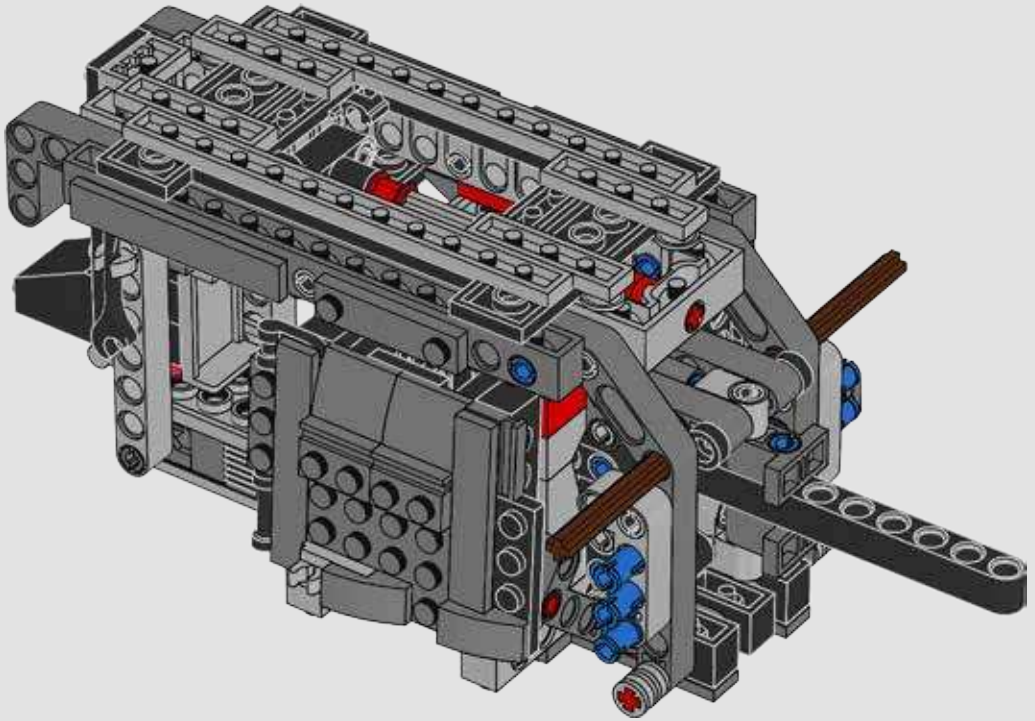

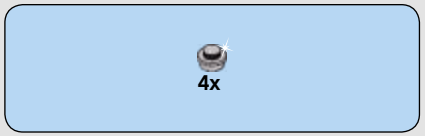

99

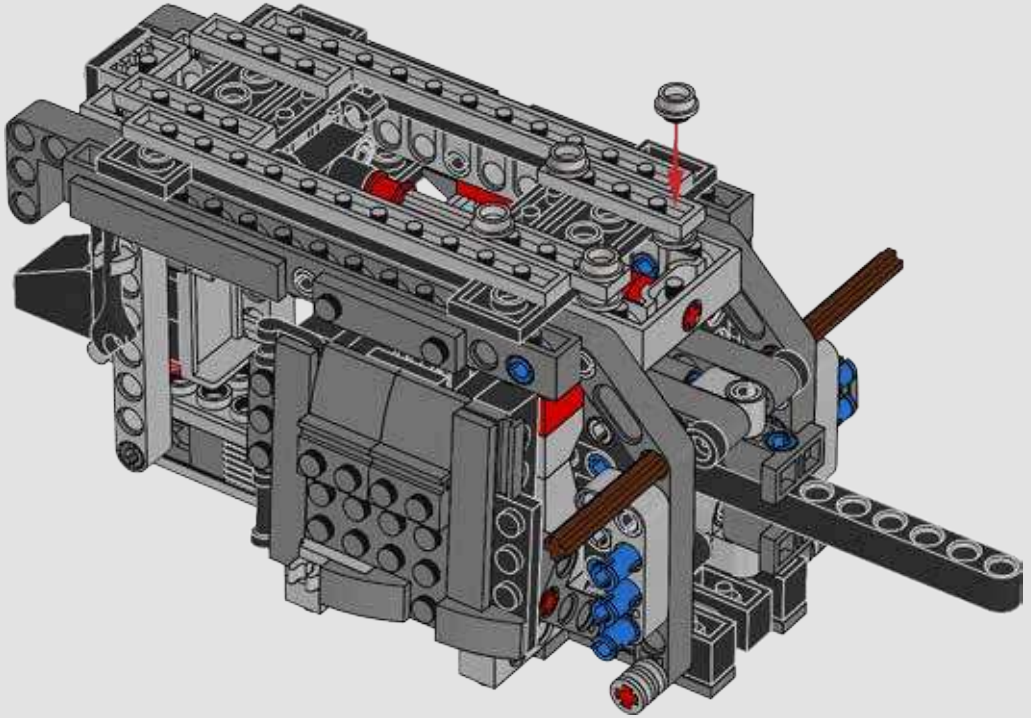

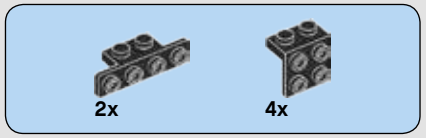

100

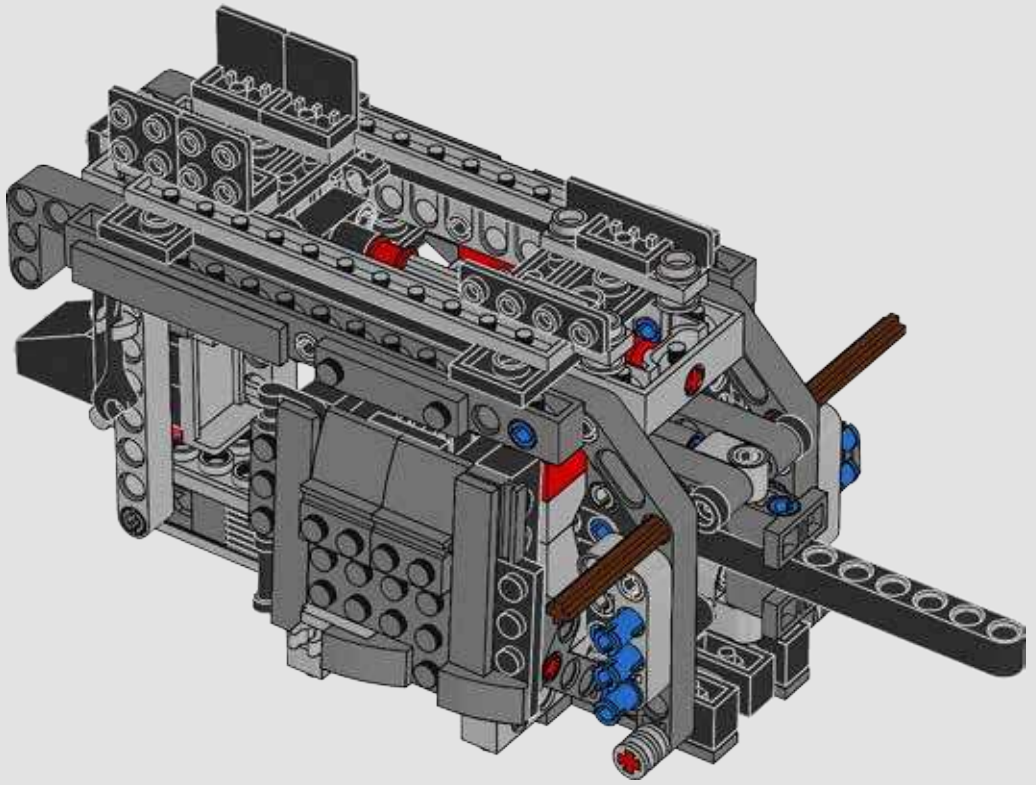

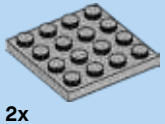

2x

101

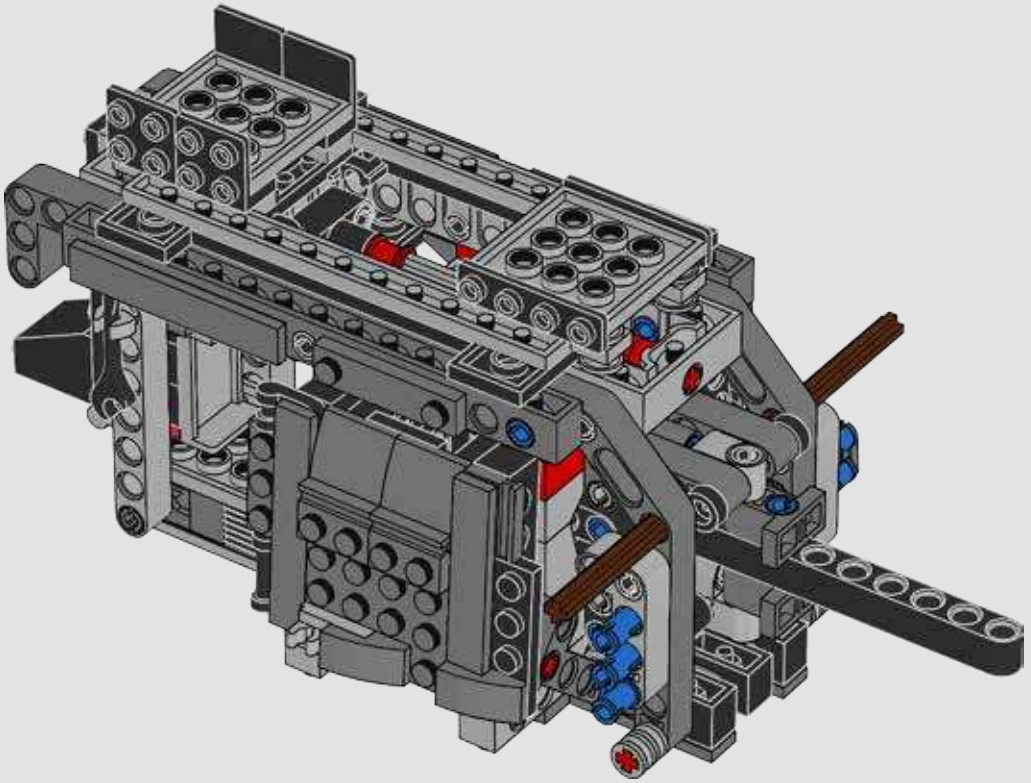

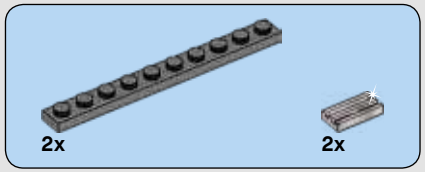

102

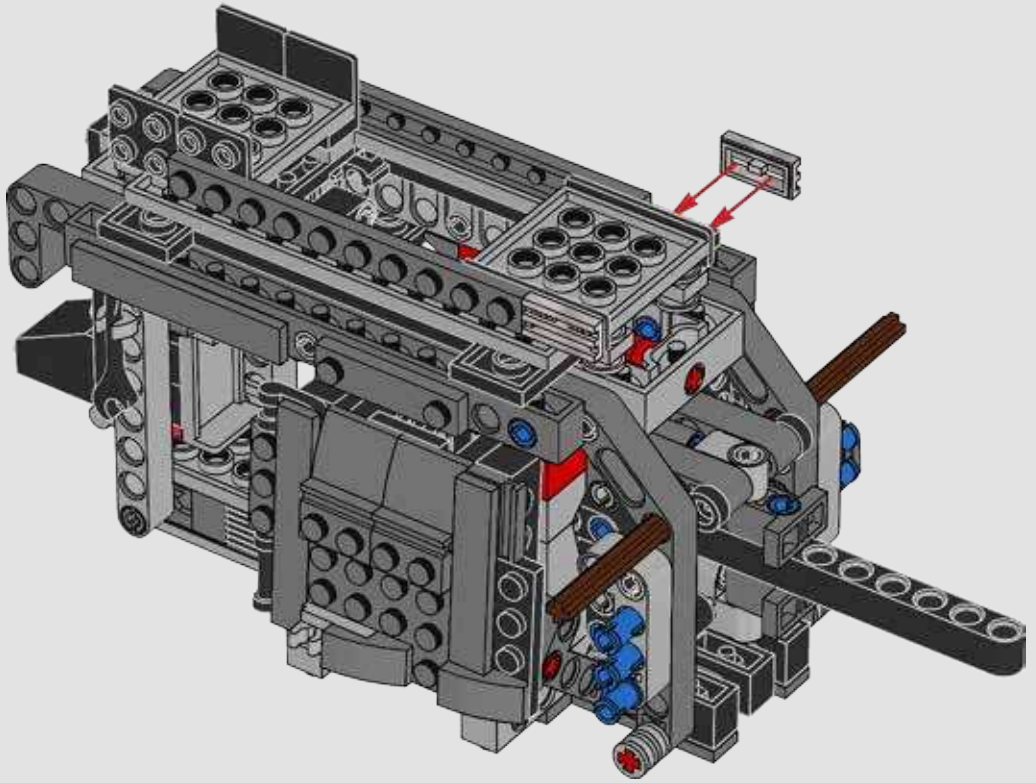

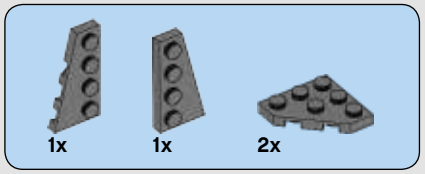

103

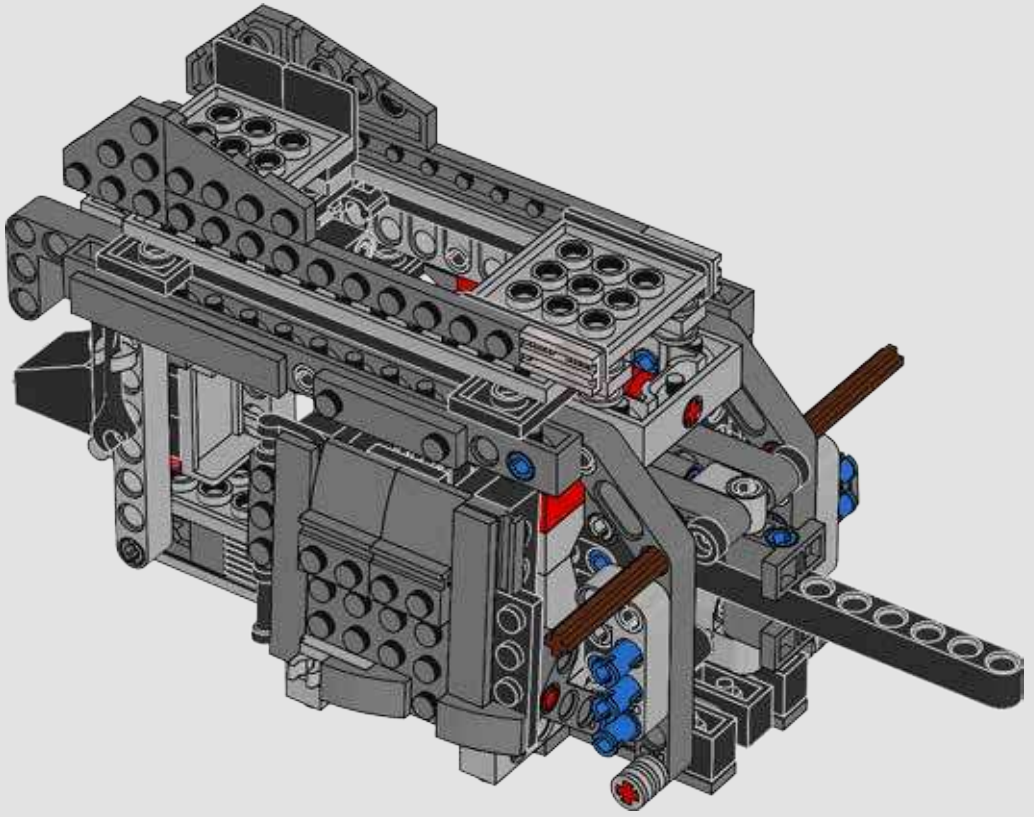

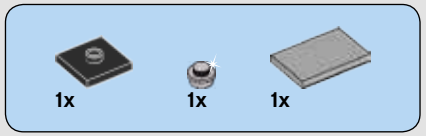

104

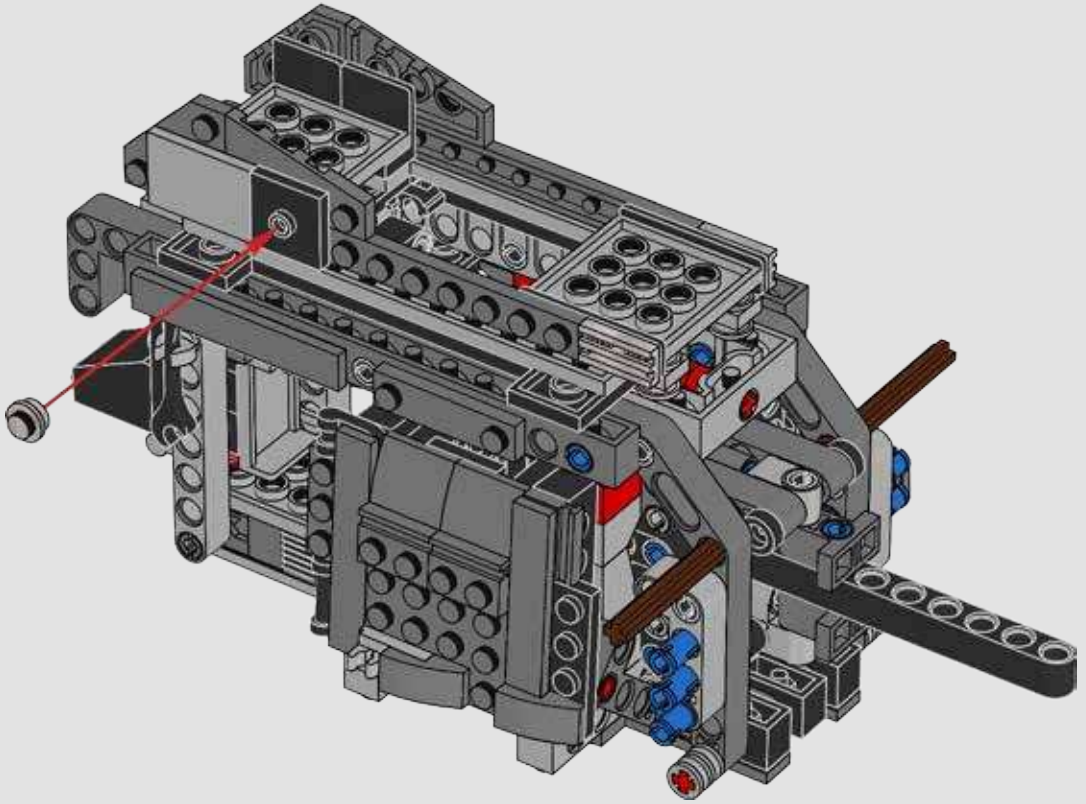

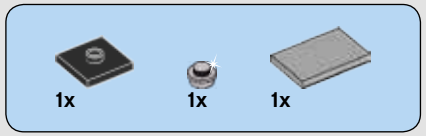

105

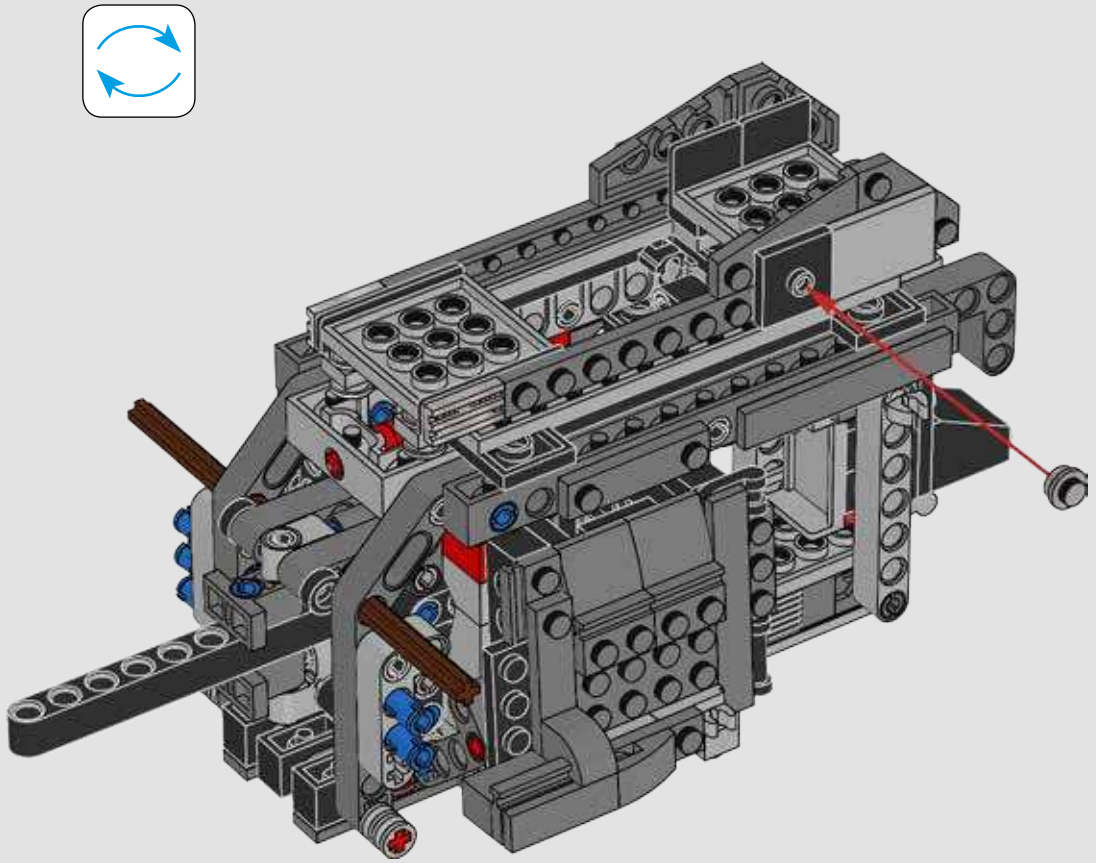

2x

106

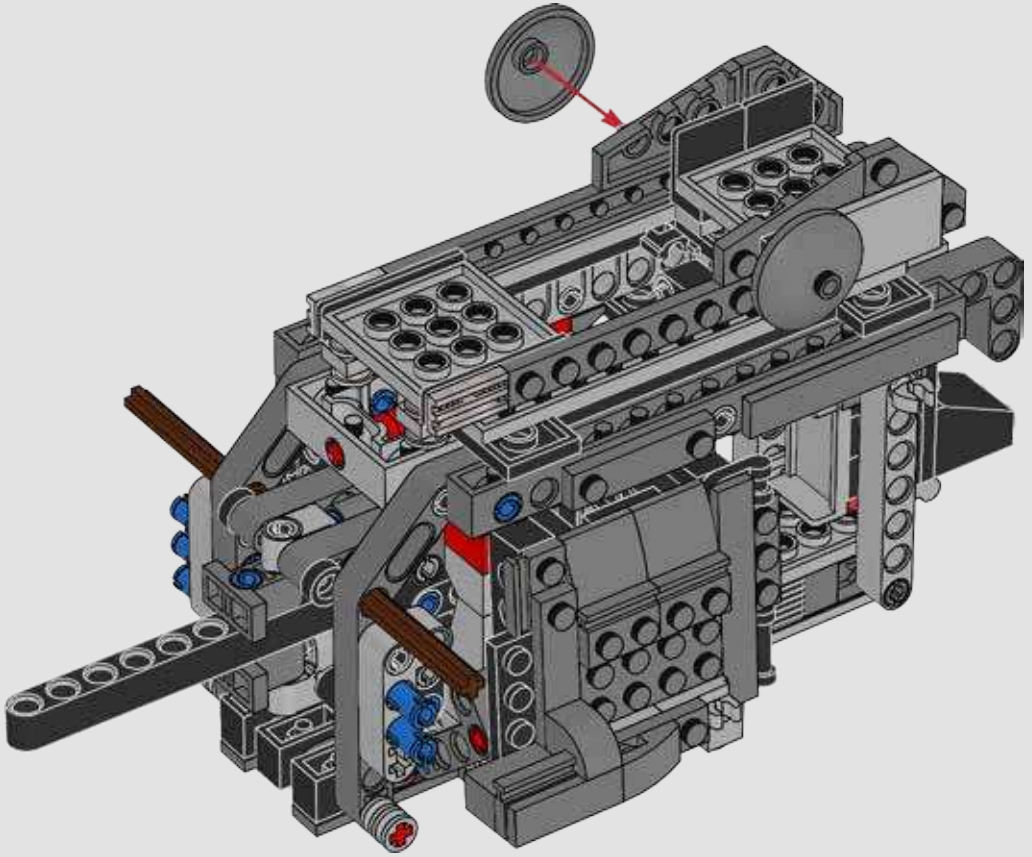

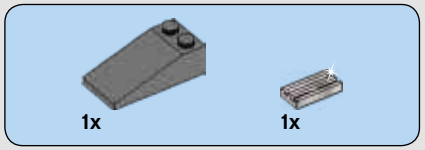

107

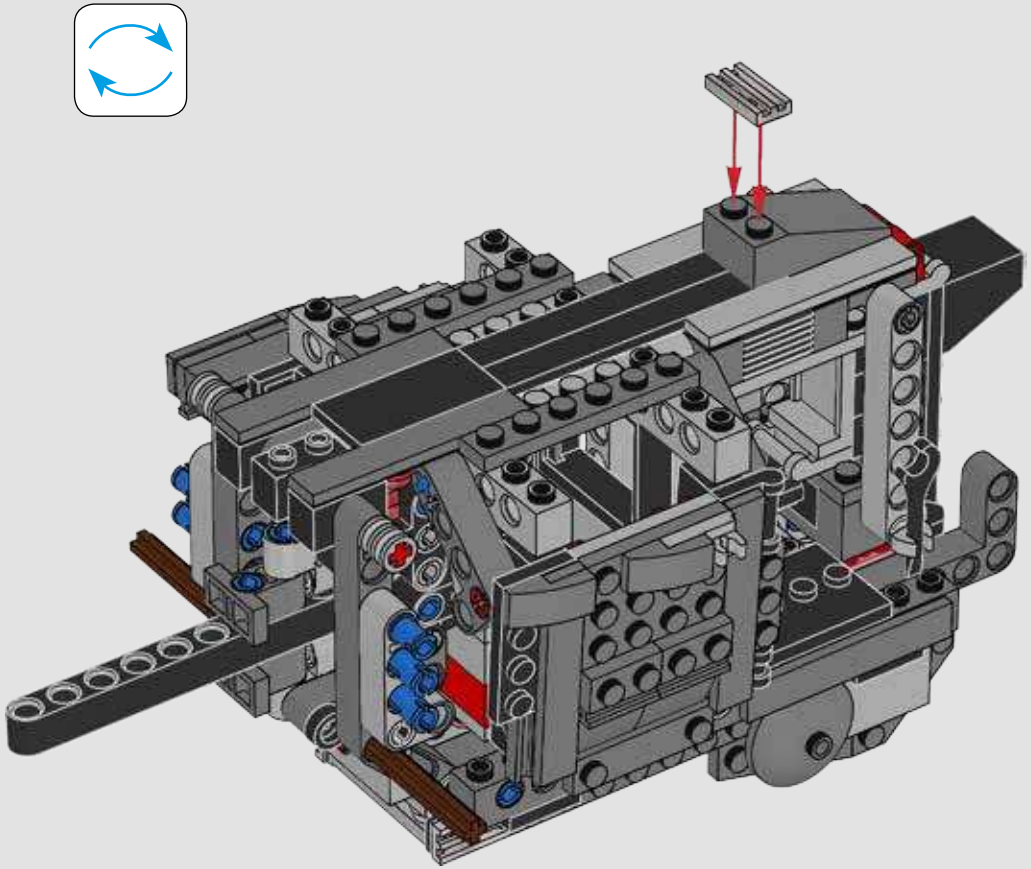

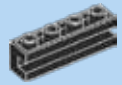

2x

108

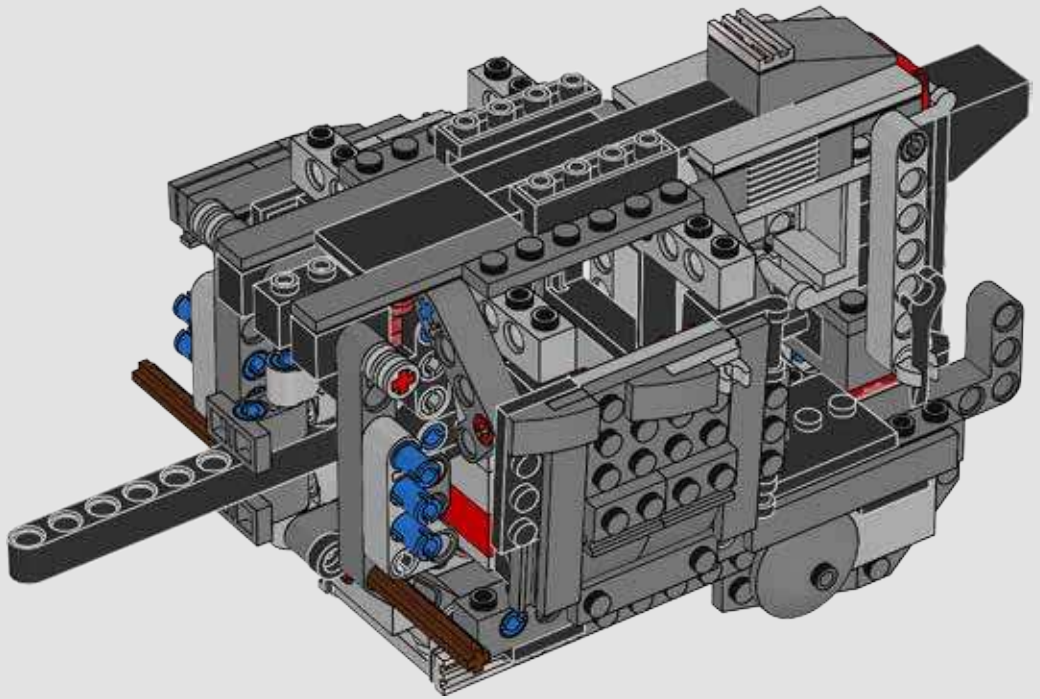

2x

109

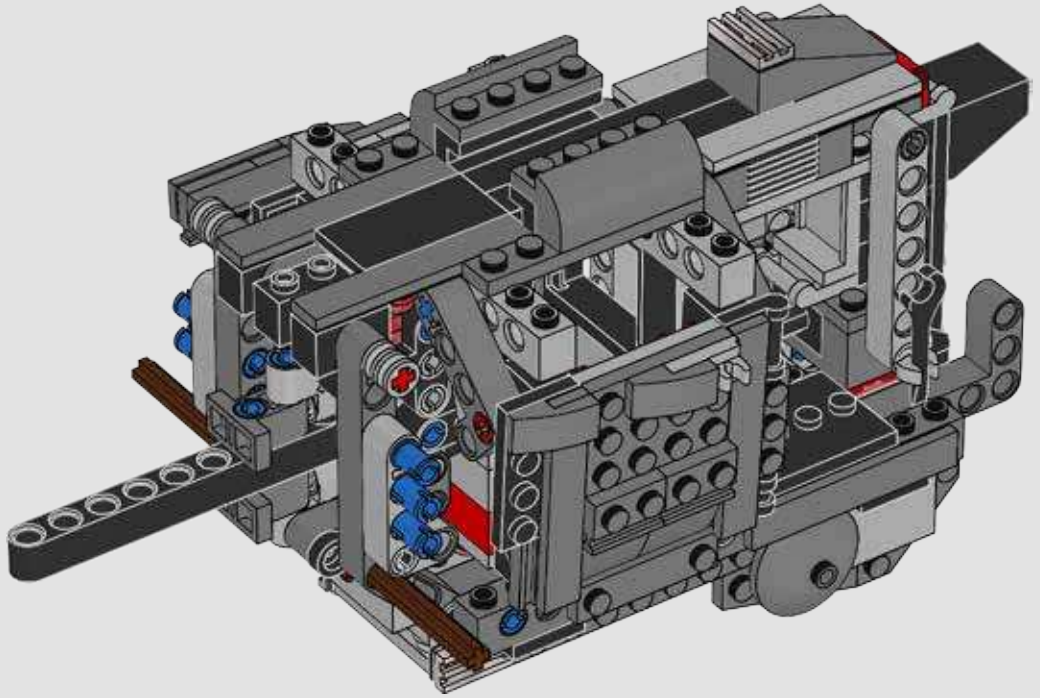

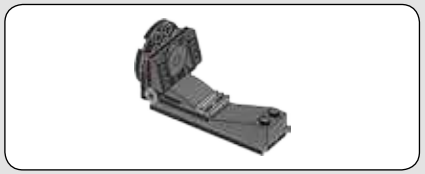

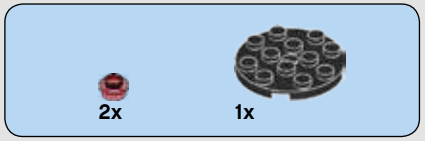

110

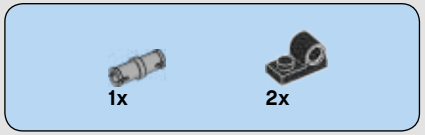

111

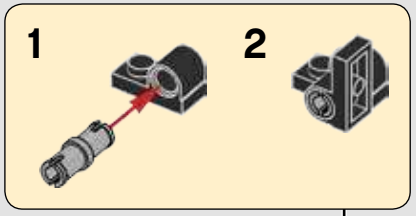

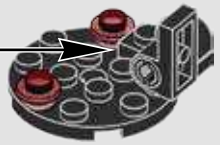

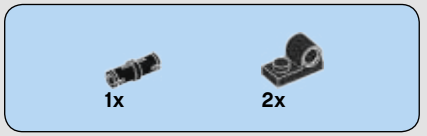

112

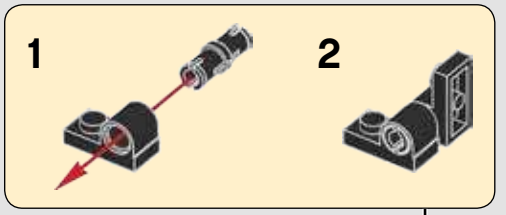

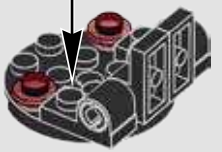

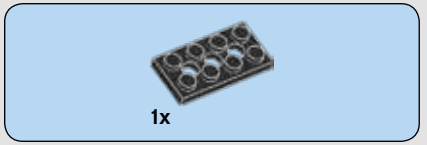

113

114

115

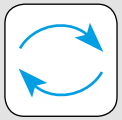

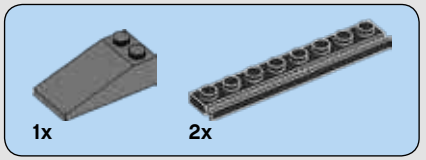

116

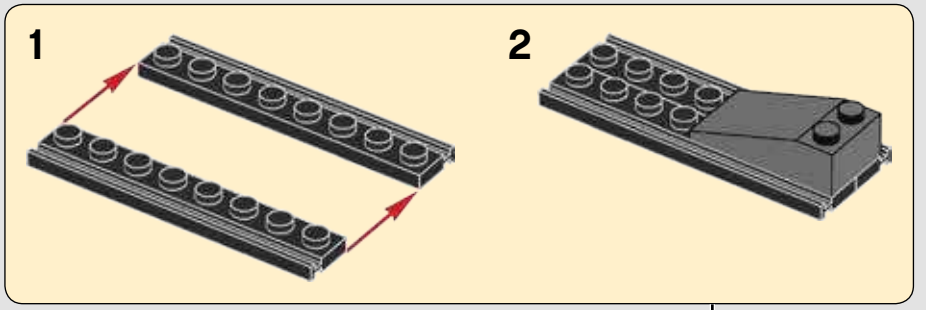

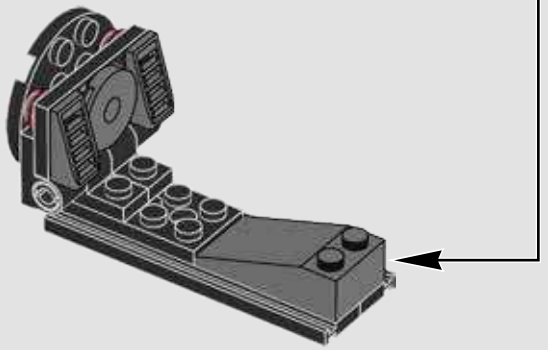

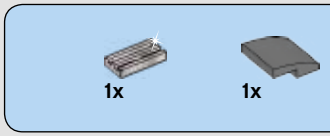

117

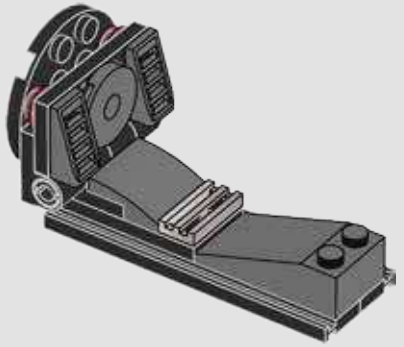

118

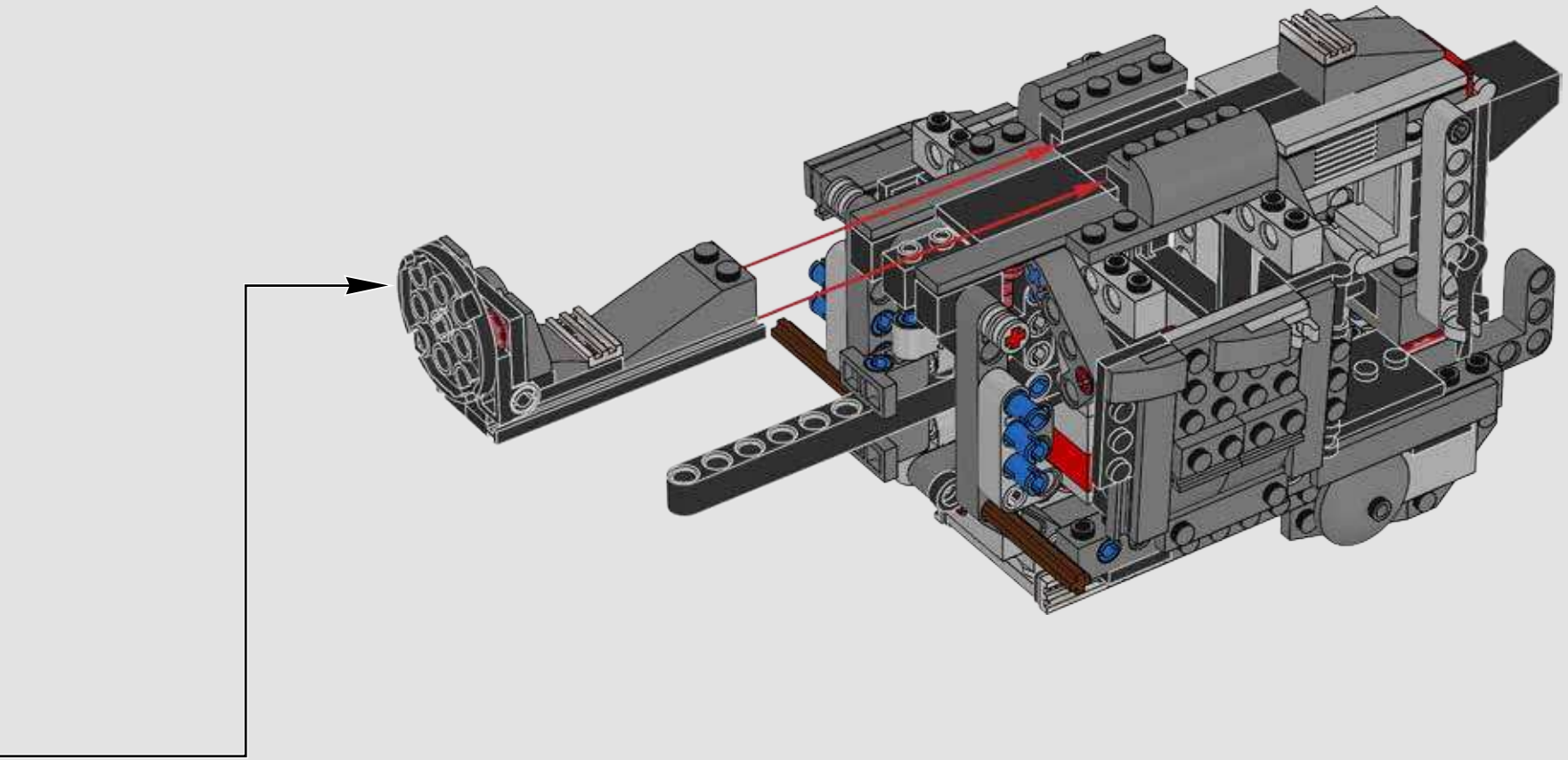

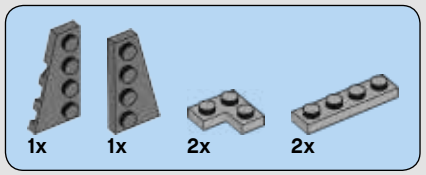

119

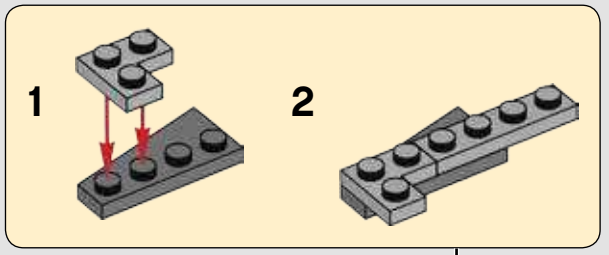

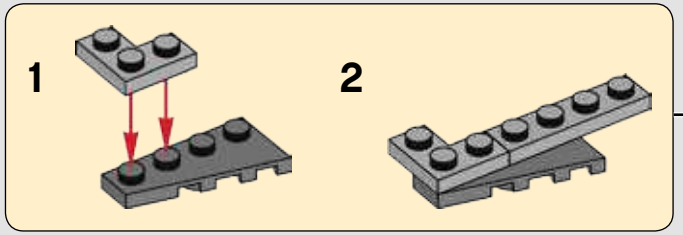

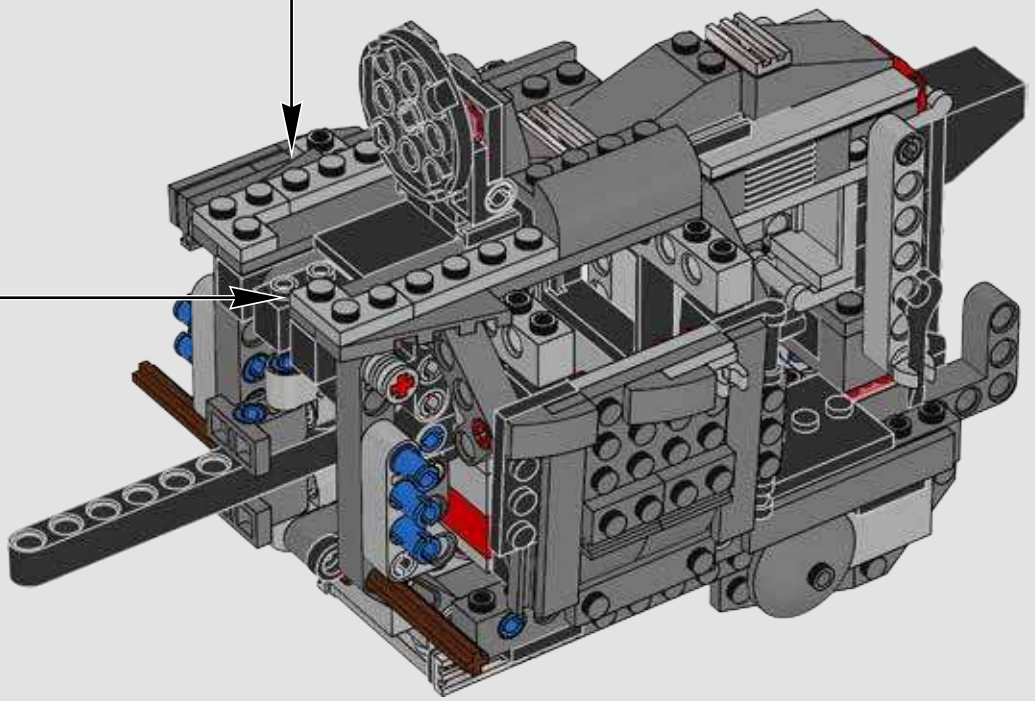

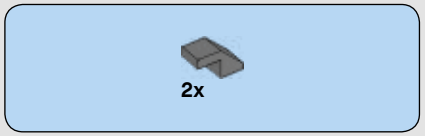

120

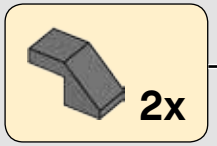

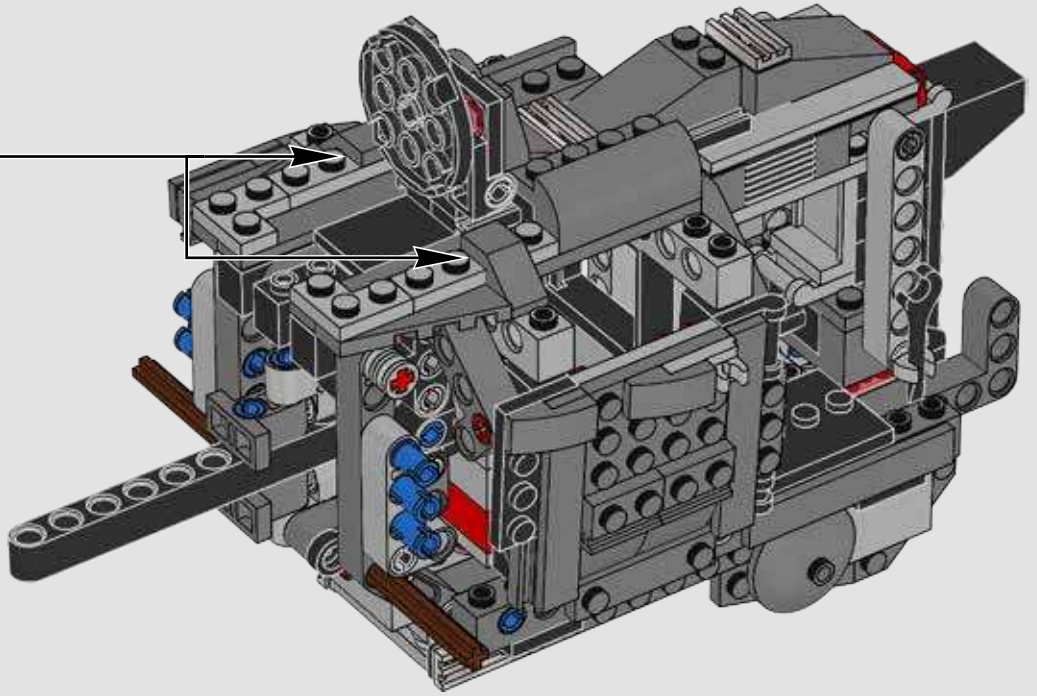

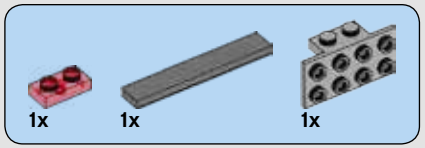

121

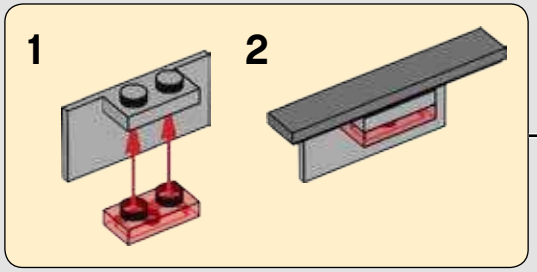

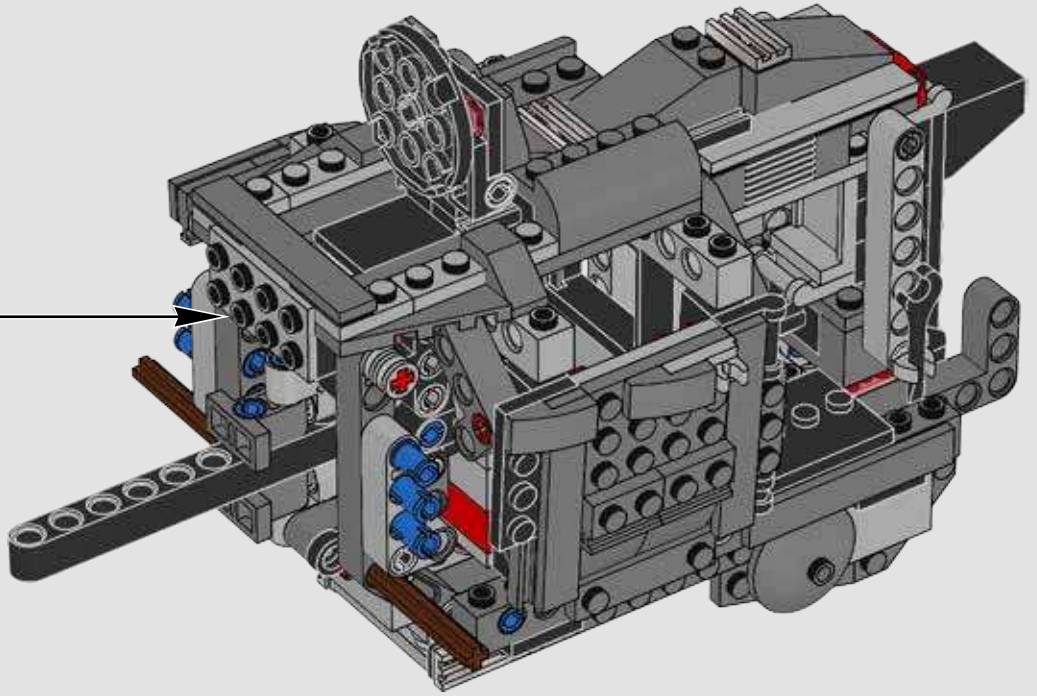

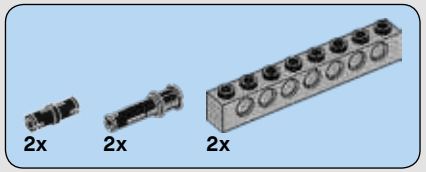

122

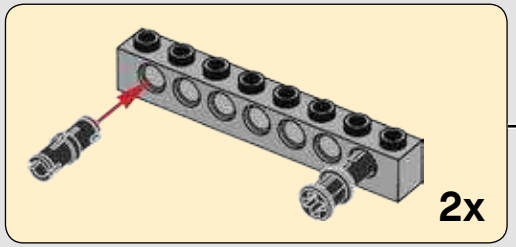

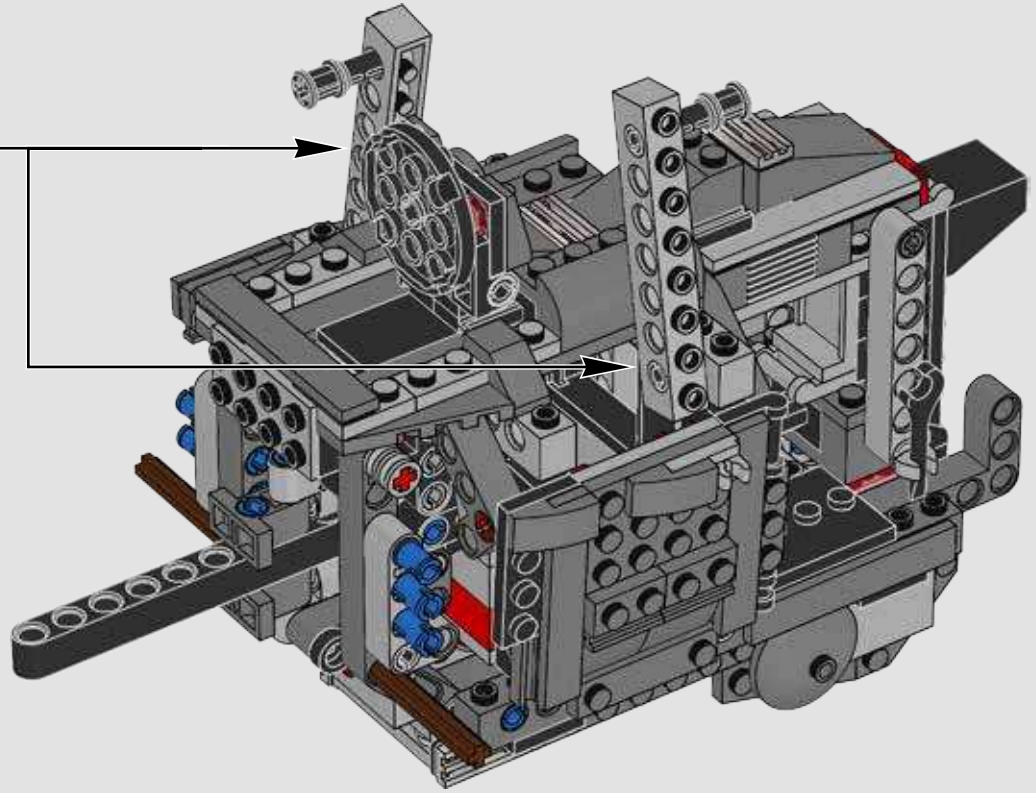

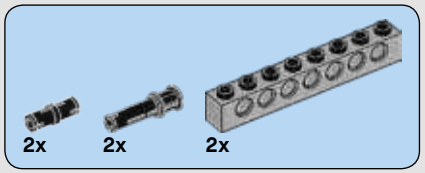

123

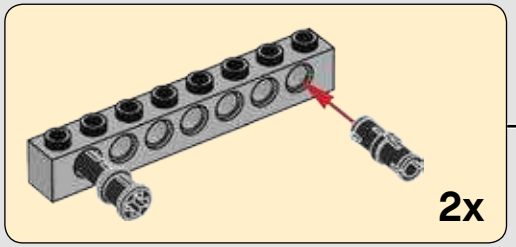

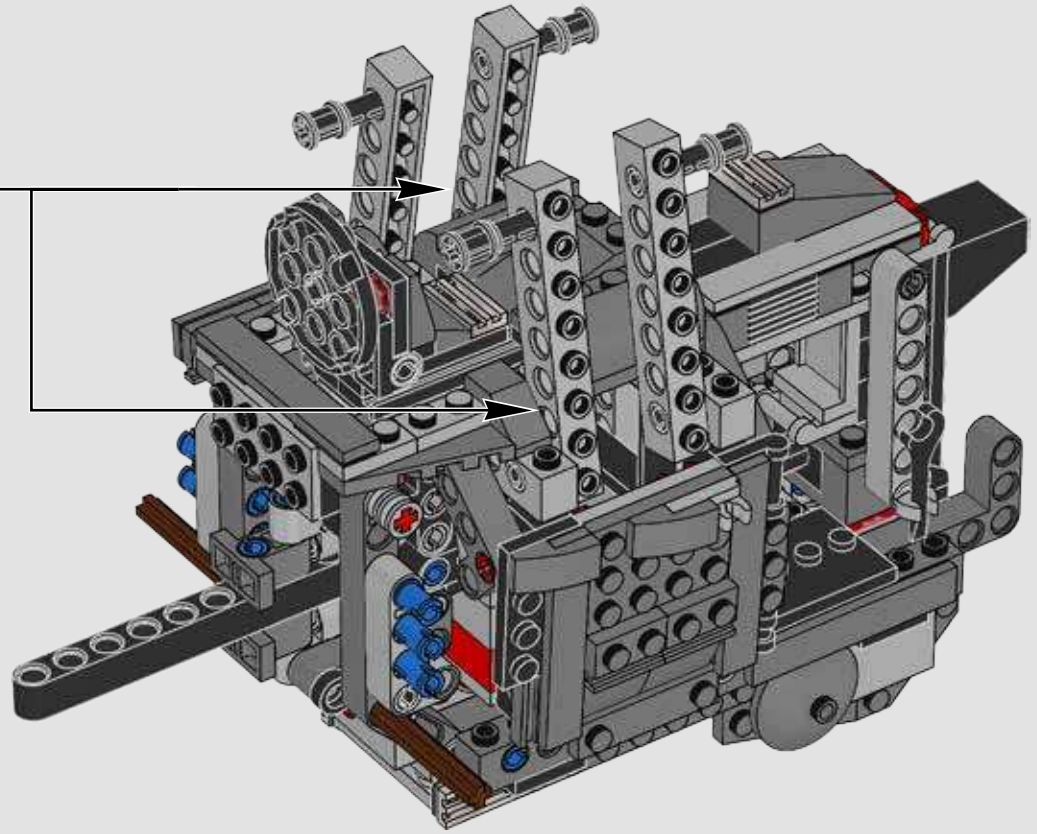

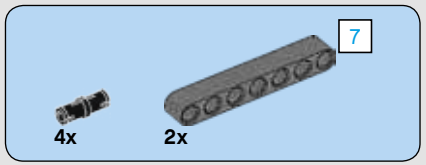

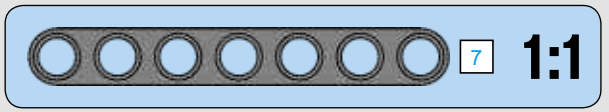

124

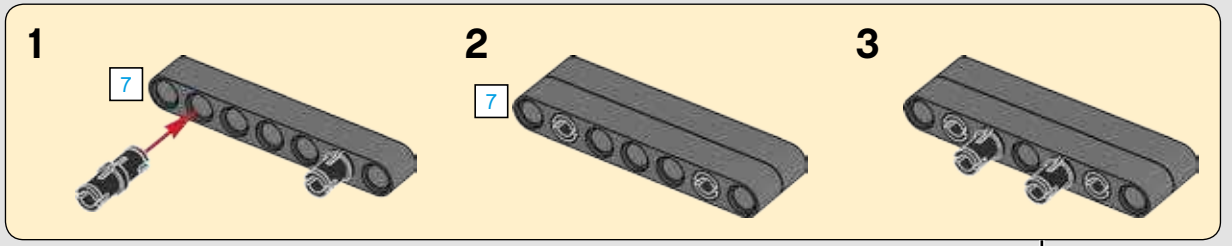

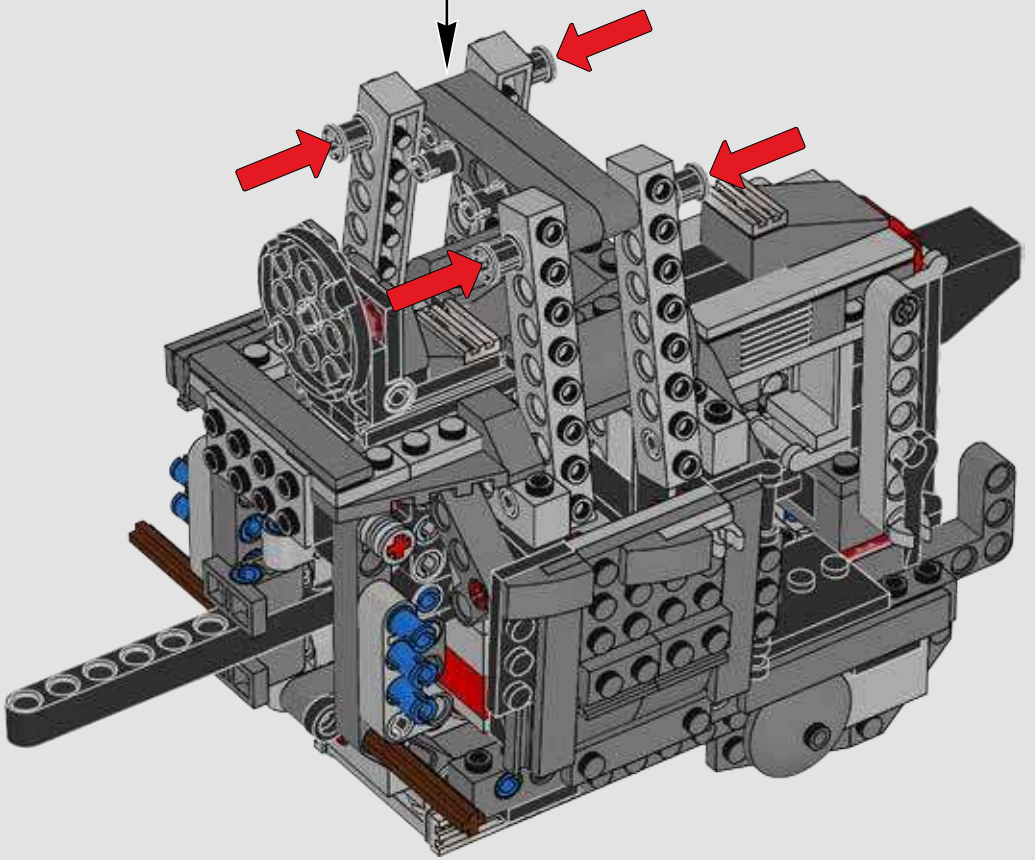

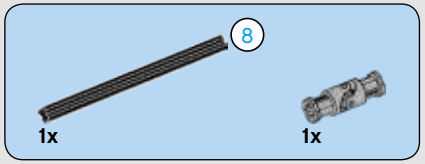

125

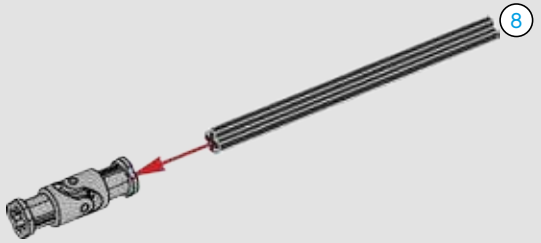

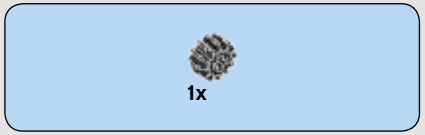

126

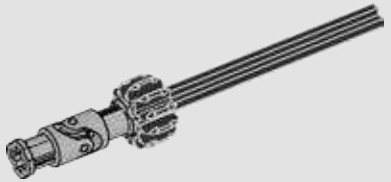

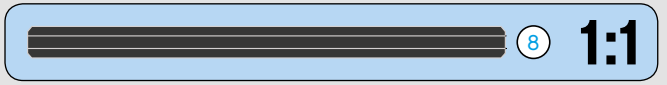

127

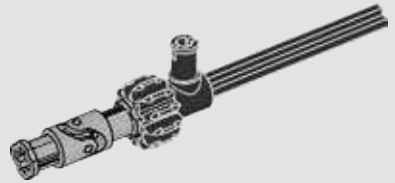

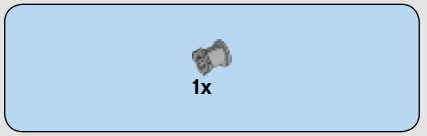

128

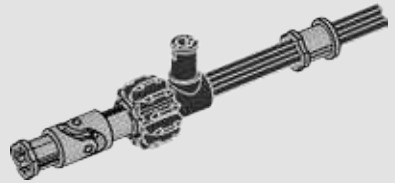

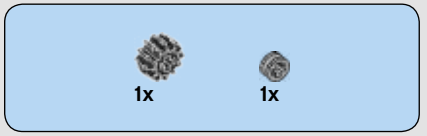

129

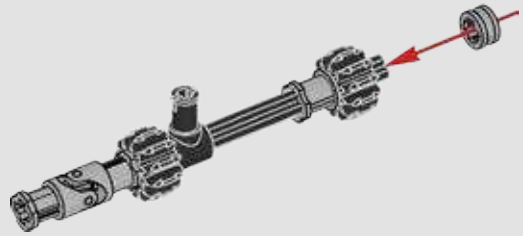

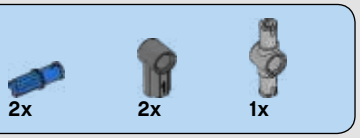

130

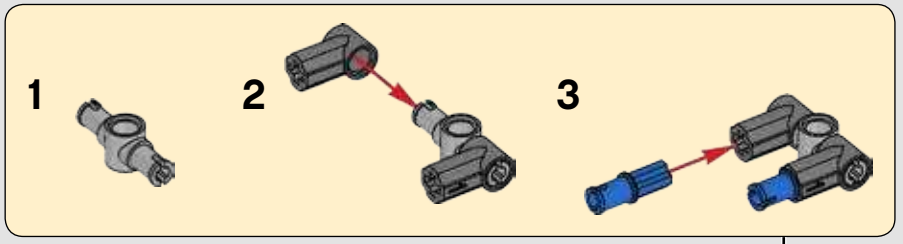

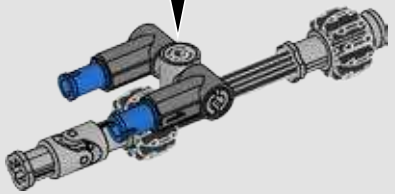

131

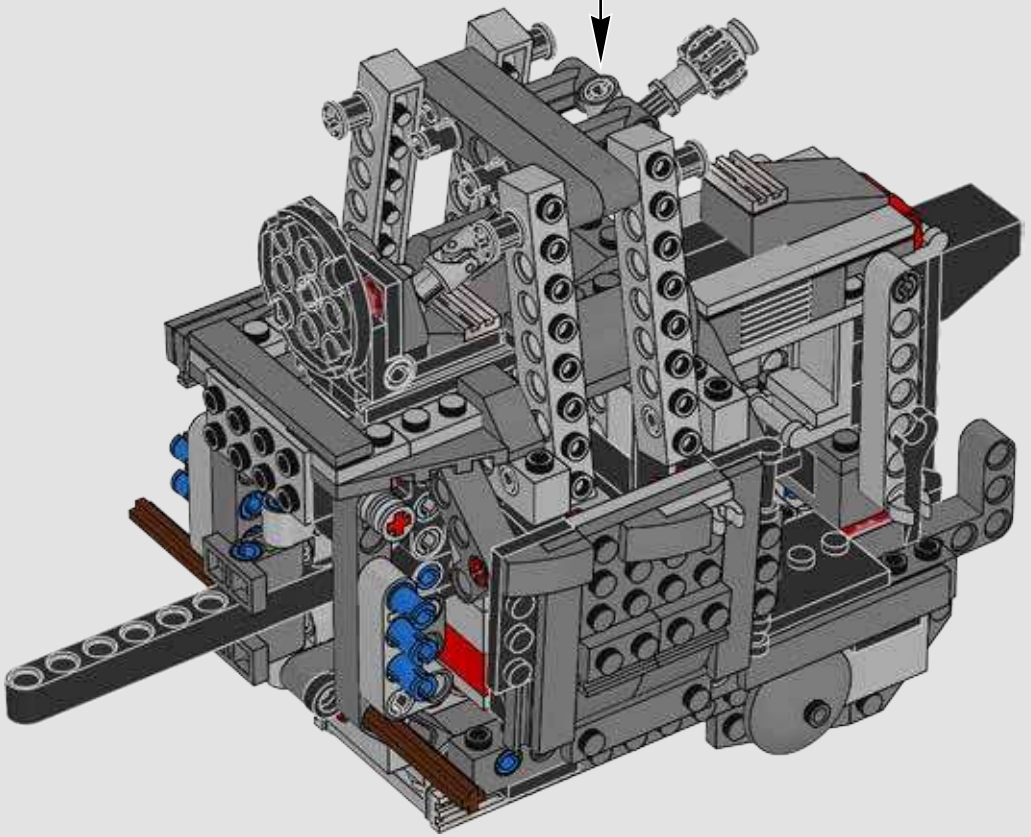

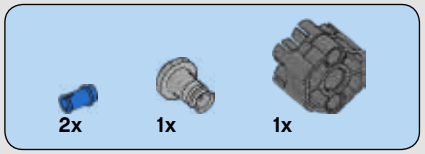

132

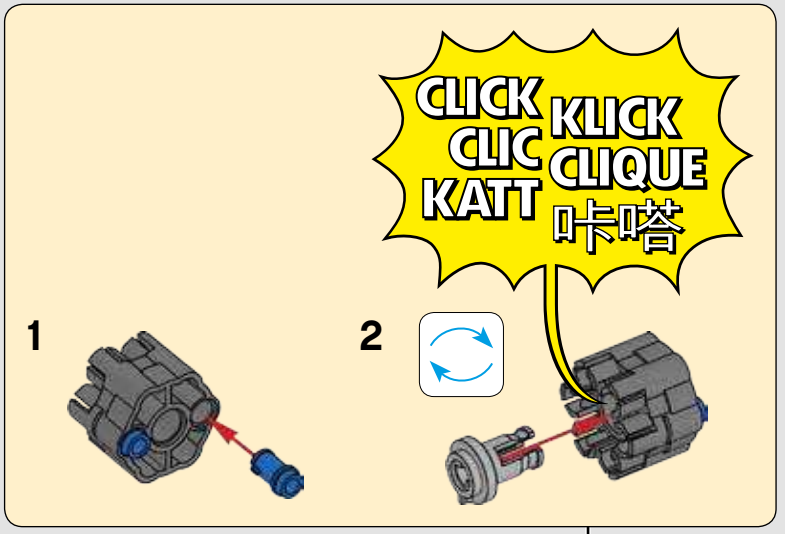

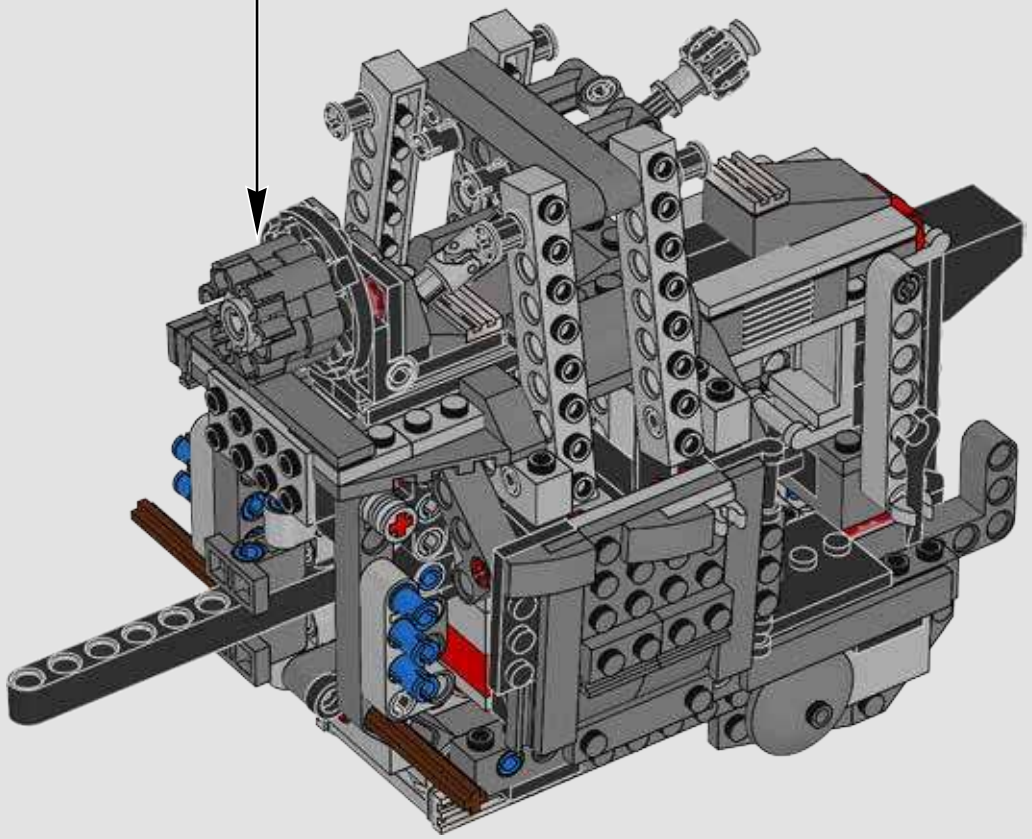

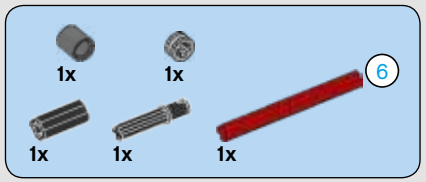

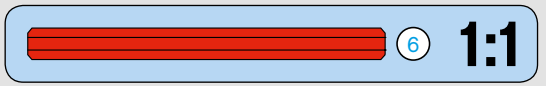

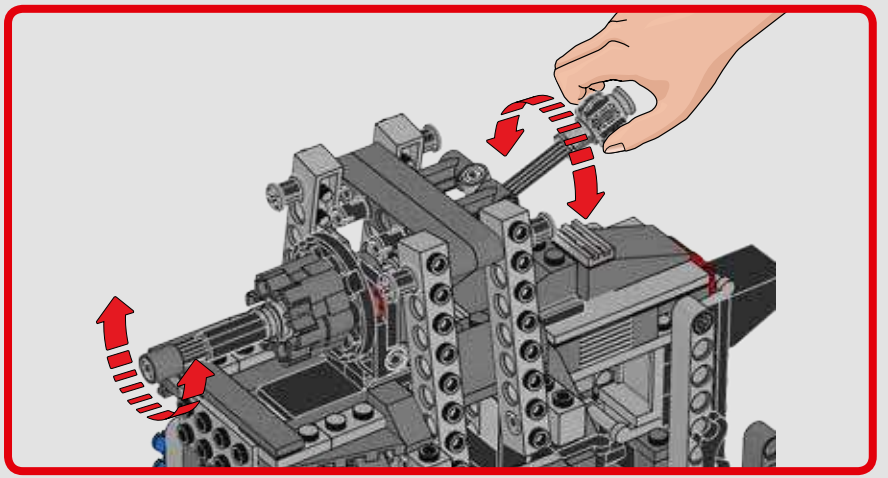

133

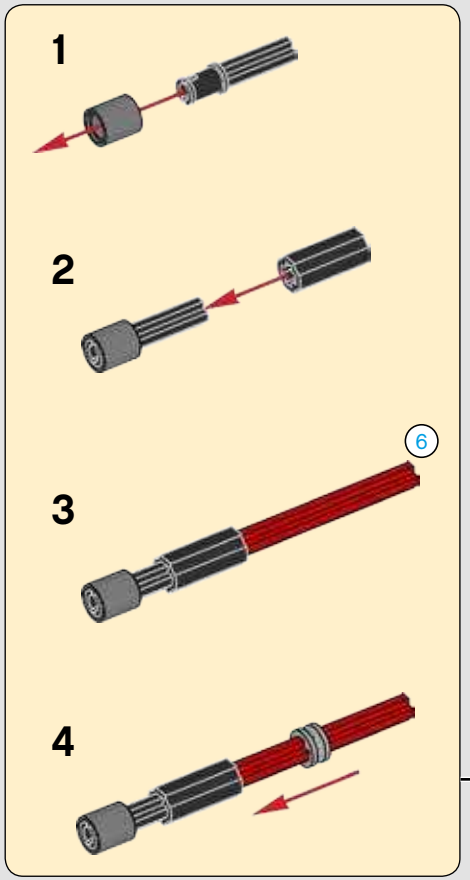

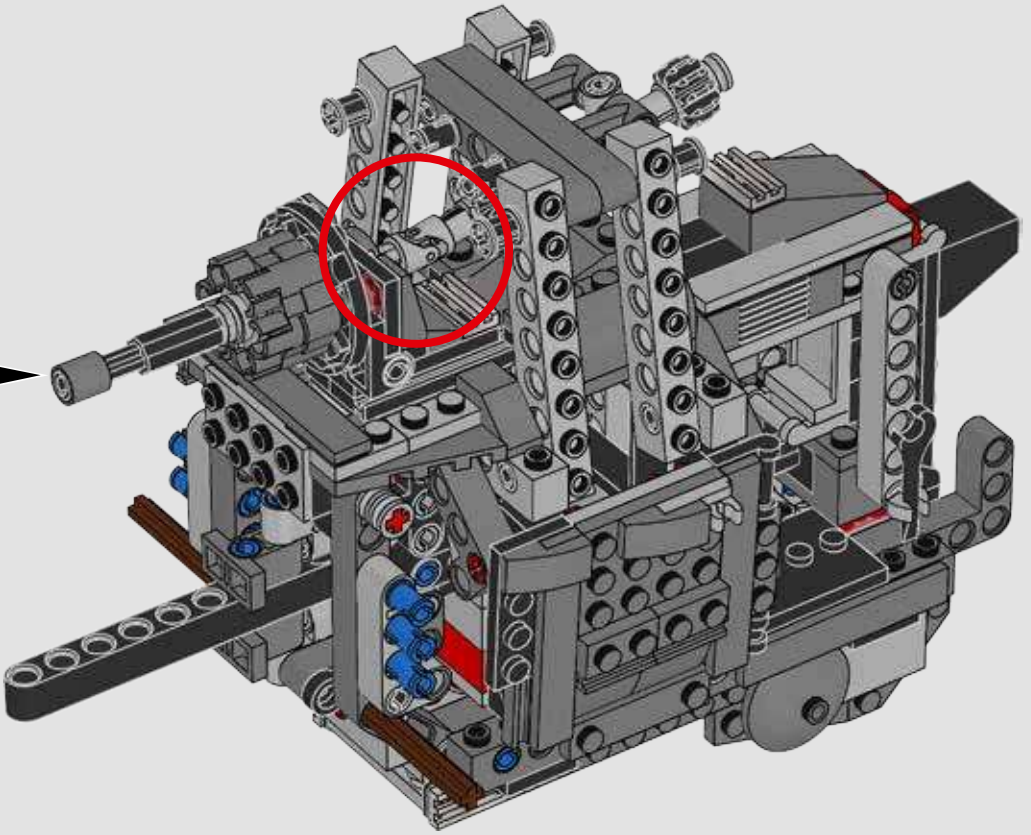

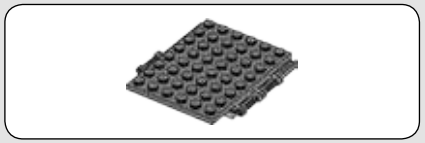

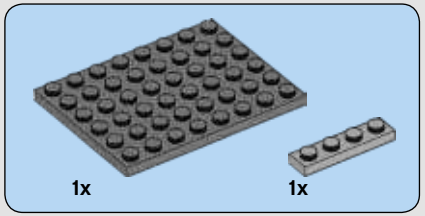

134

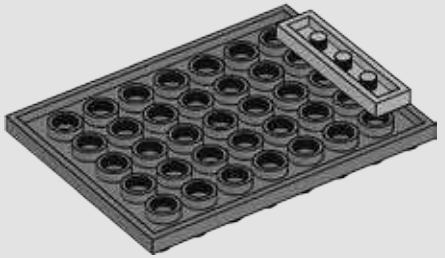

135

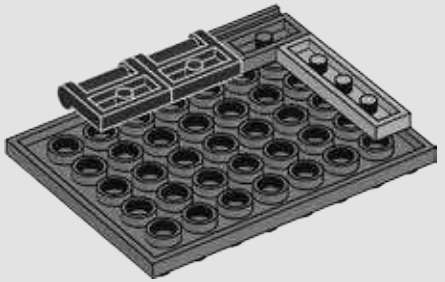

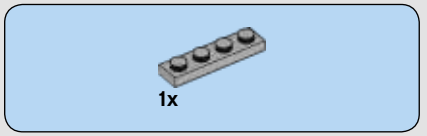

136

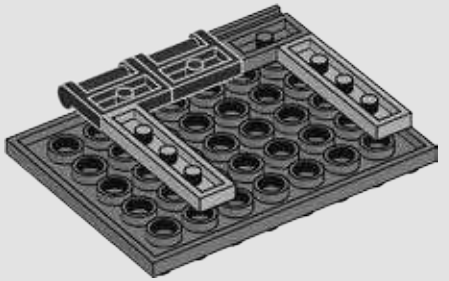

137

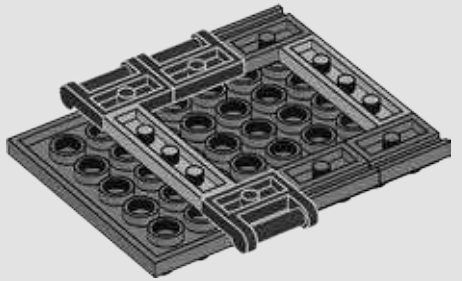

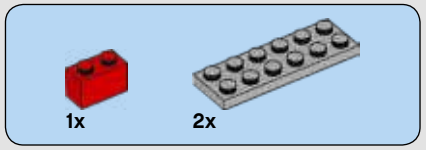

138

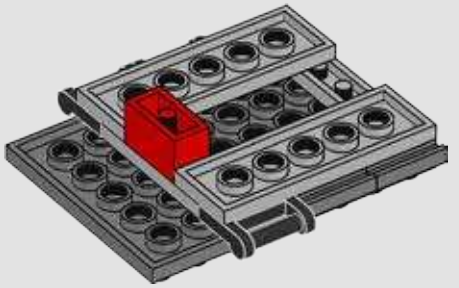

139

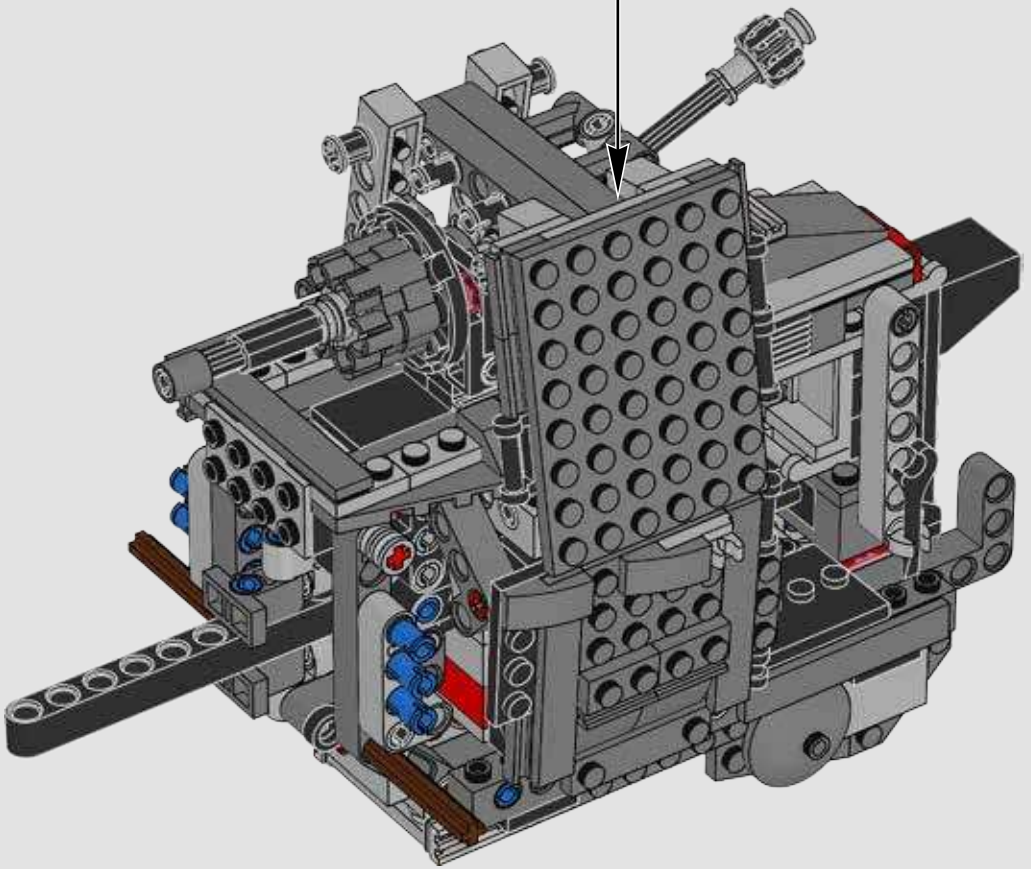

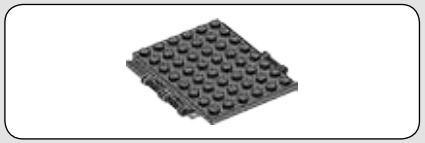

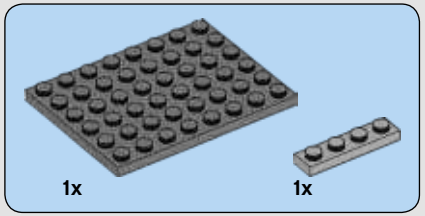

140

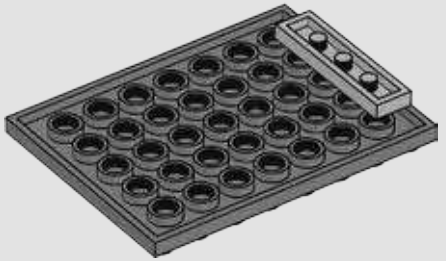

141

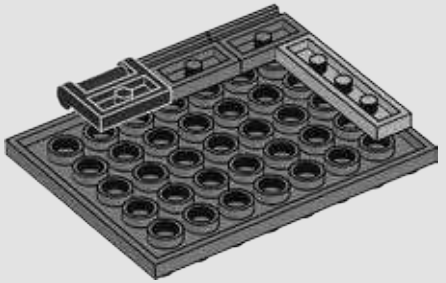

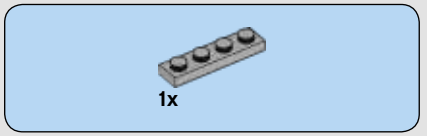

142

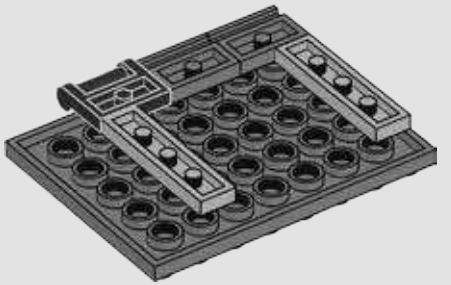

143

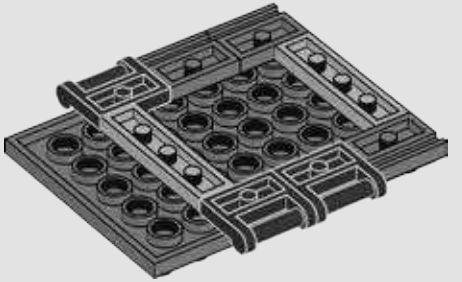

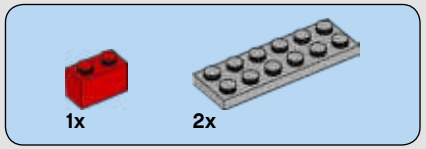

144

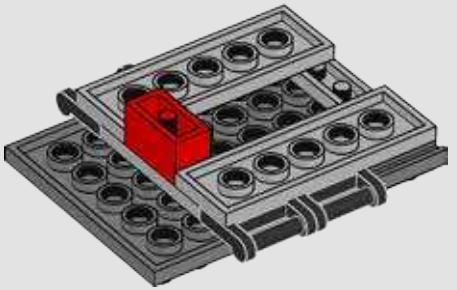

145

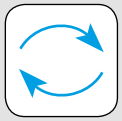

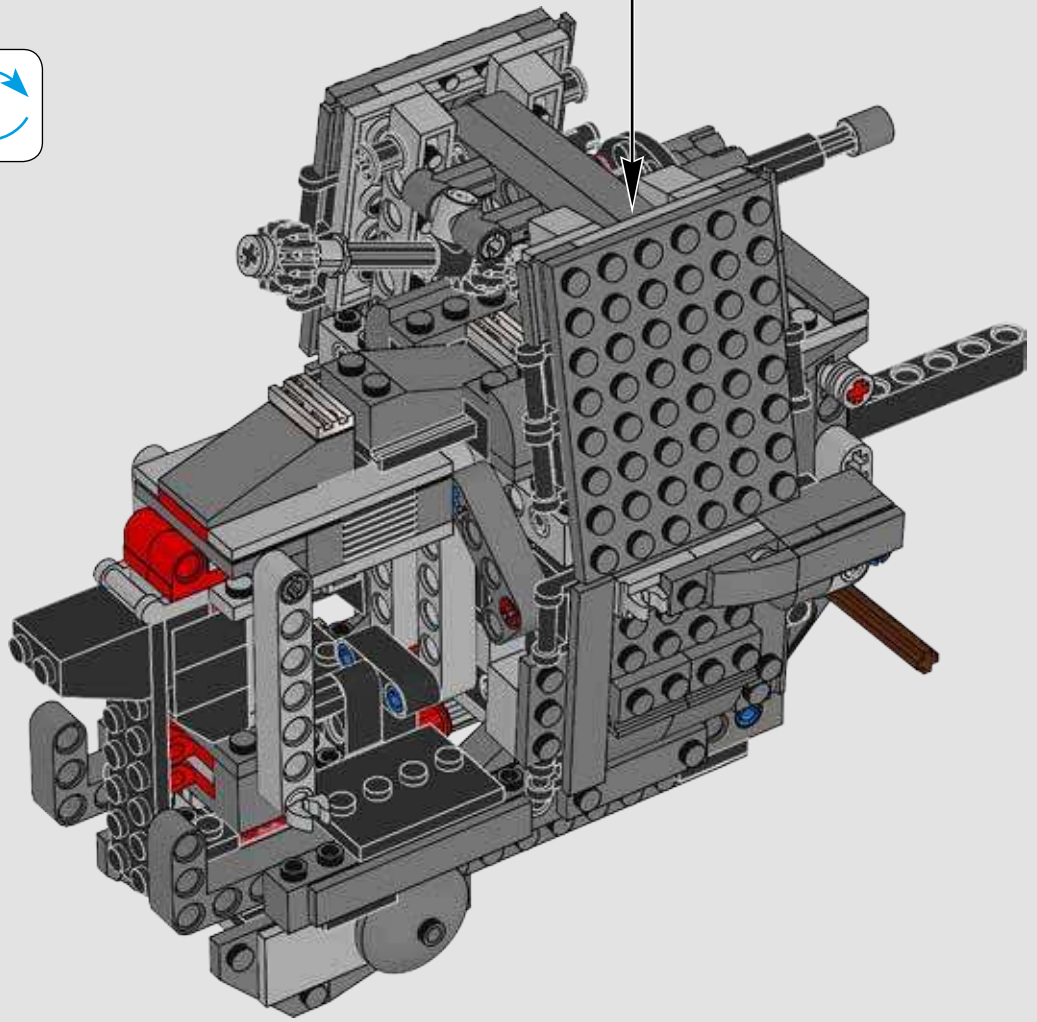

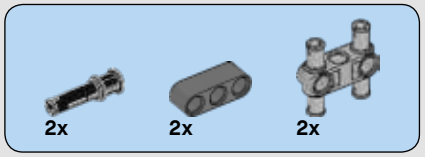

146

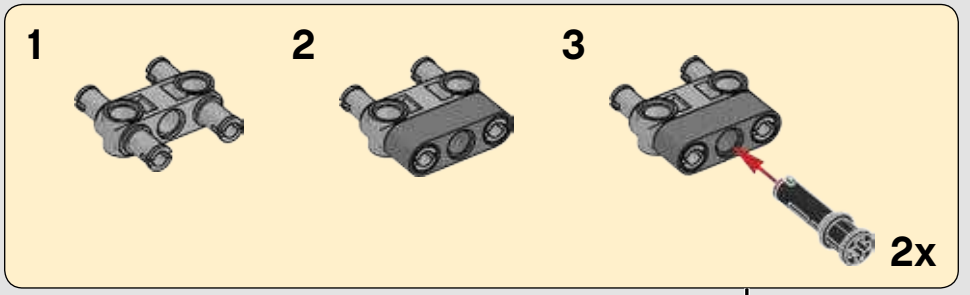

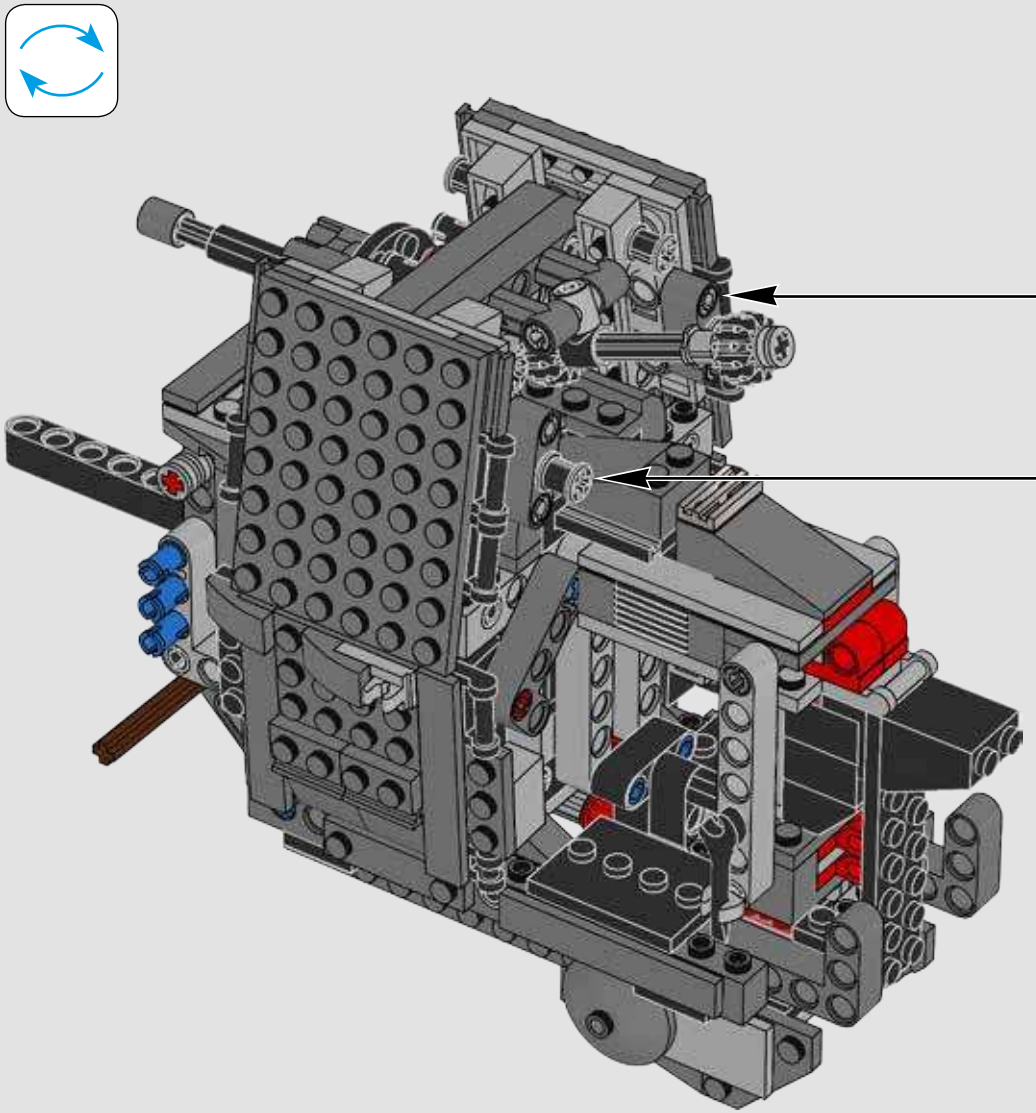

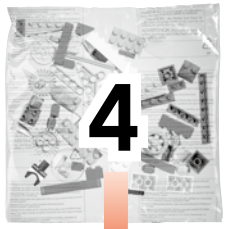

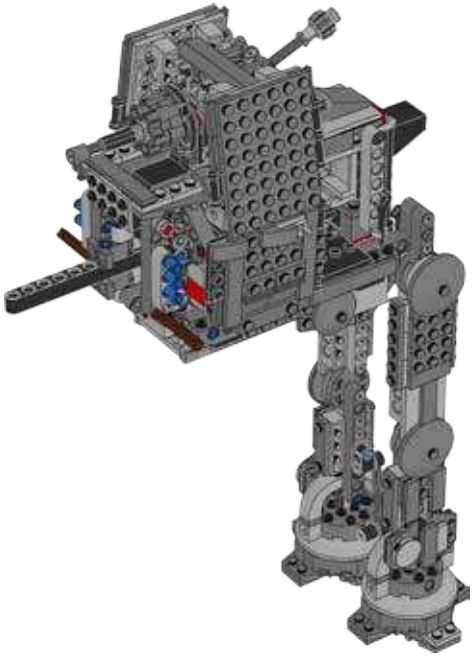

2x

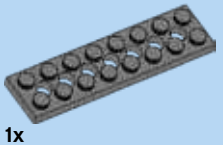

1x

147

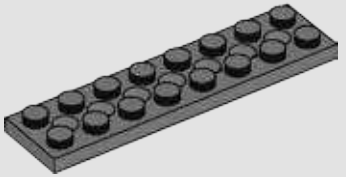

2x

148

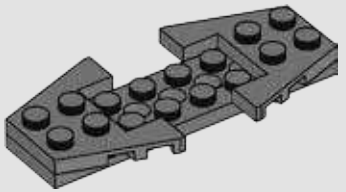

1x

149

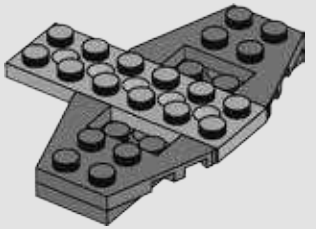

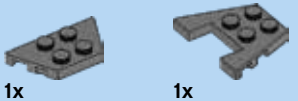

1x 1x

150

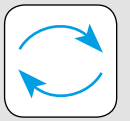

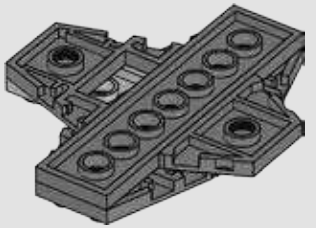

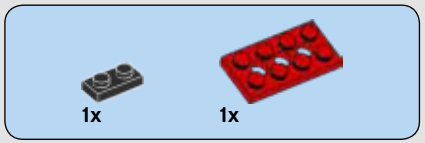

151

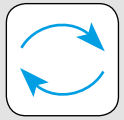

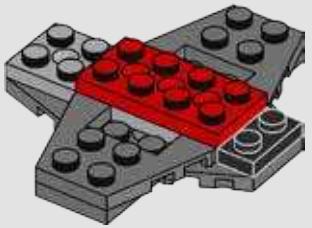

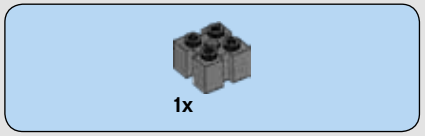

152

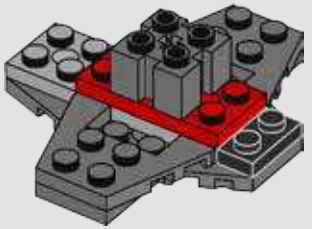

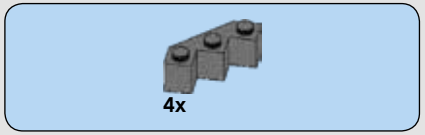

153

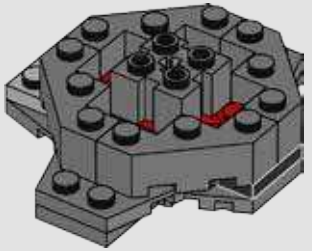

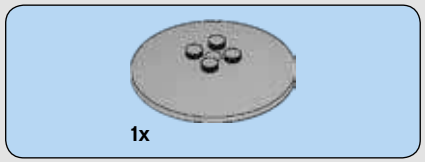

154

155

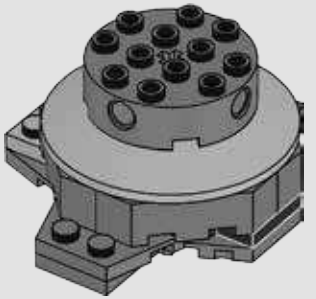

1x

156

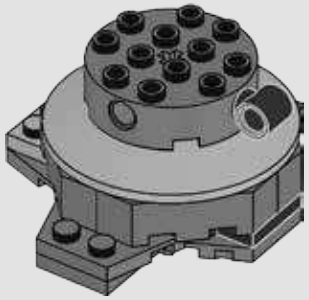

2x 2x 2x

157

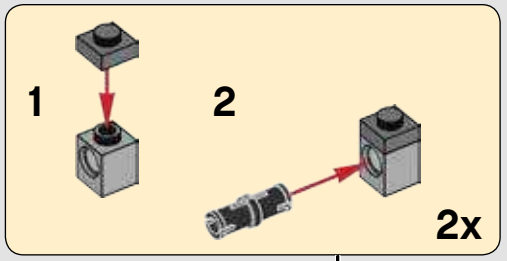

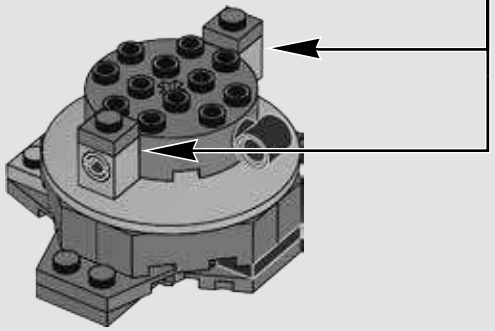

1x 1x 5 1x

158

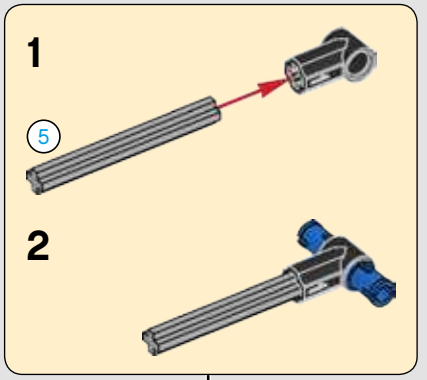

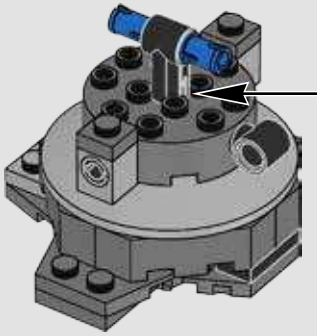

1x

159

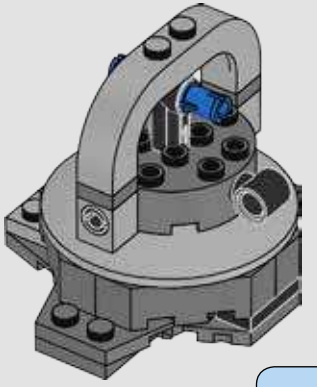

5 1:1

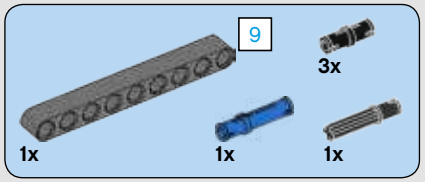

160

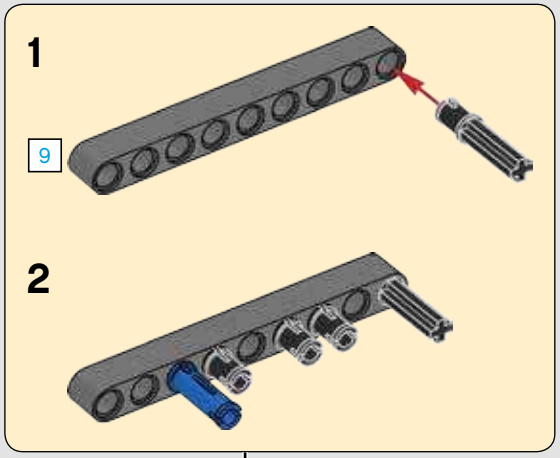

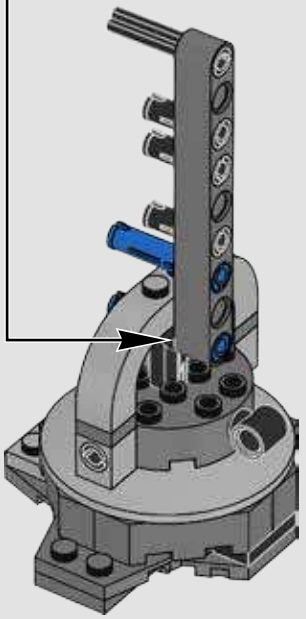

161

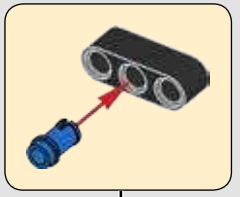

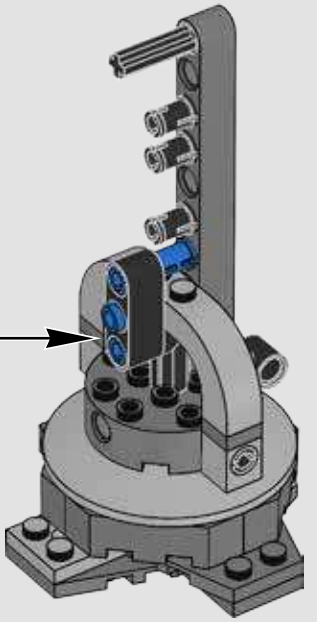

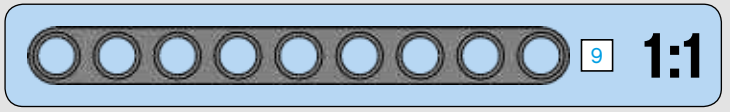

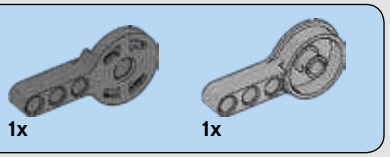

162

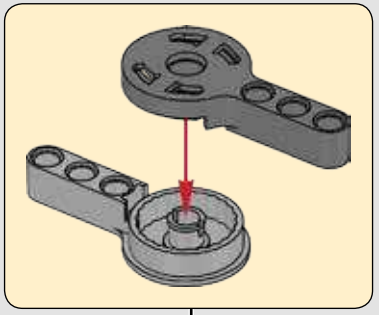

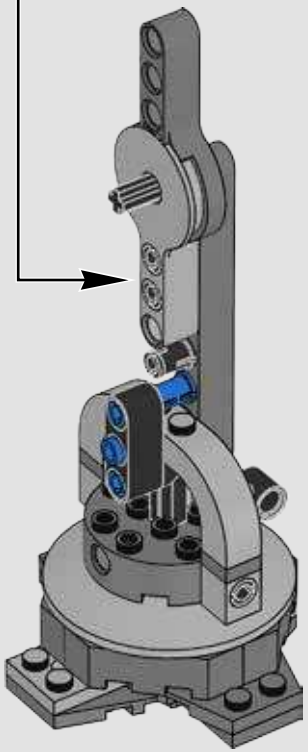

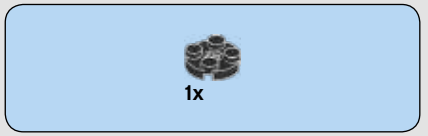

163

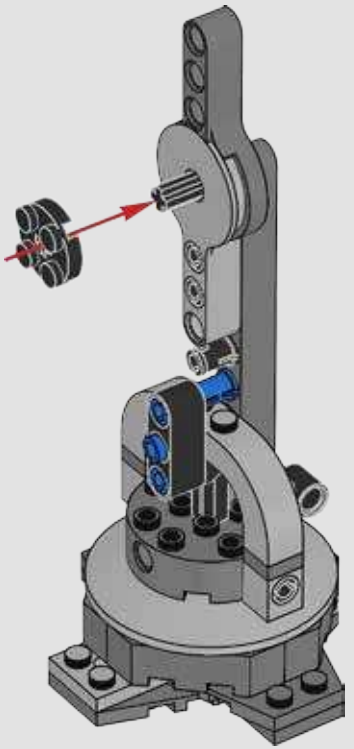

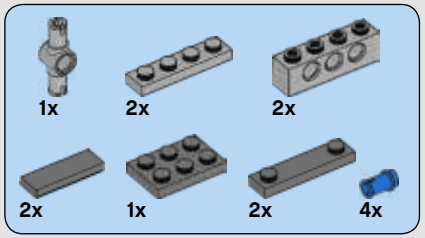

164

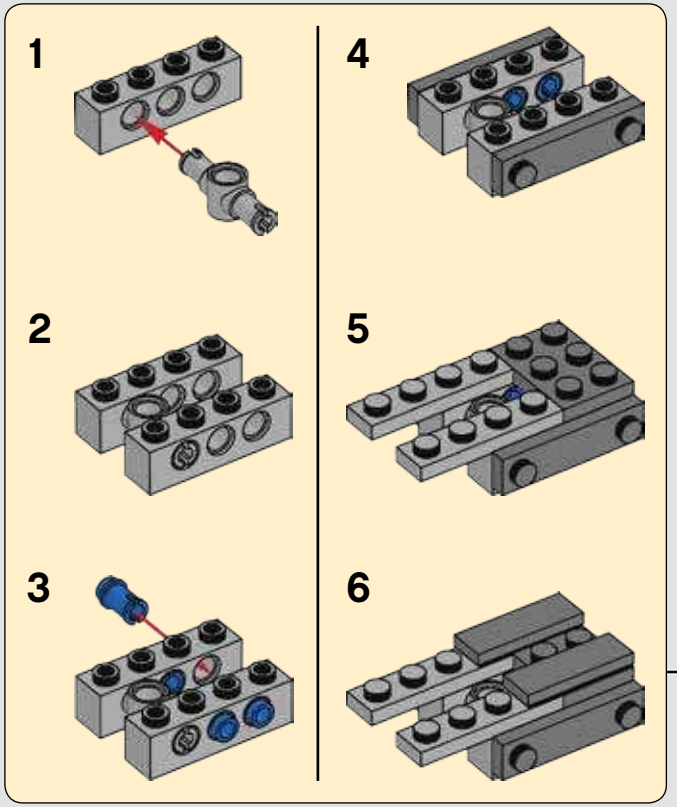

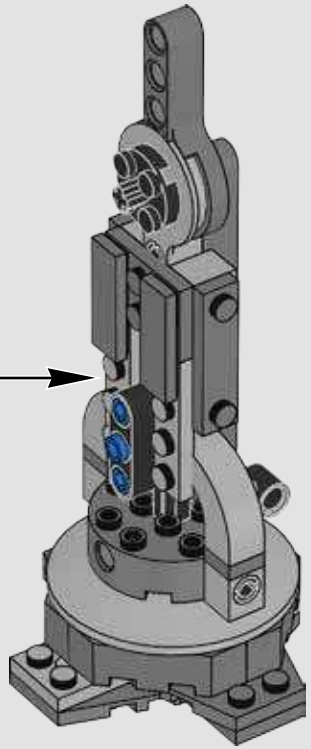

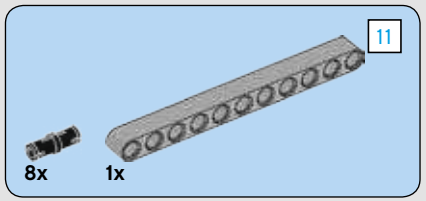

165

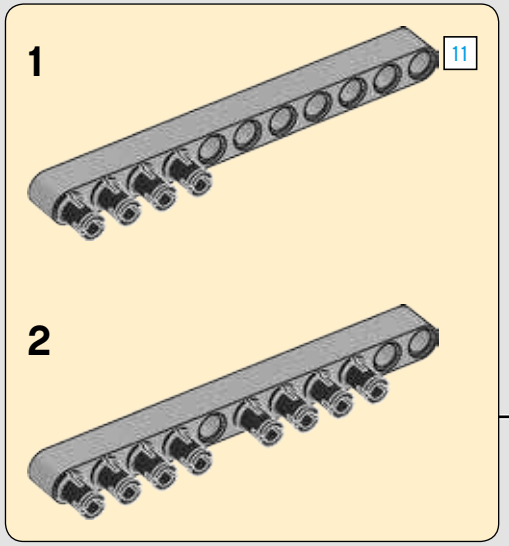

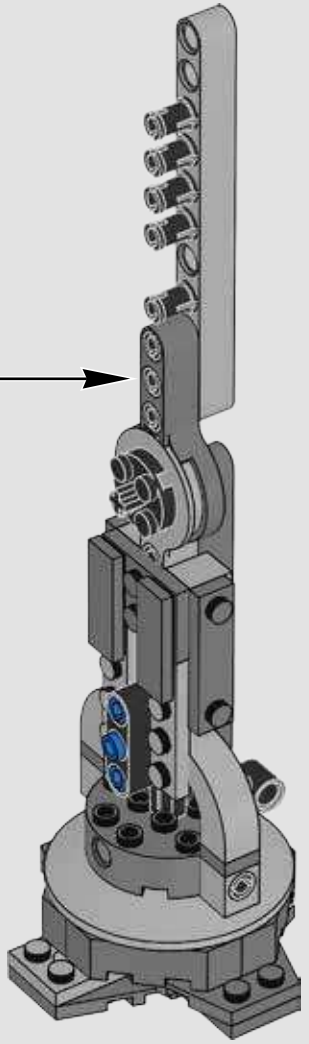

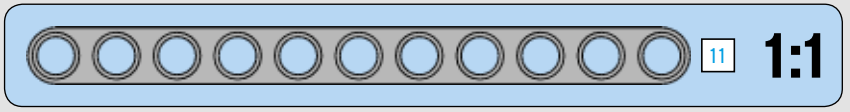

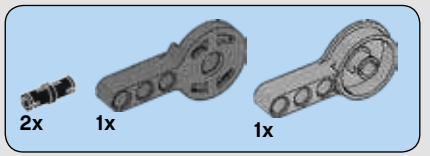

166

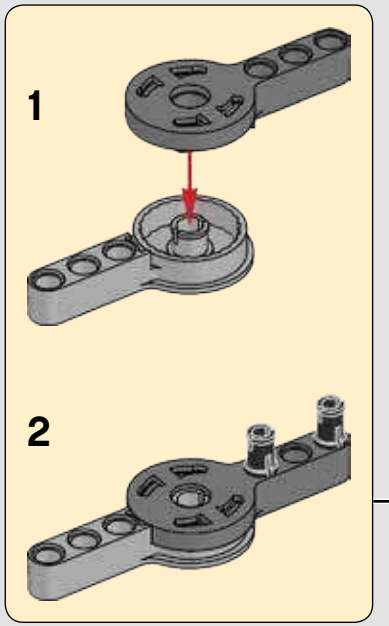

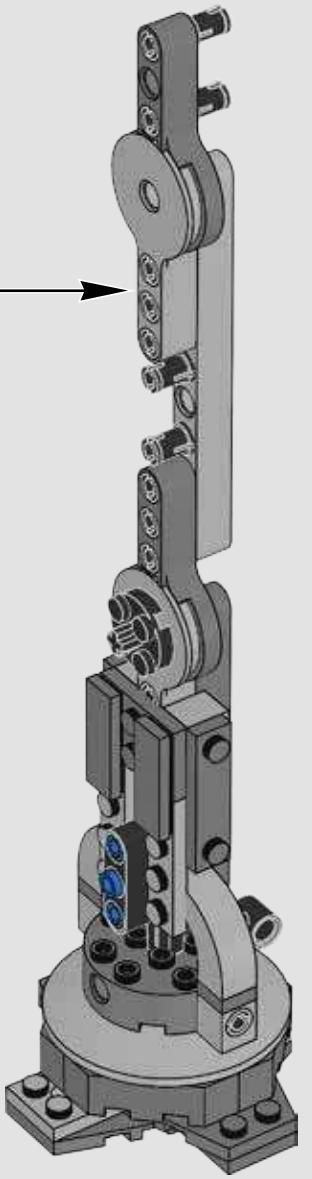

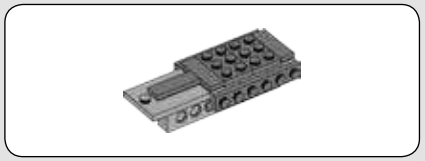

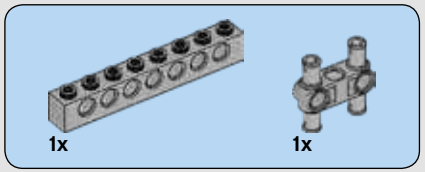

167

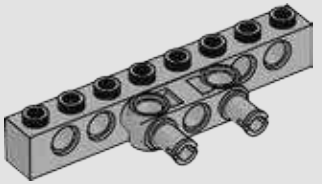

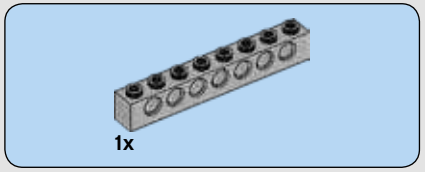

168

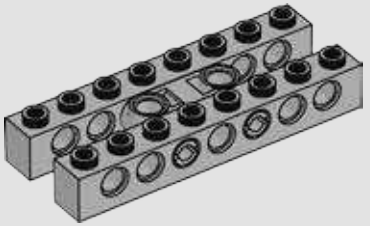

169

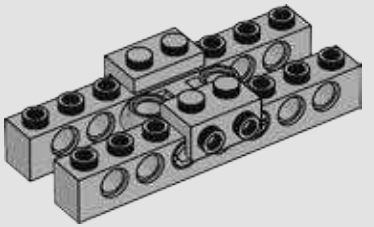

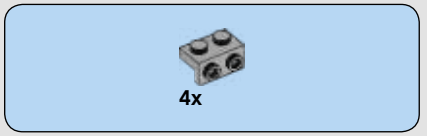

170

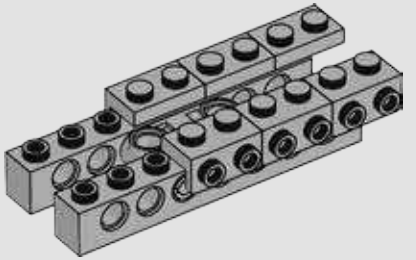

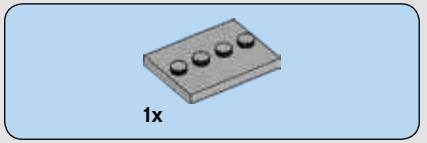

171

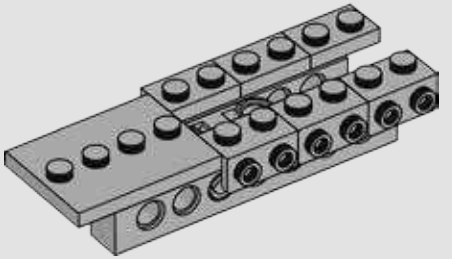

172

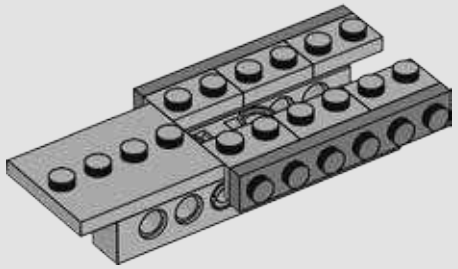

173

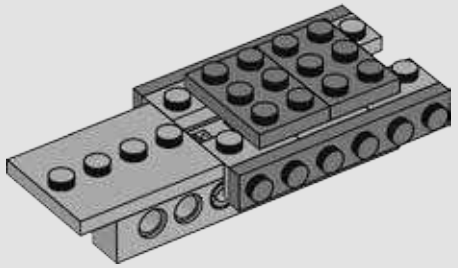

174

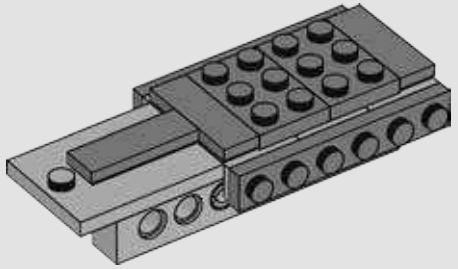

175

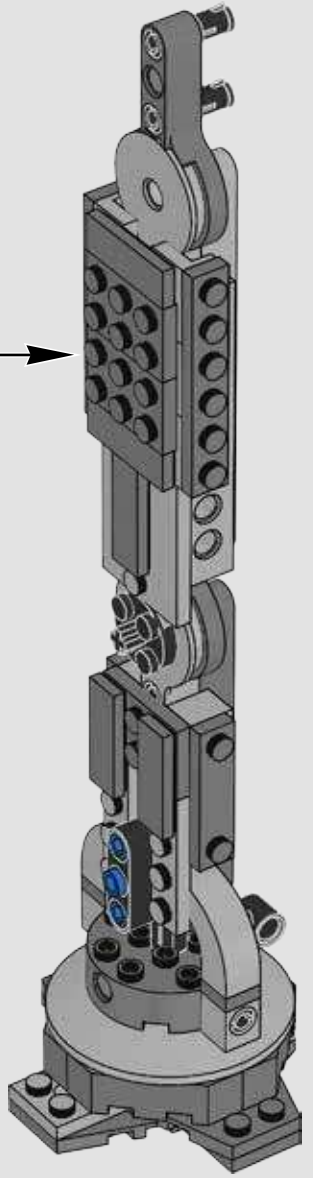

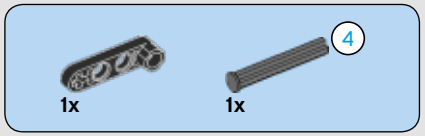

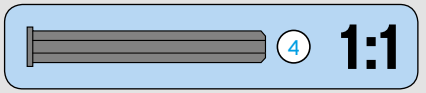

176

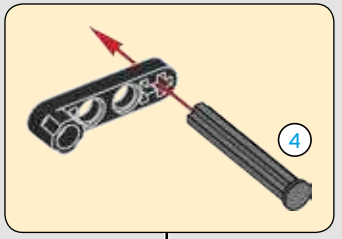

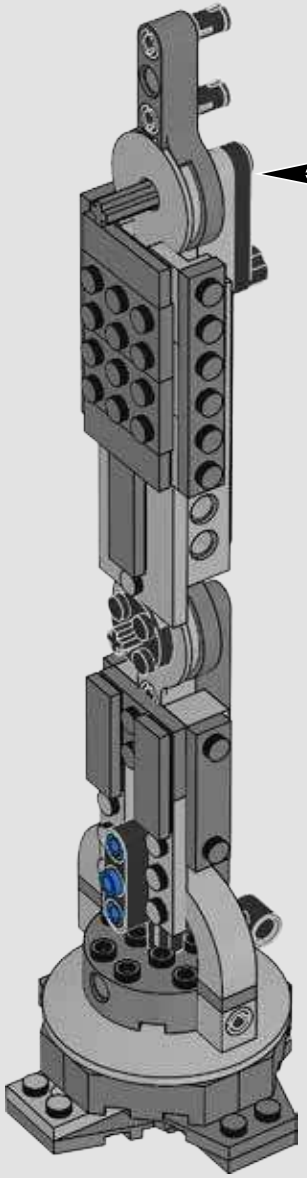

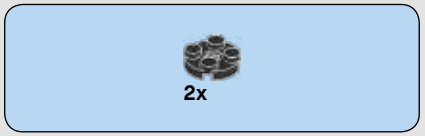

177

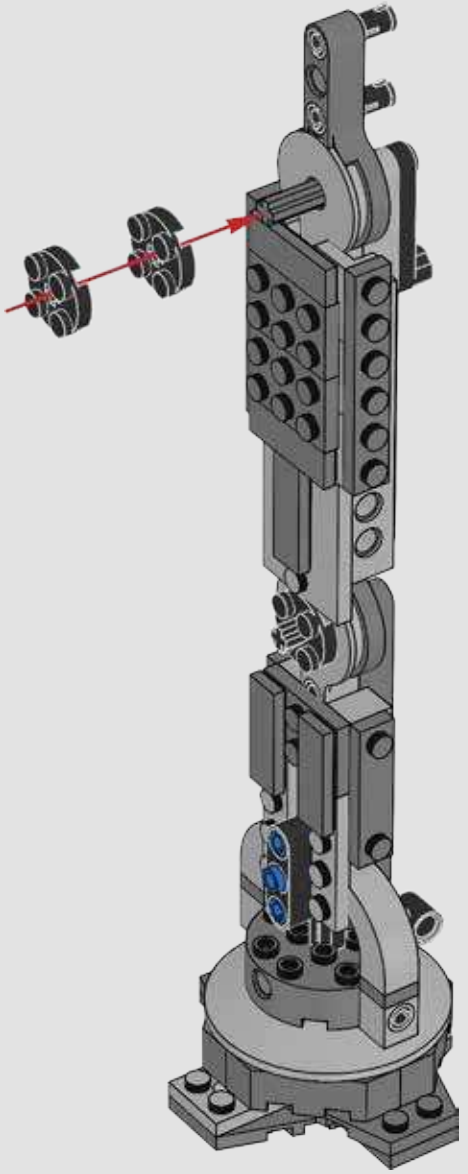

178

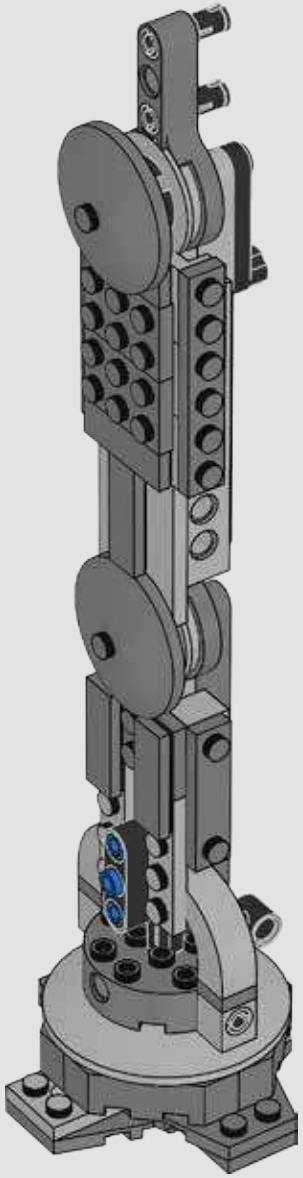

2x

179

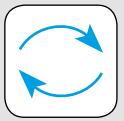

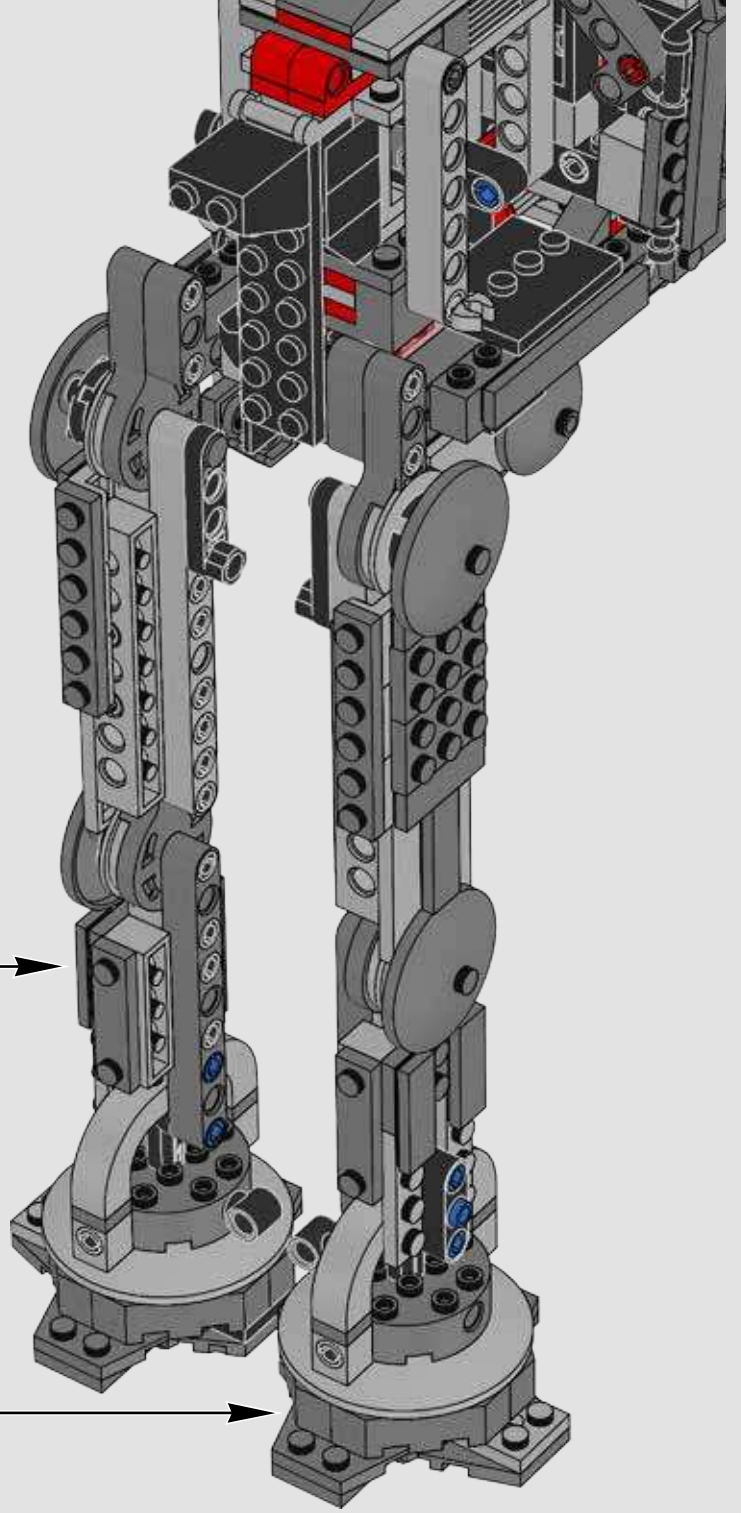

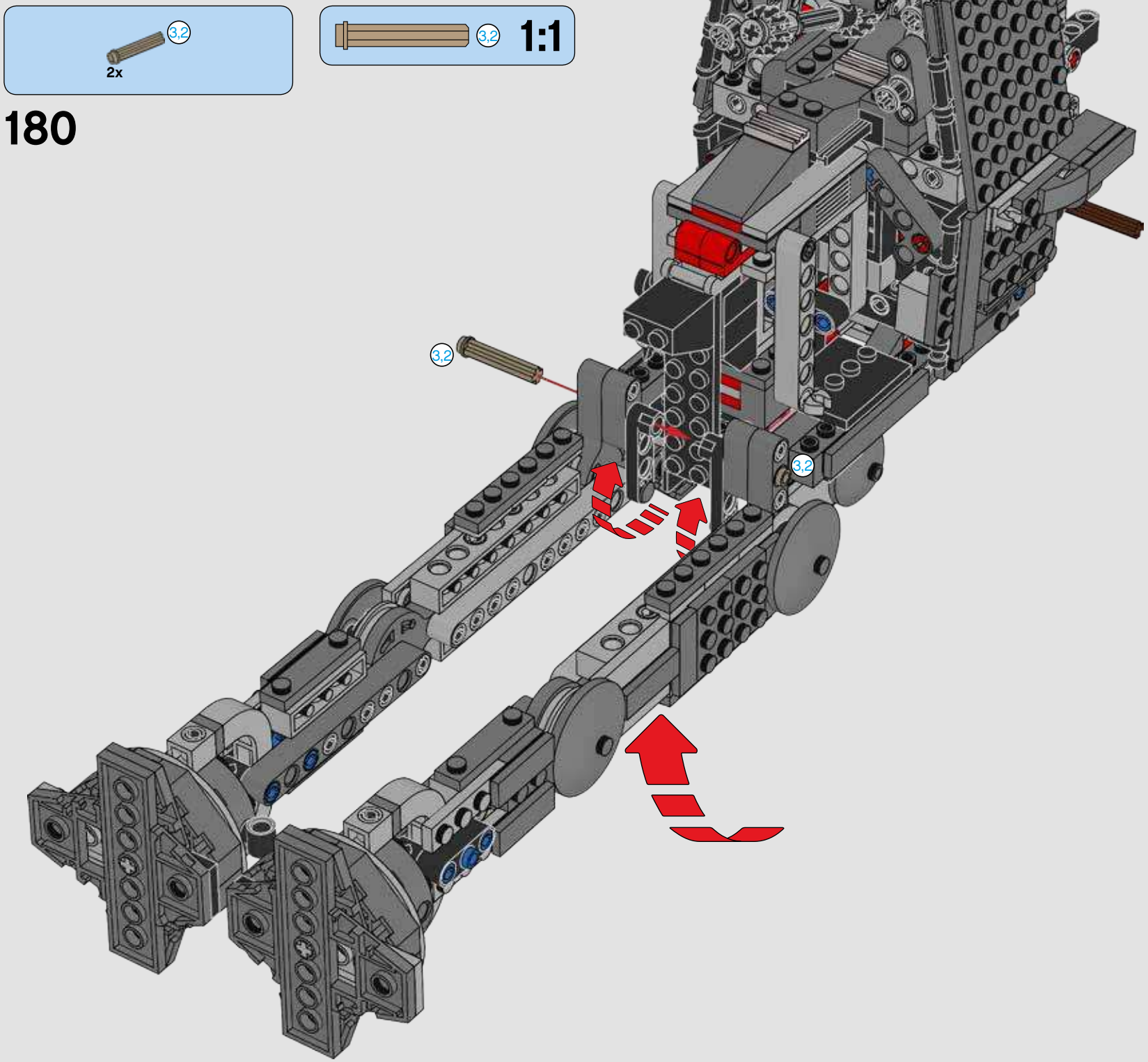
3,2
2x
3,2
1:1
180
3,2
3,2

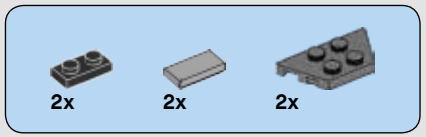

181

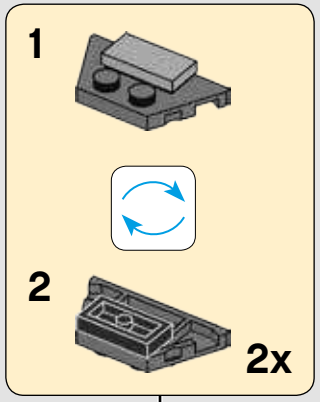

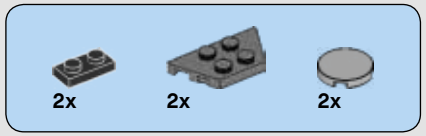

182

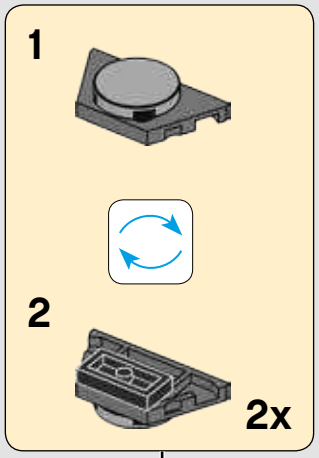

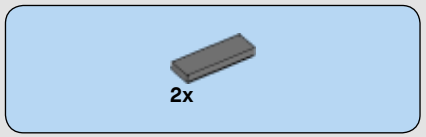

183

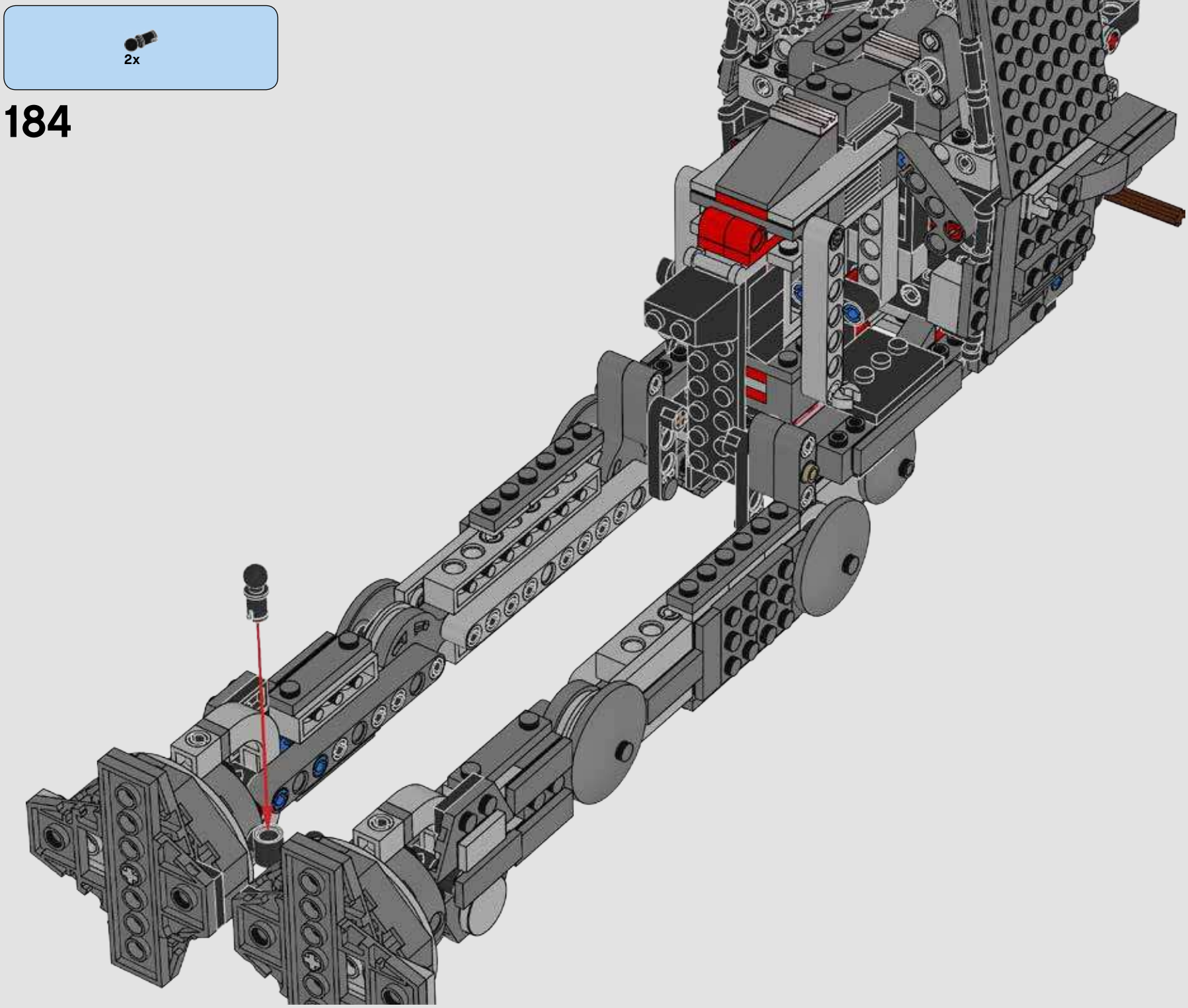

184

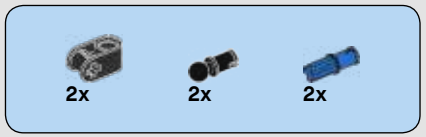

185

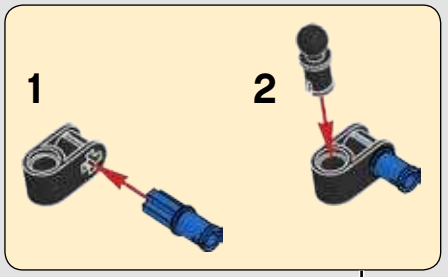

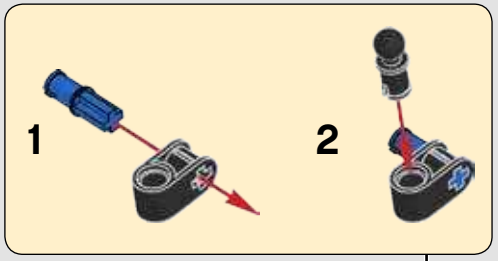

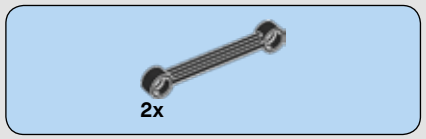

186

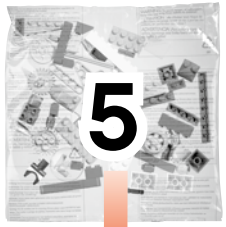

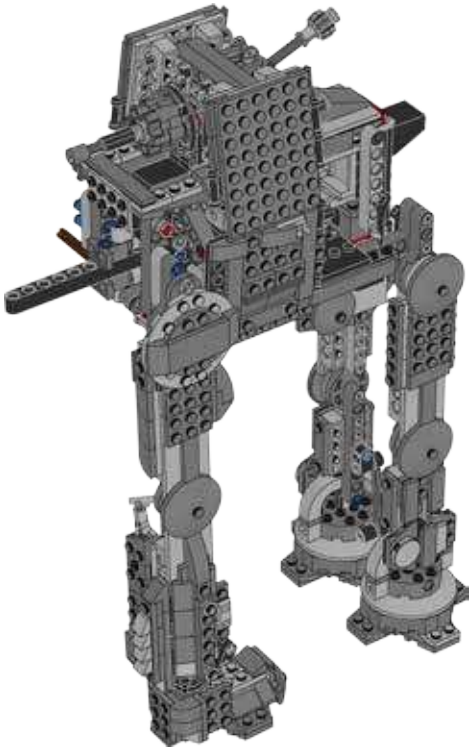

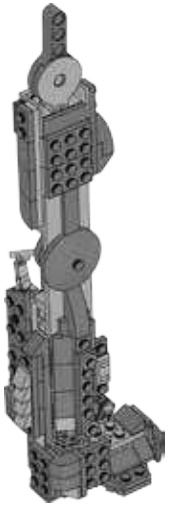

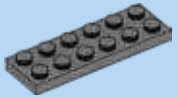

187

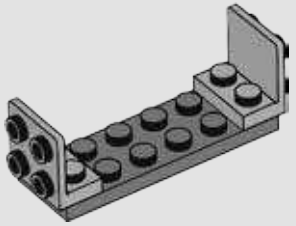

188

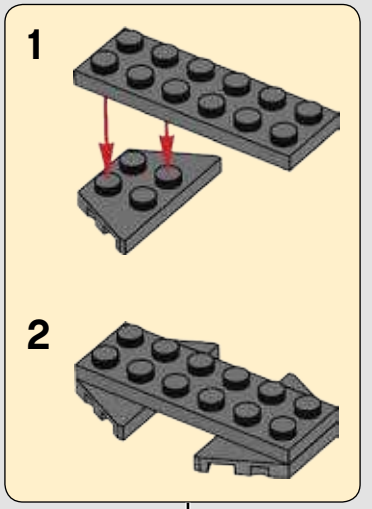

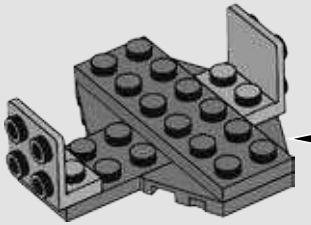

189

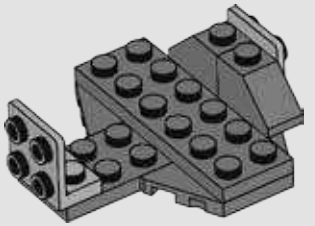

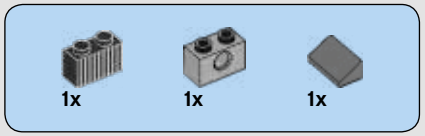

190

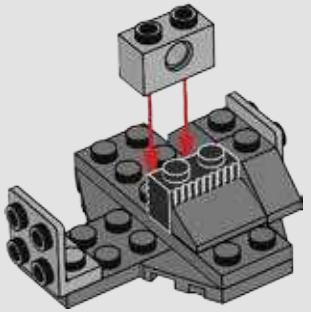

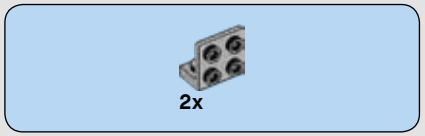

191

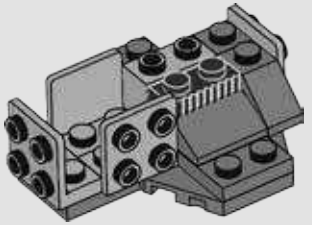

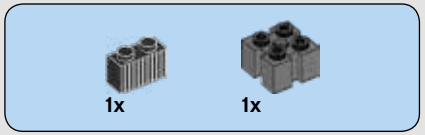

192

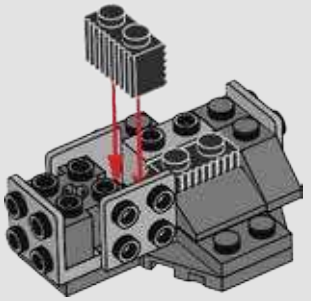

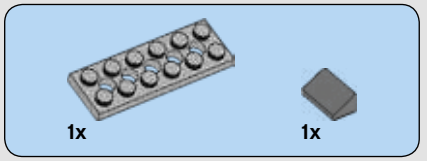

193

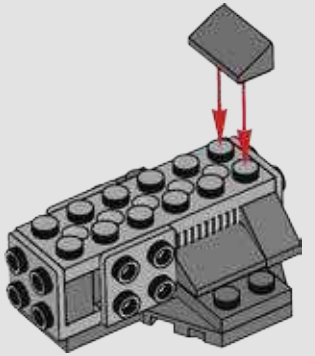

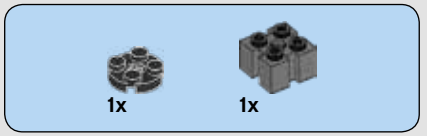

194

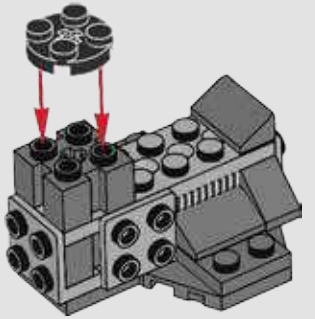

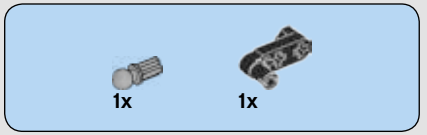

195

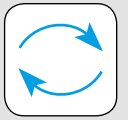

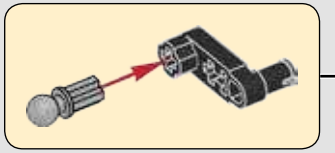

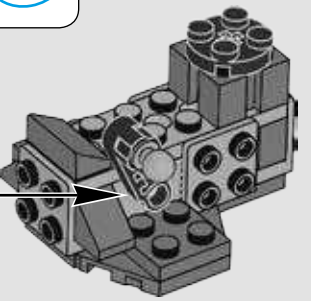

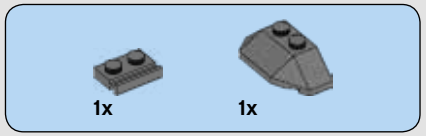

196

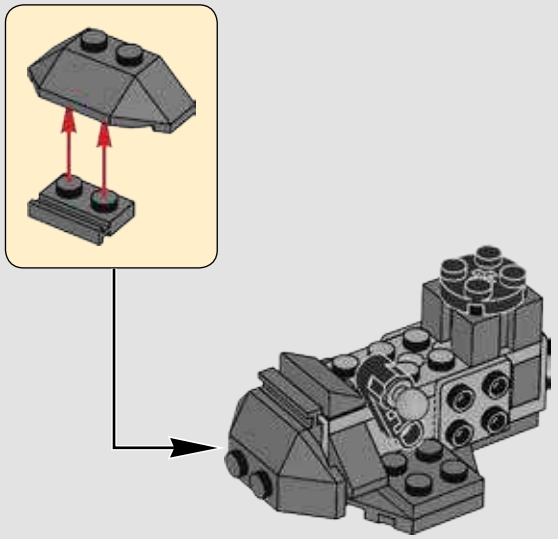

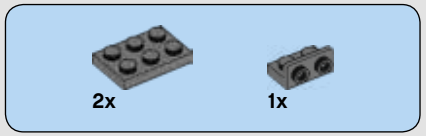

197

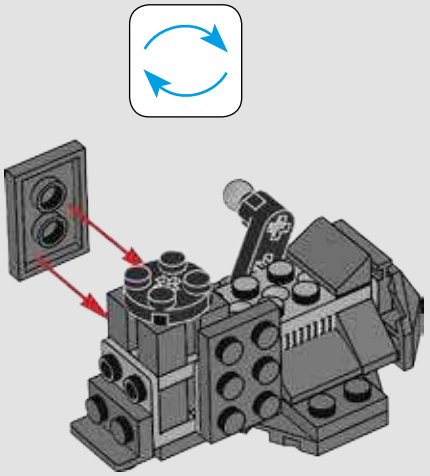

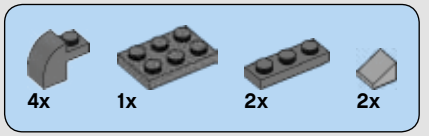

198

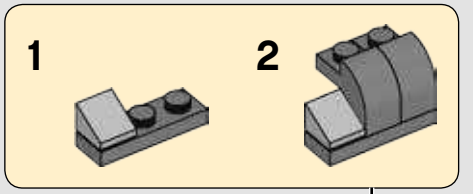

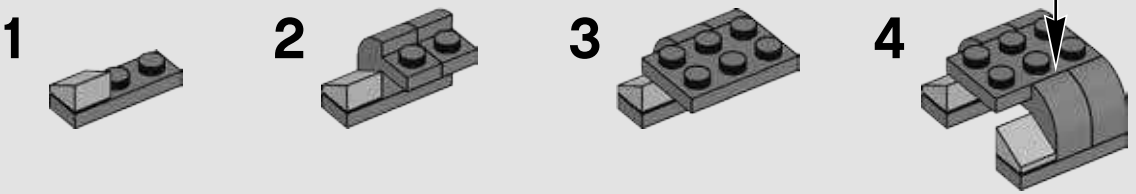

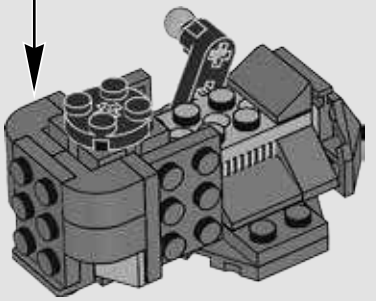

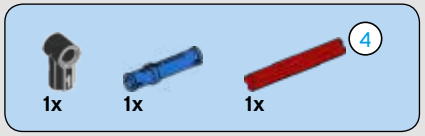

199

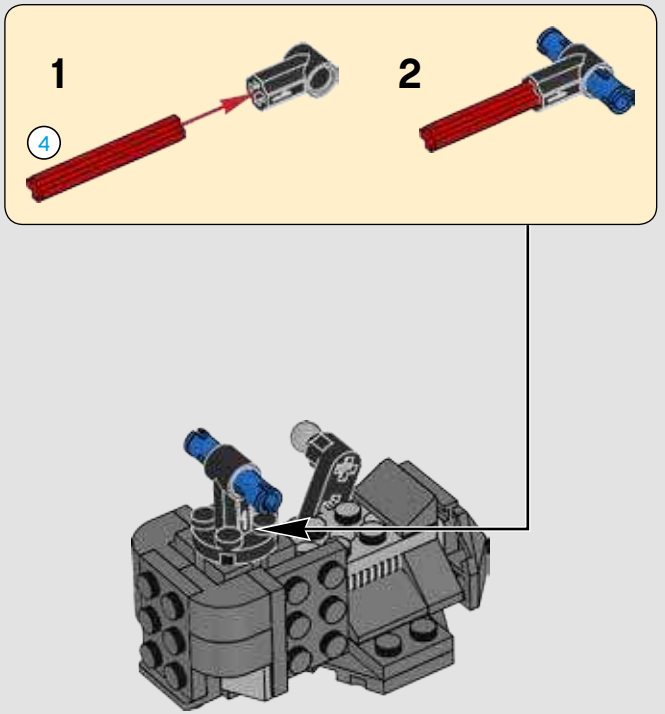

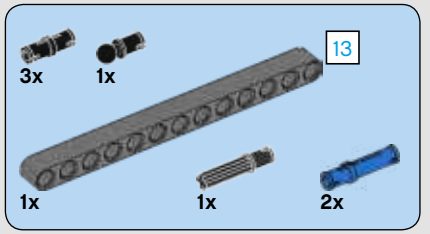

200

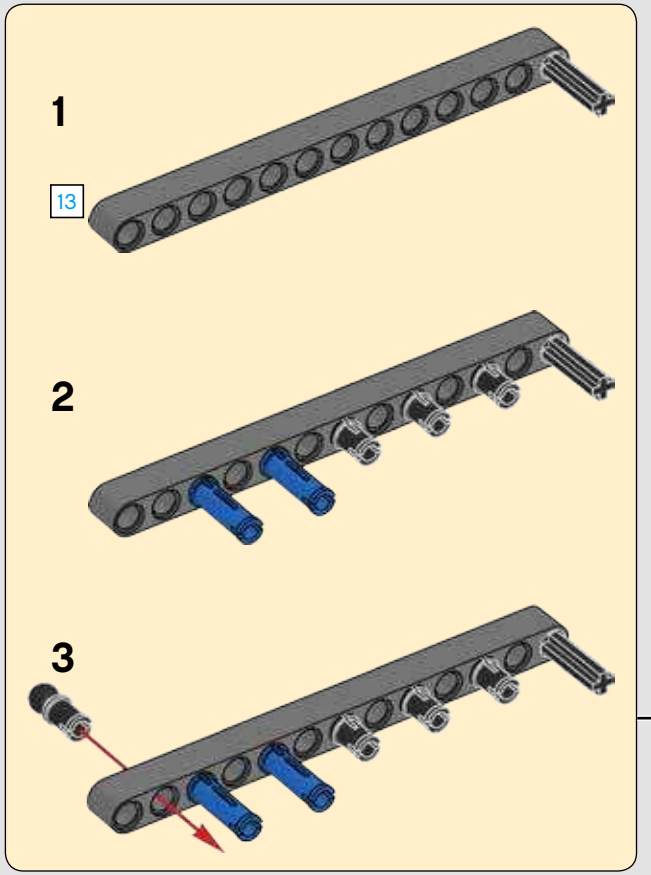

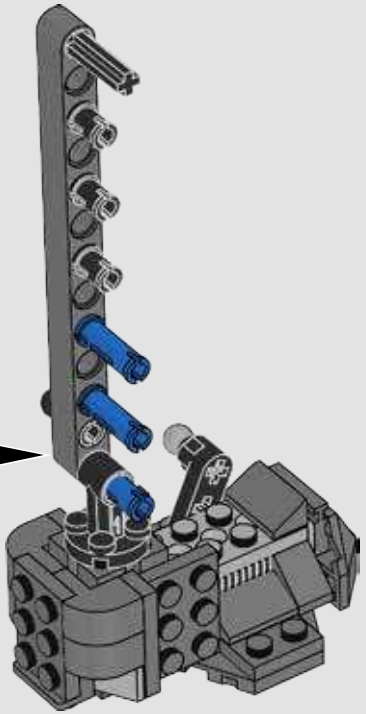

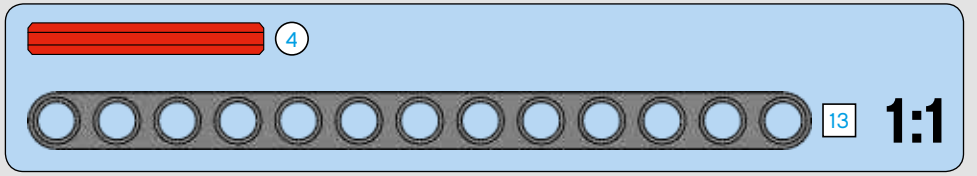

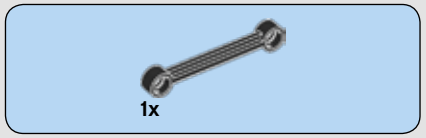

201

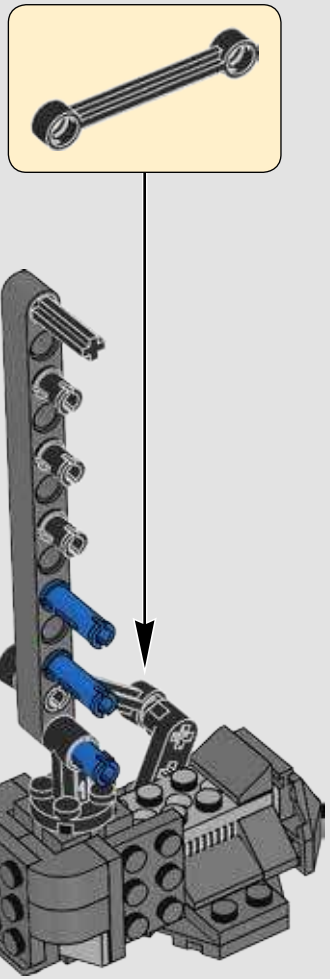

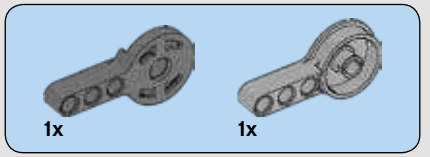

202

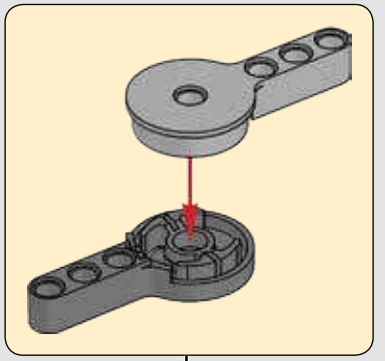

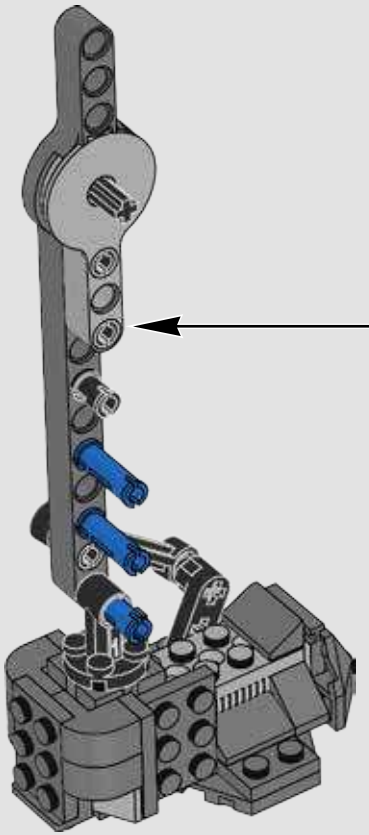

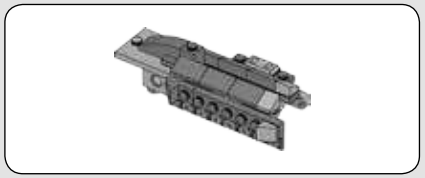

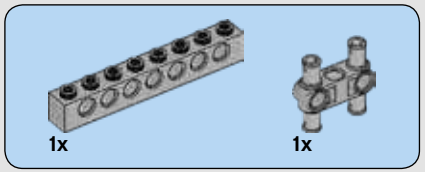

203

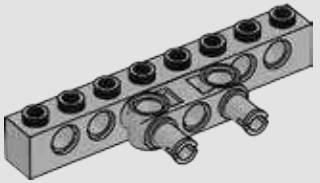

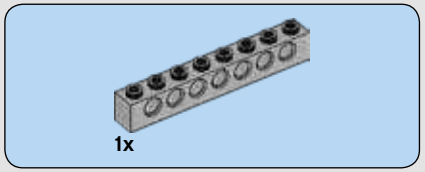

204

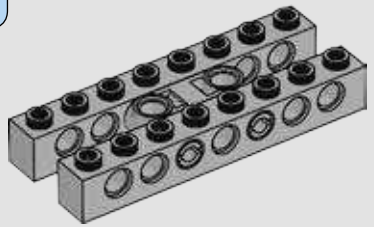

205

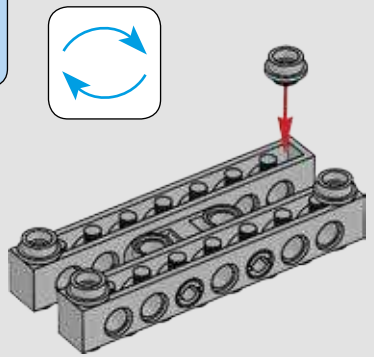

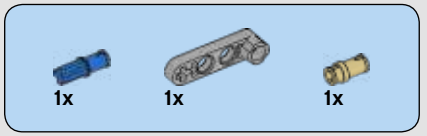

206

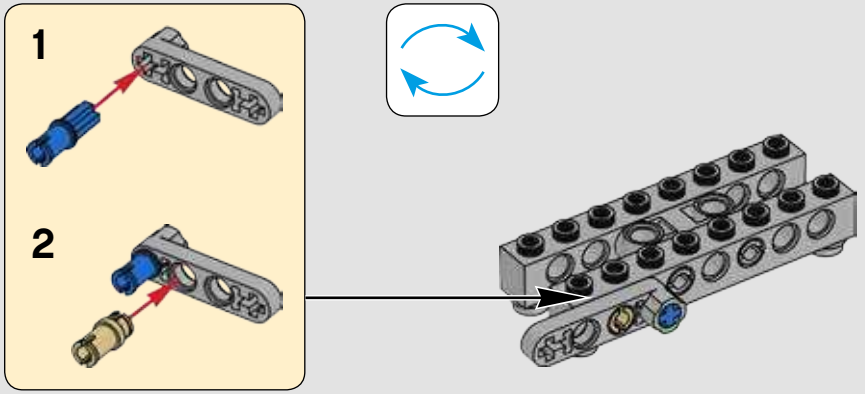

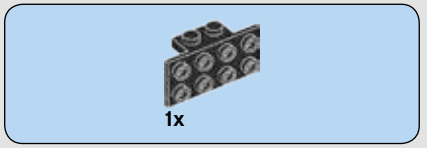

207

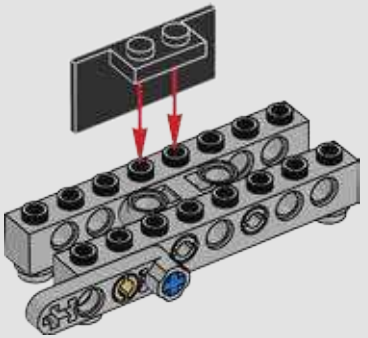

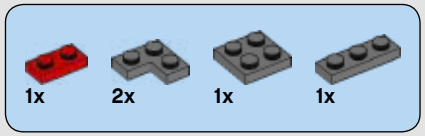

208

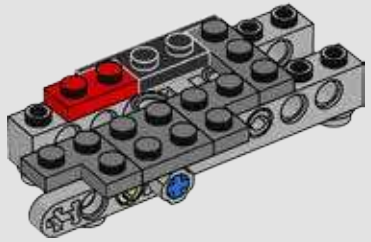

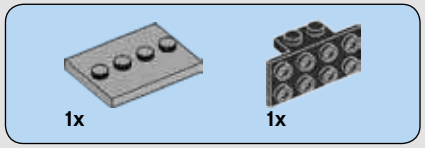

209

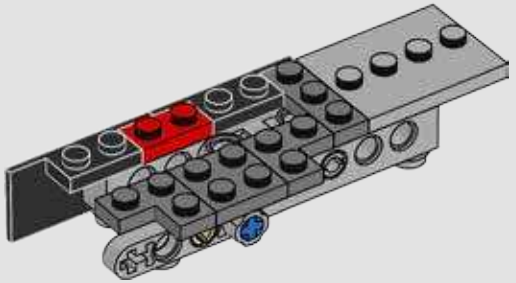

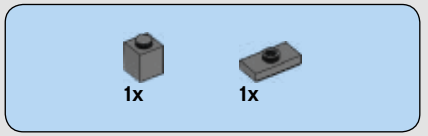

210

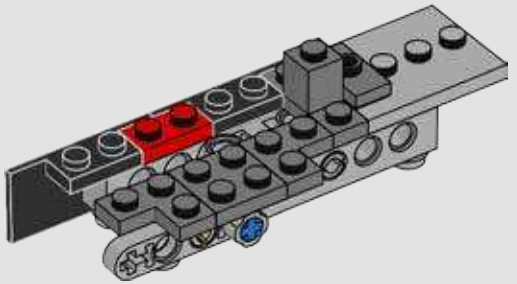

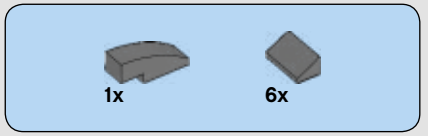

211

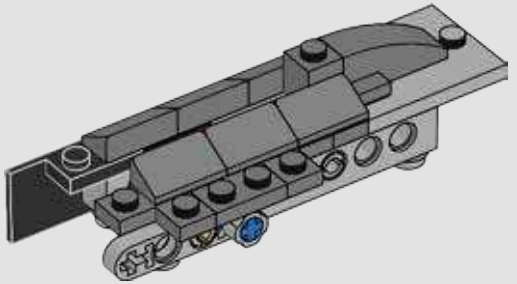

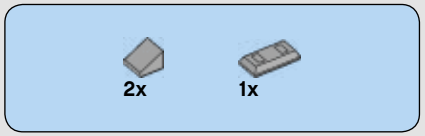

212

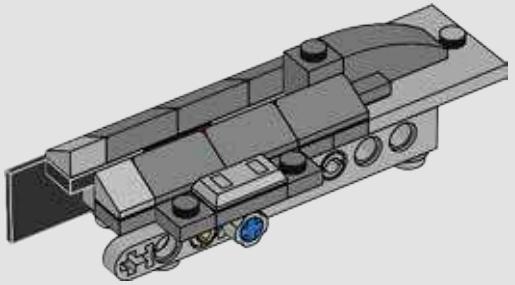

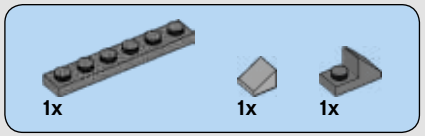

213

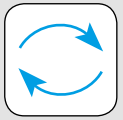

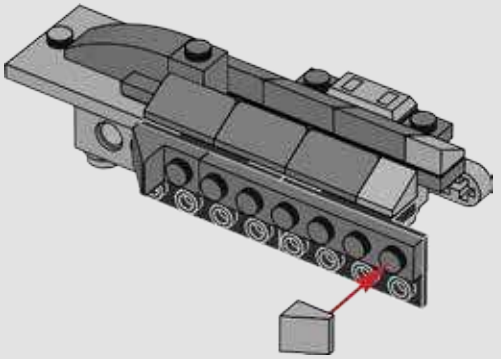

214

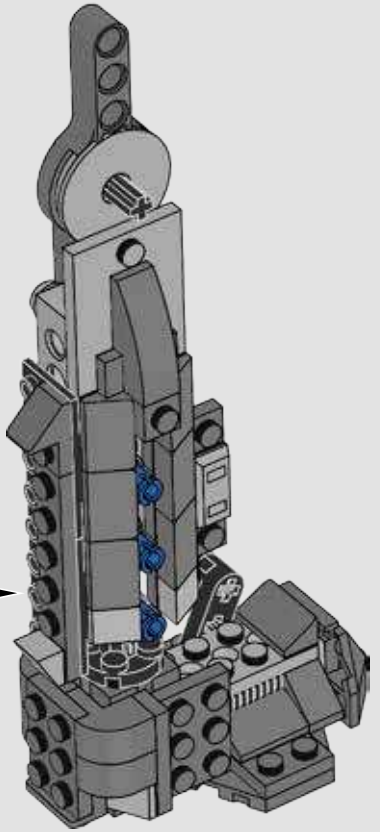

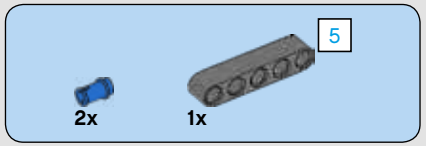

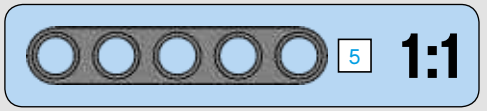

215

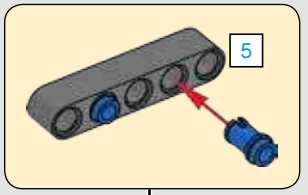

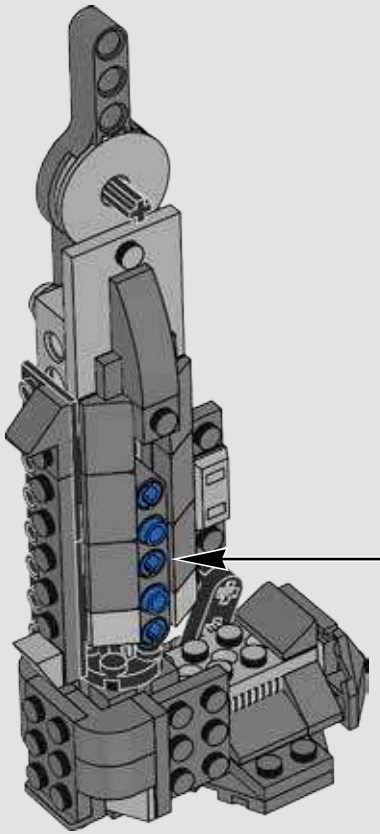

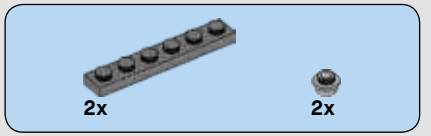

216

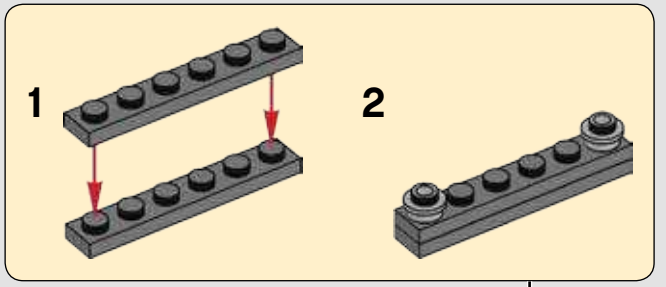

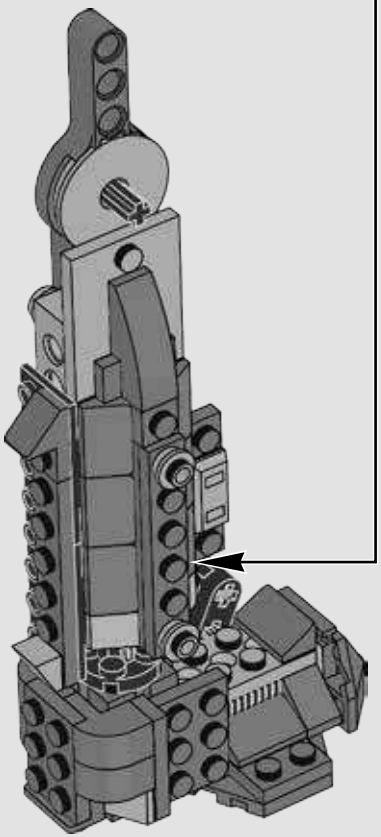

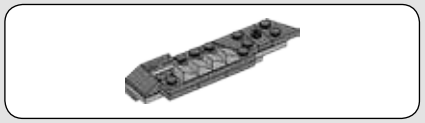

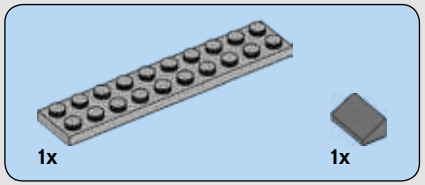

217

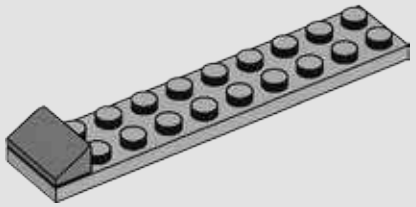

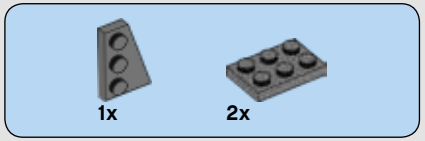

218

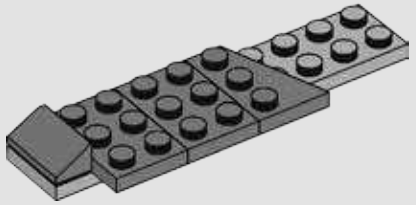

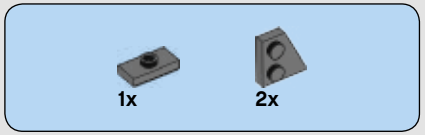

219

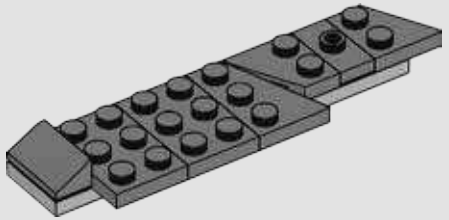

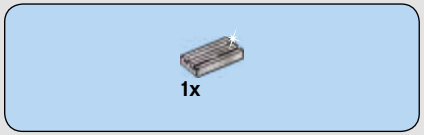

220

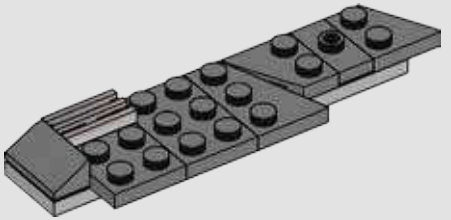

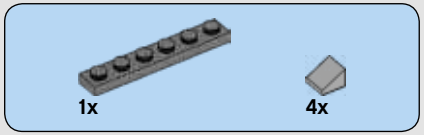

221

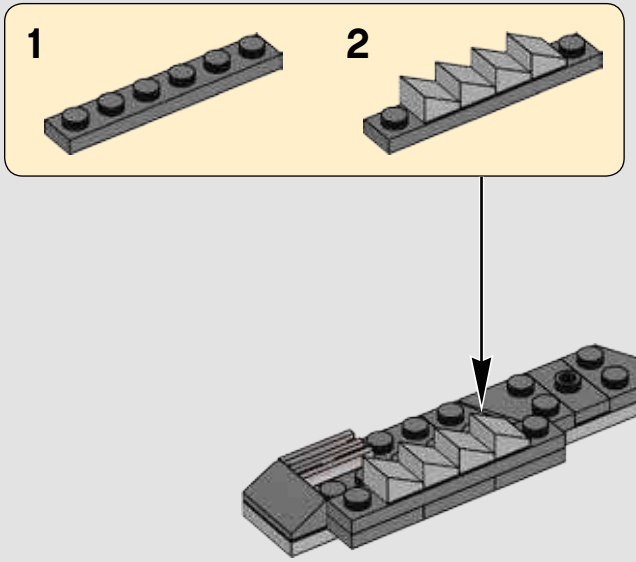

222

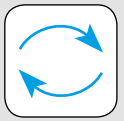

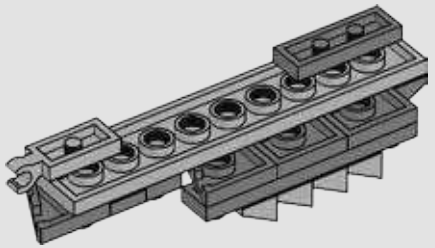

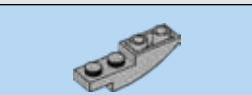

223

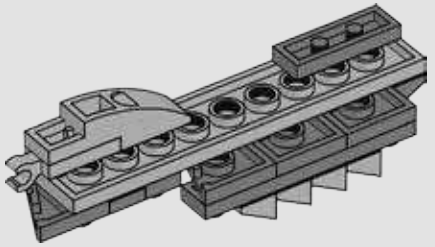

224

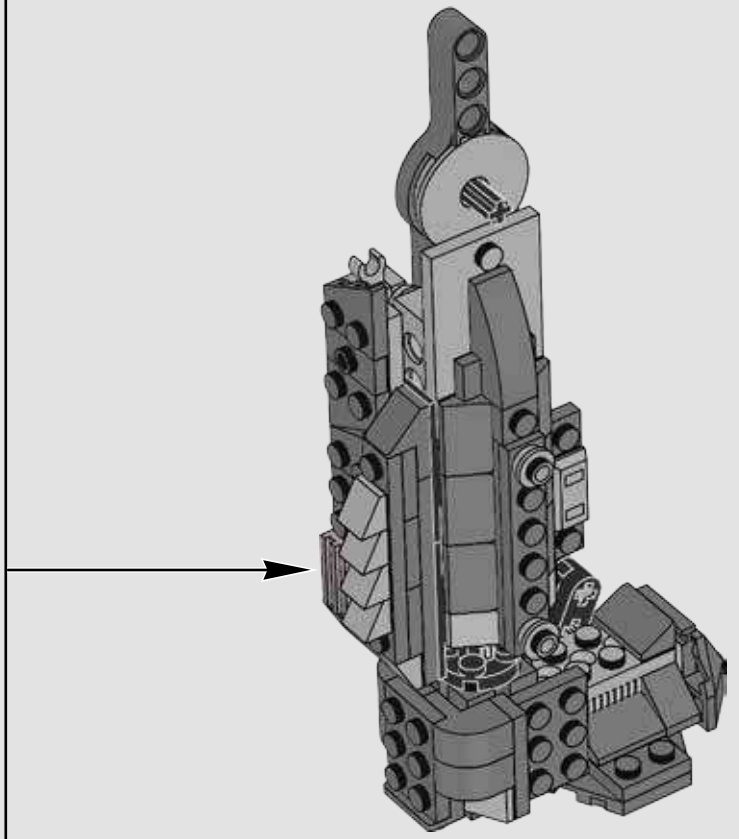

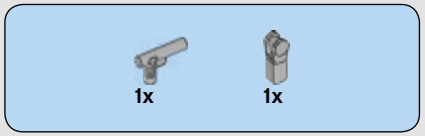

225

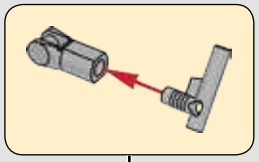

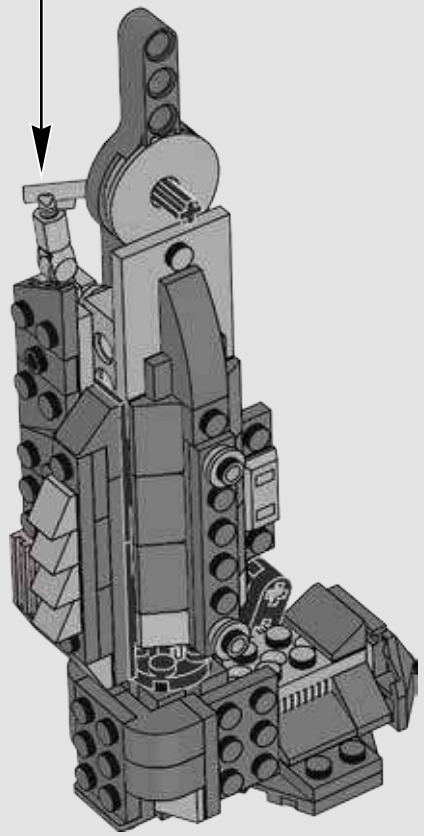

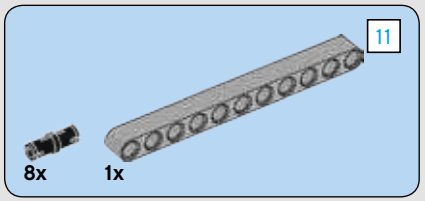

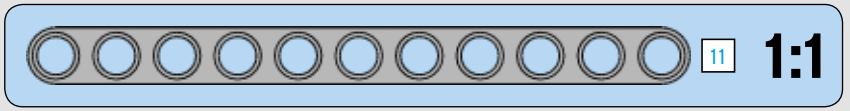

226

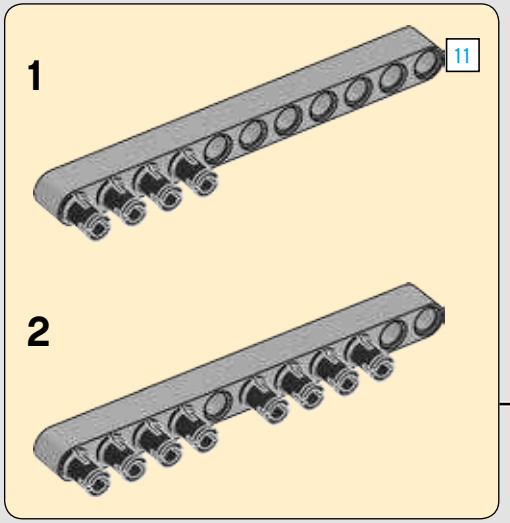

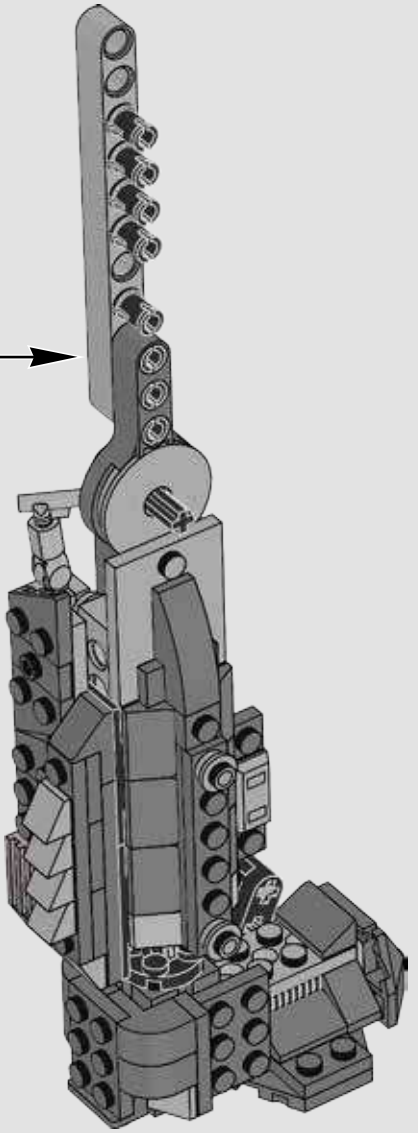

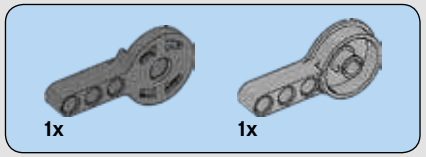

227

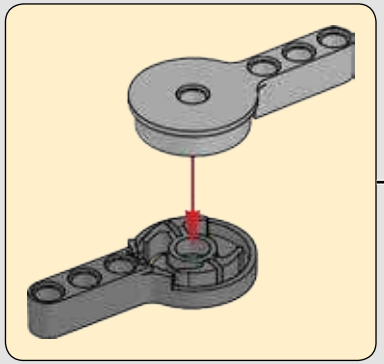

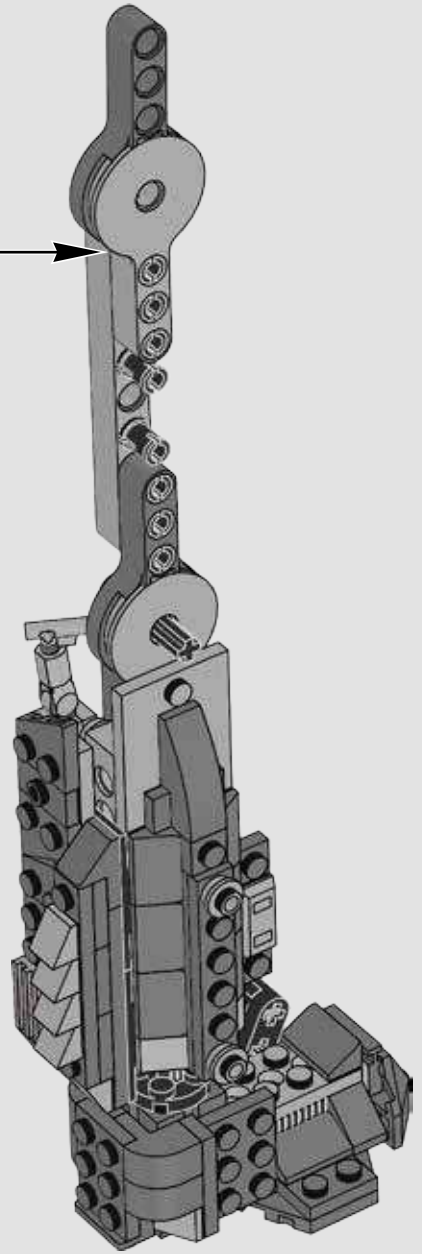

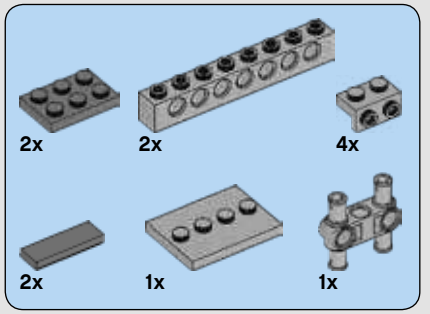

228

1

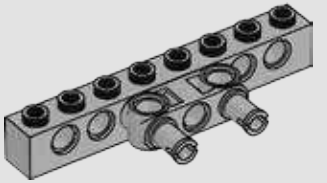

2

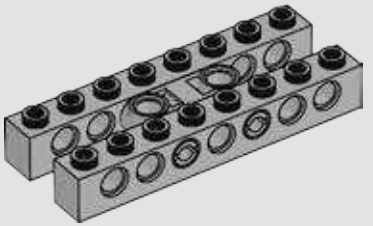

3

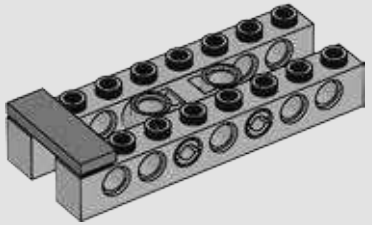

4

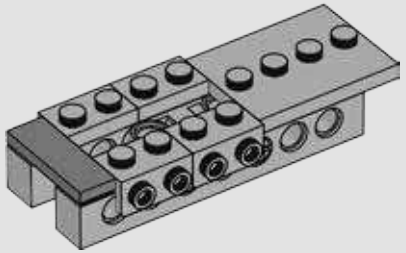

5

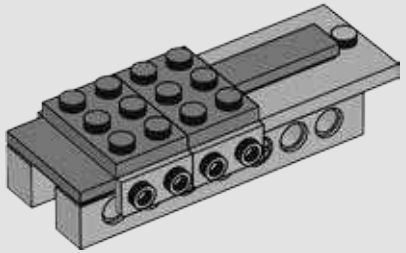

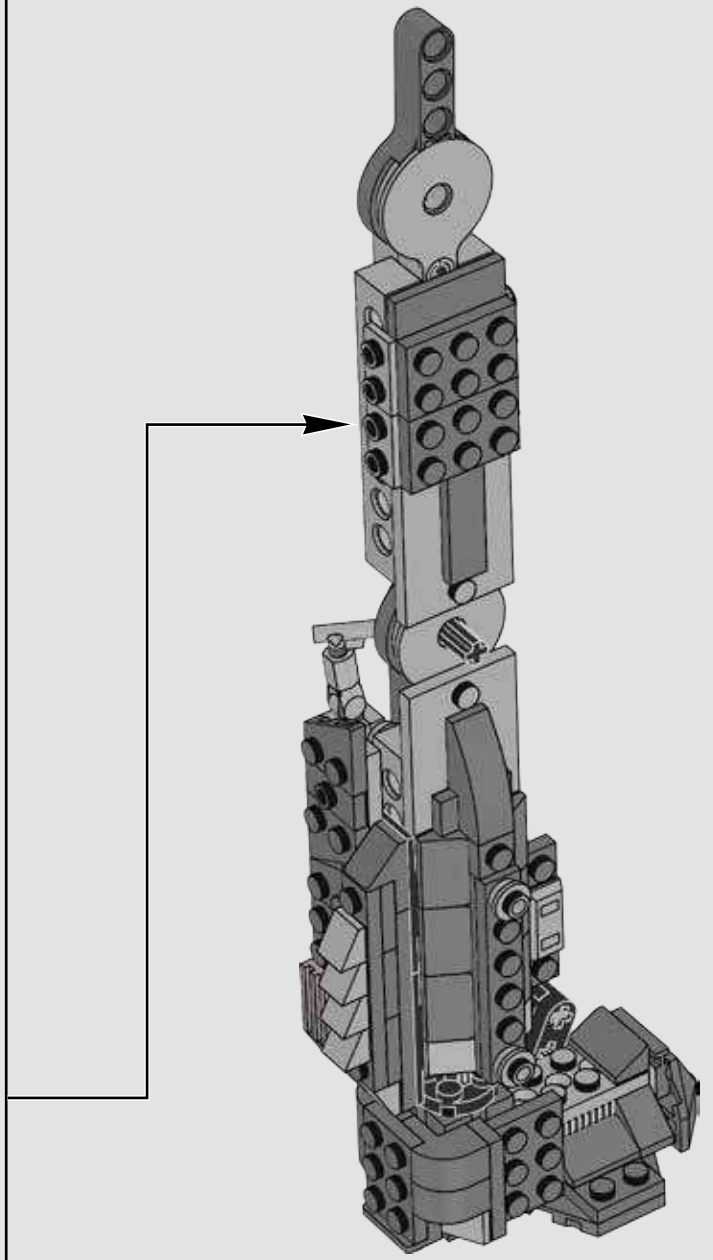

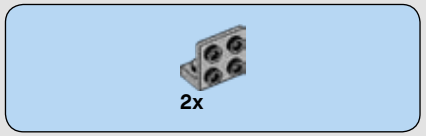

229

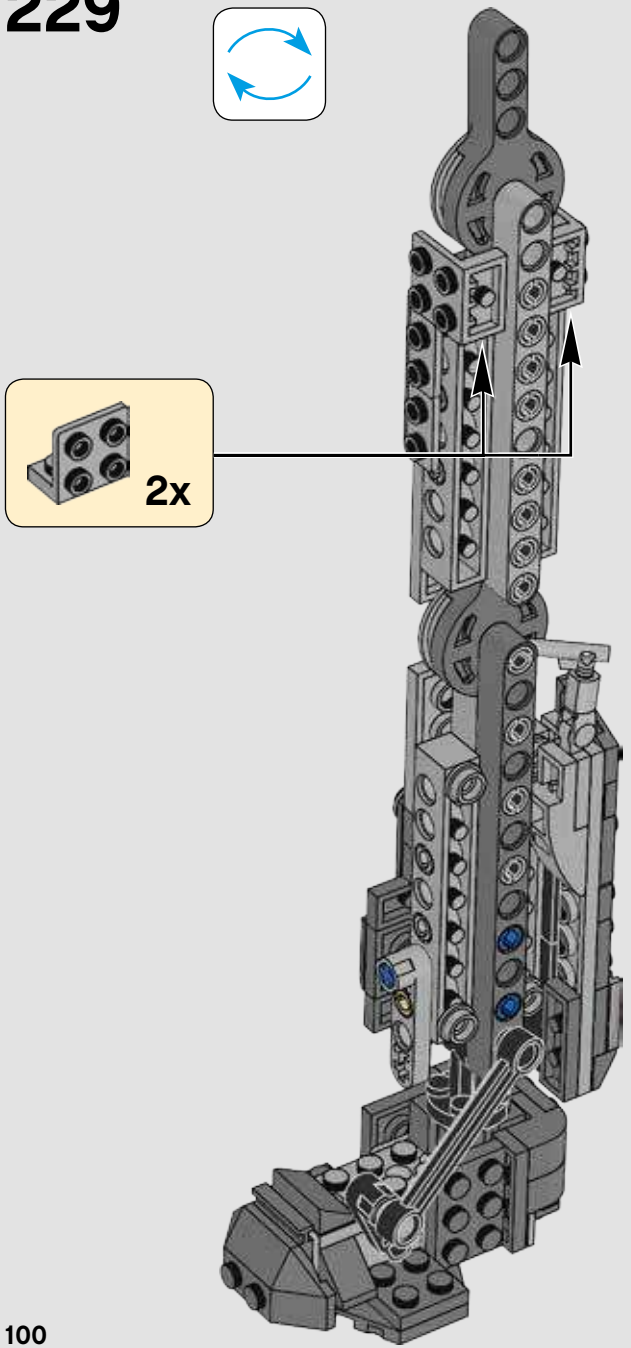

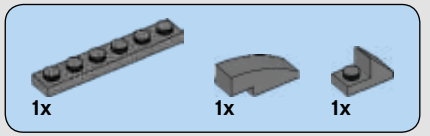

230

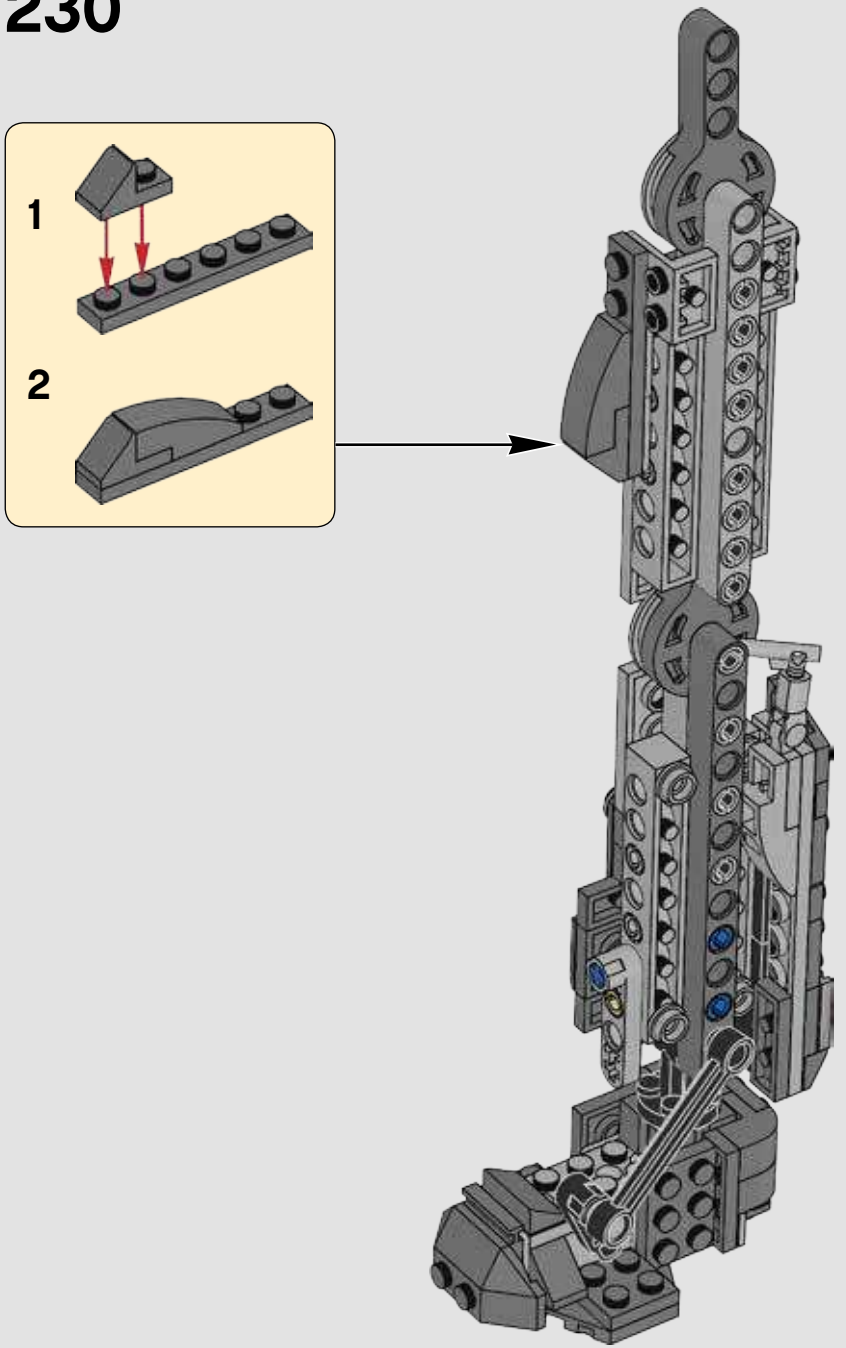

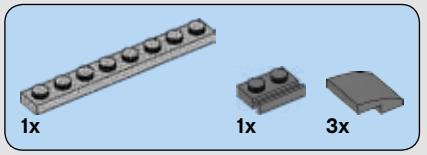

231

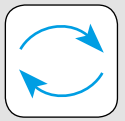

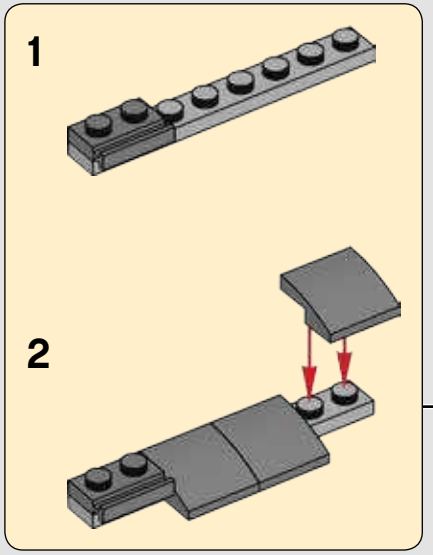

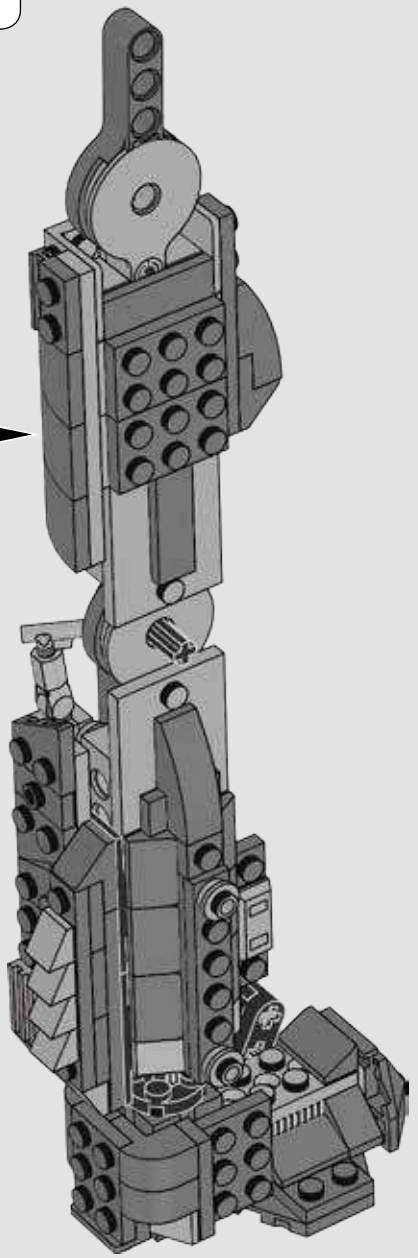

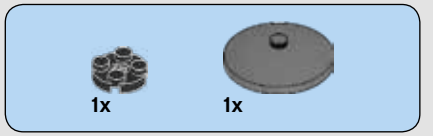

232

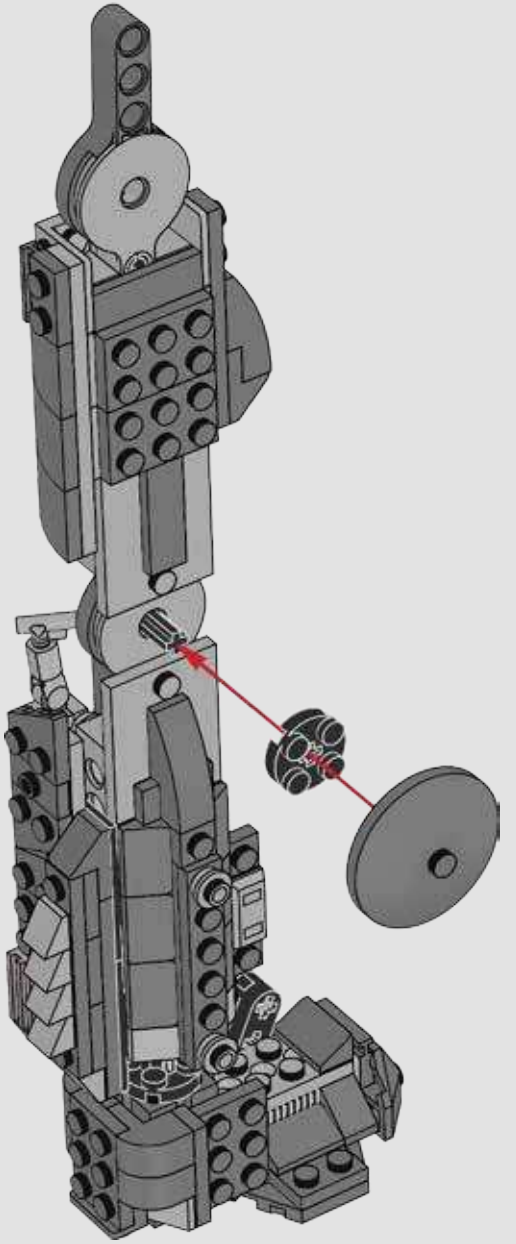

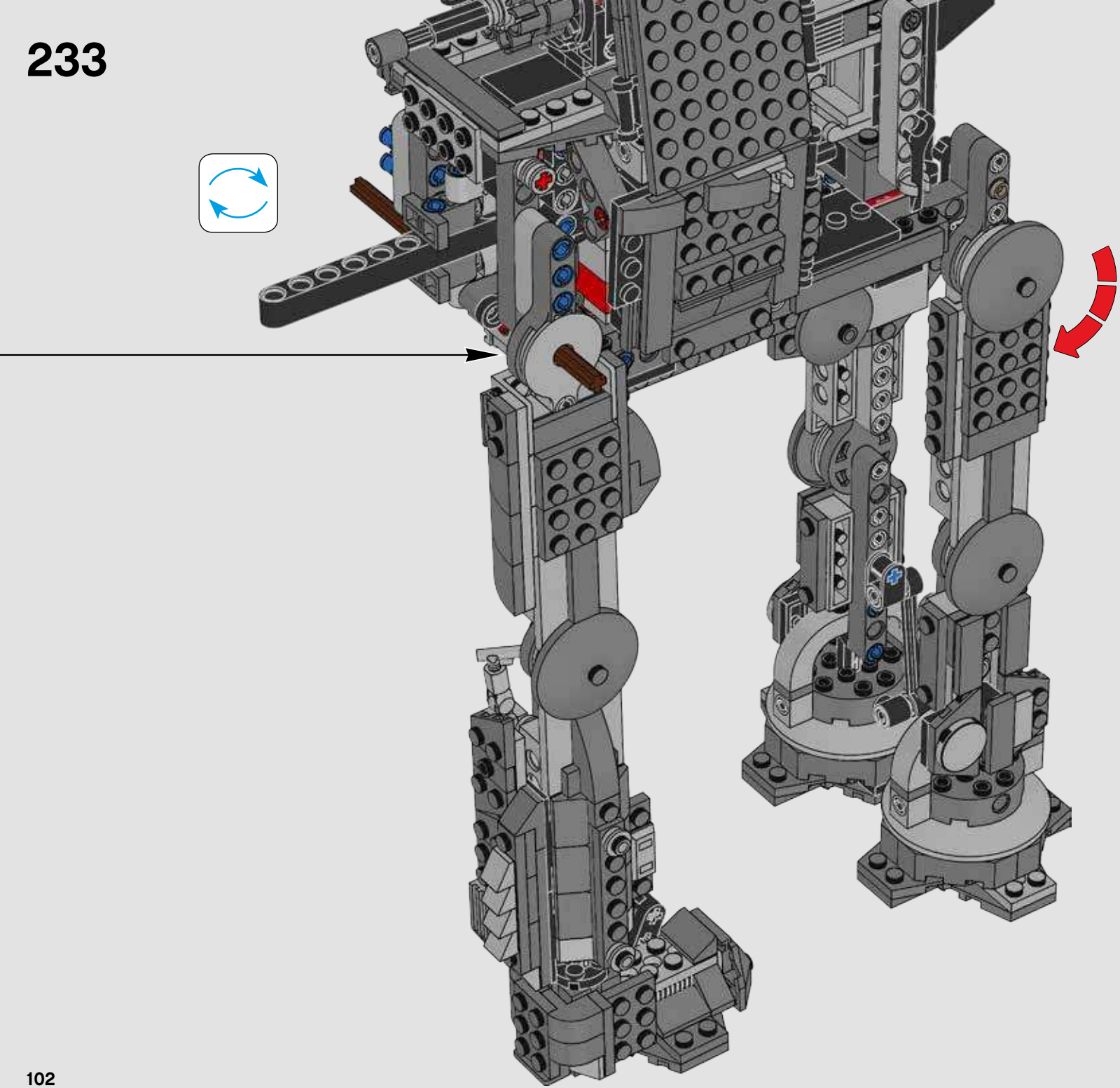

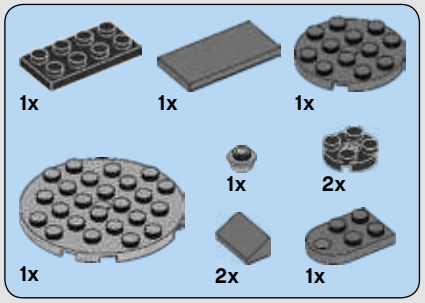

234

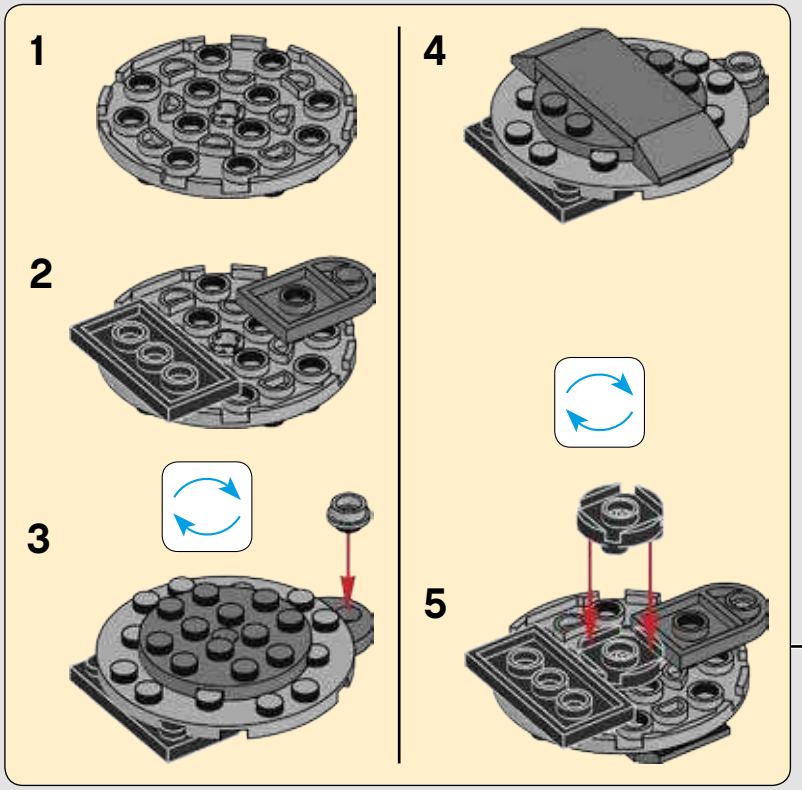

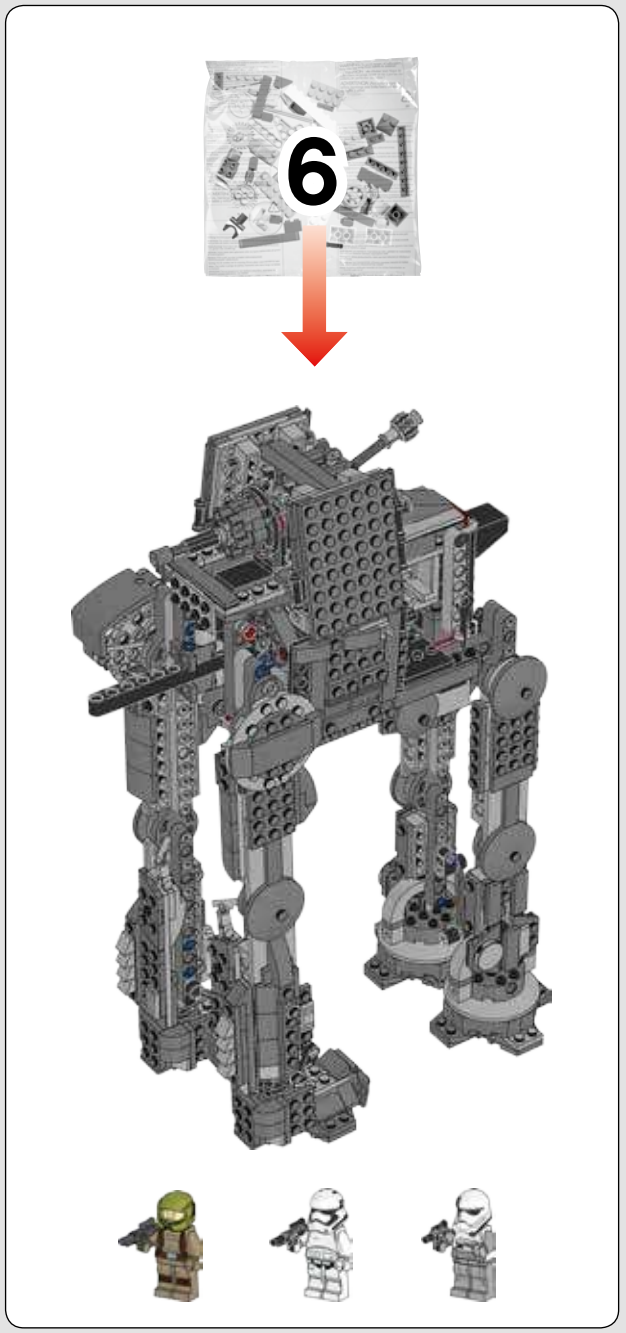
6

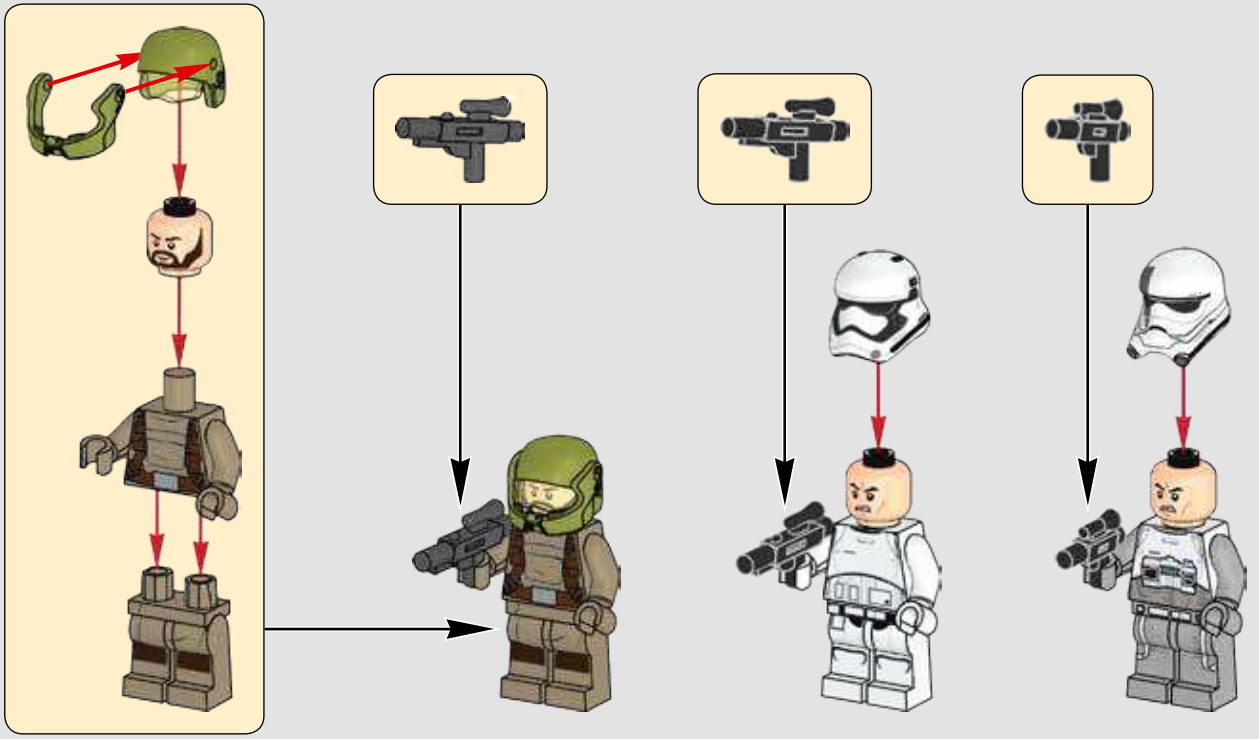

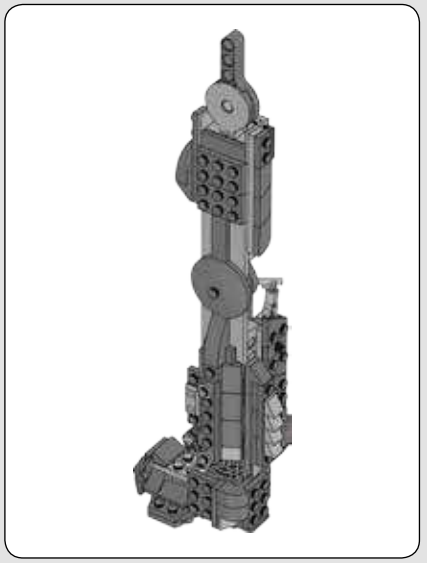

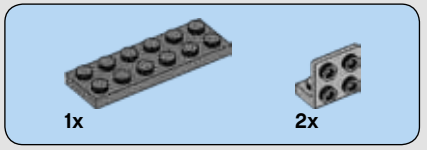

235

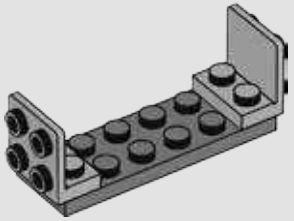

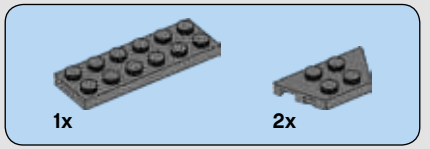

236

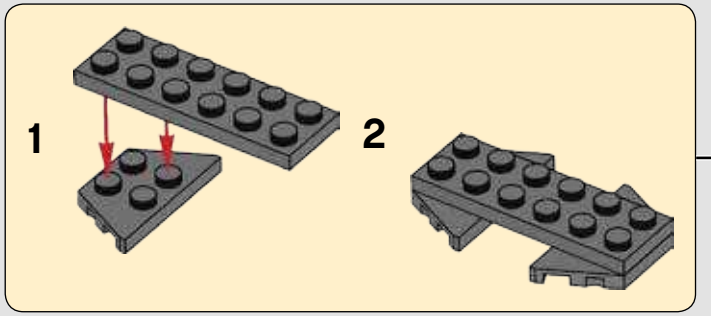

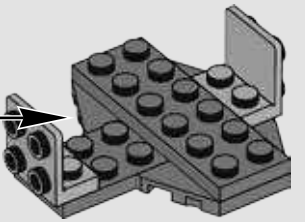

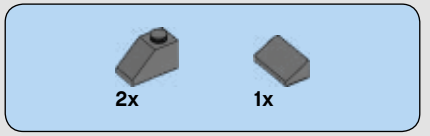

237

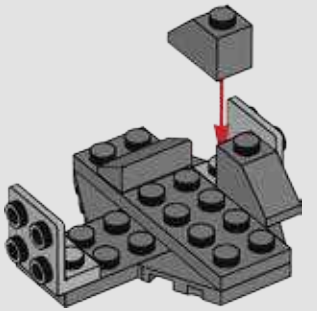

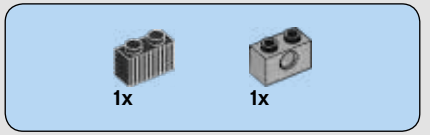

238

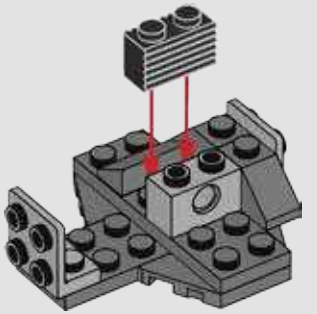

2x

239

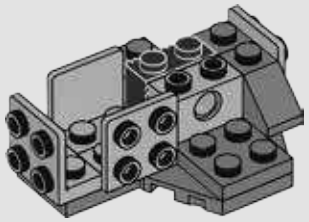

1x 1x

240

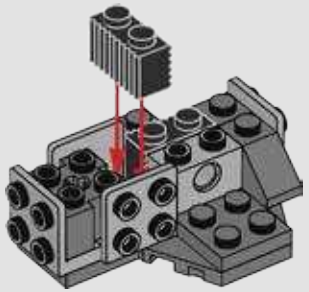

1x 1x

241

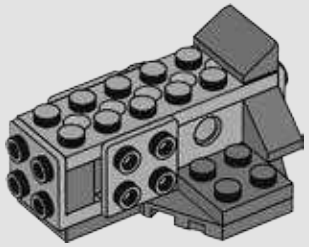

1x 1x

242

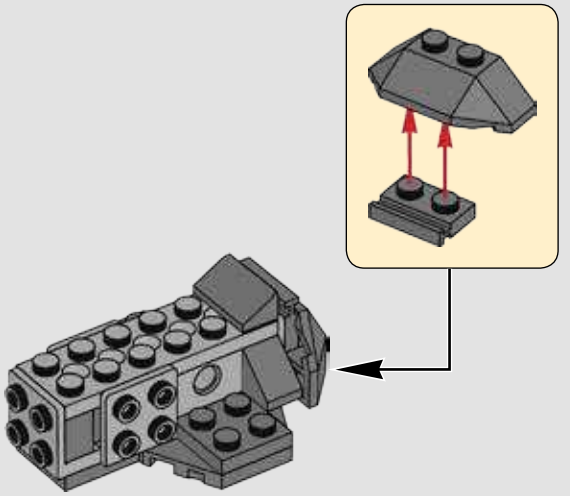

1x 1x

243

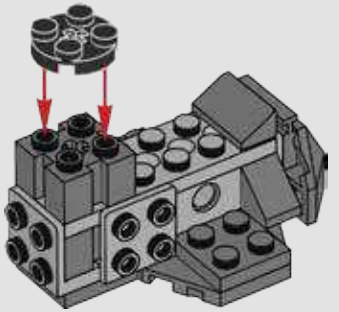

2x 1x

244

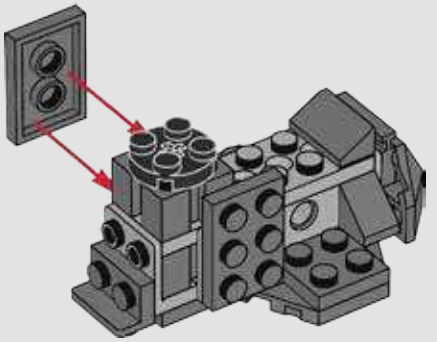

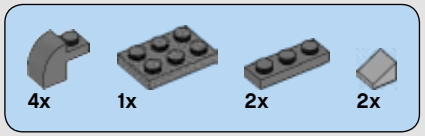

245

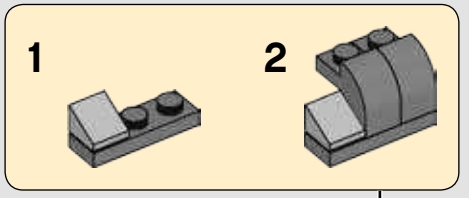

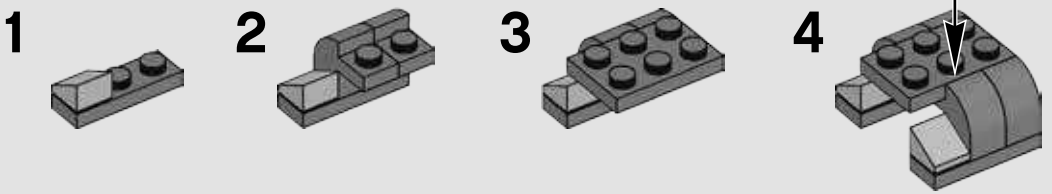

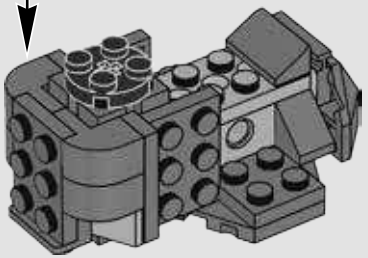

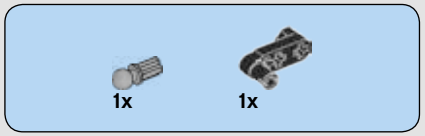

246

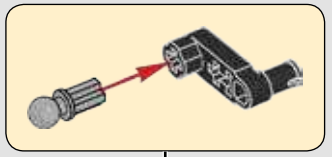

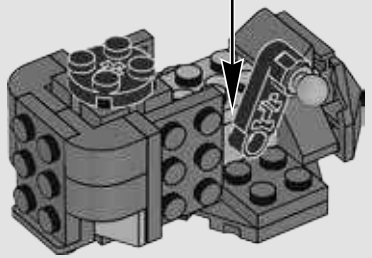

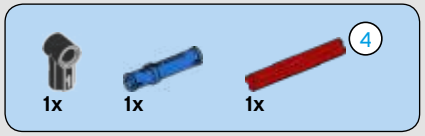

247

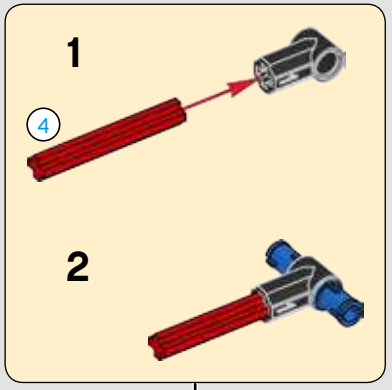

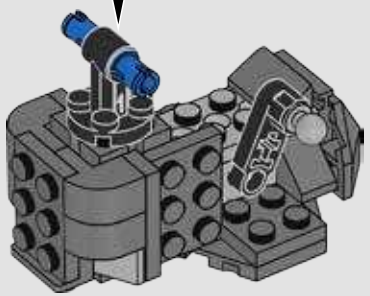

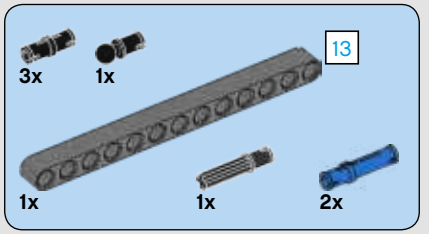

248

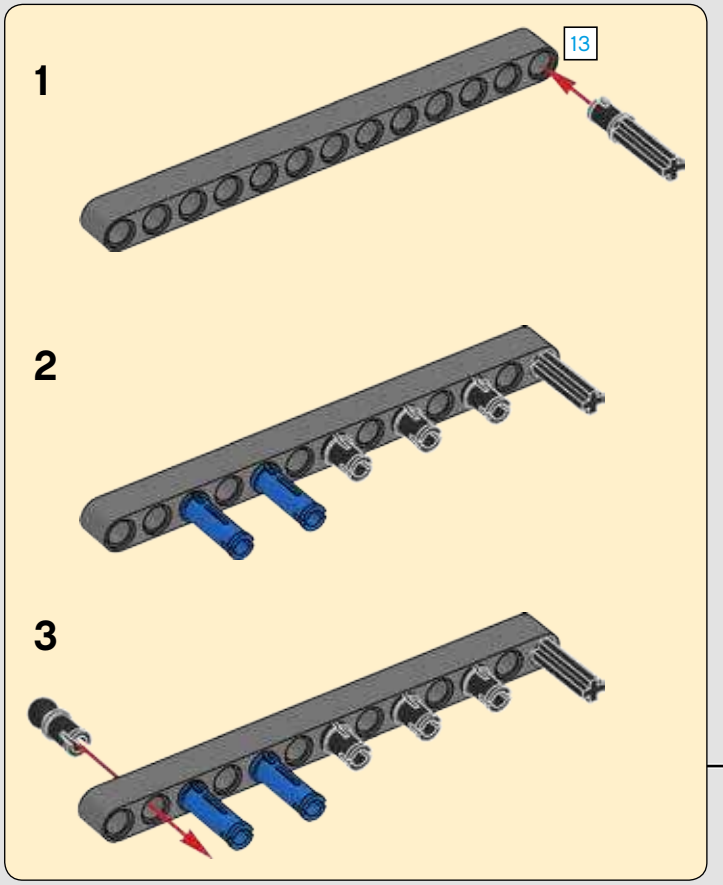

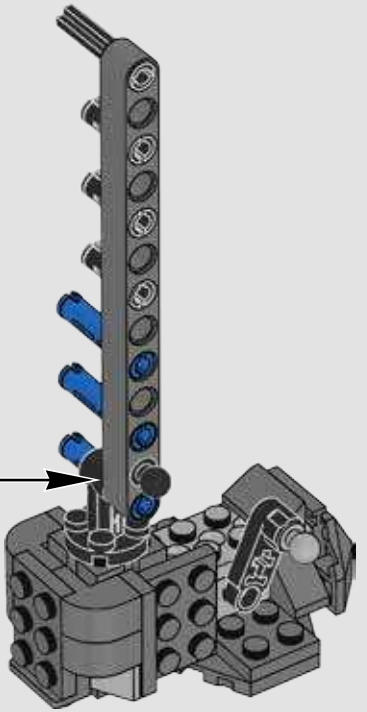

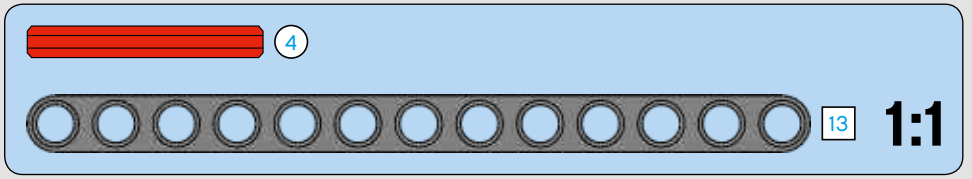

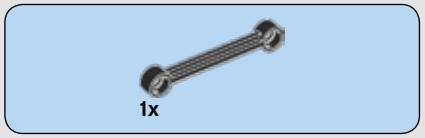

249

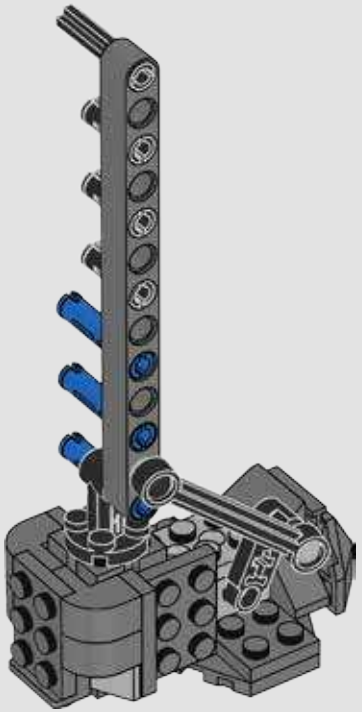

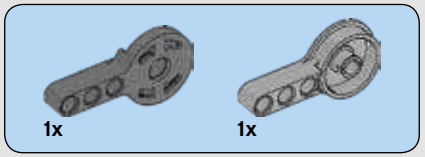

250

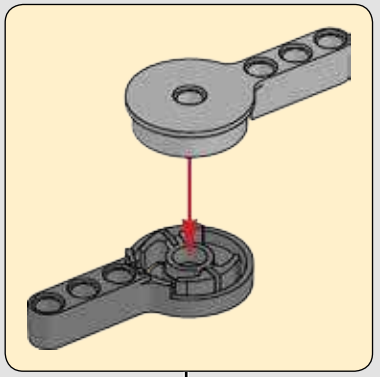

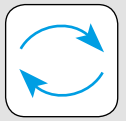

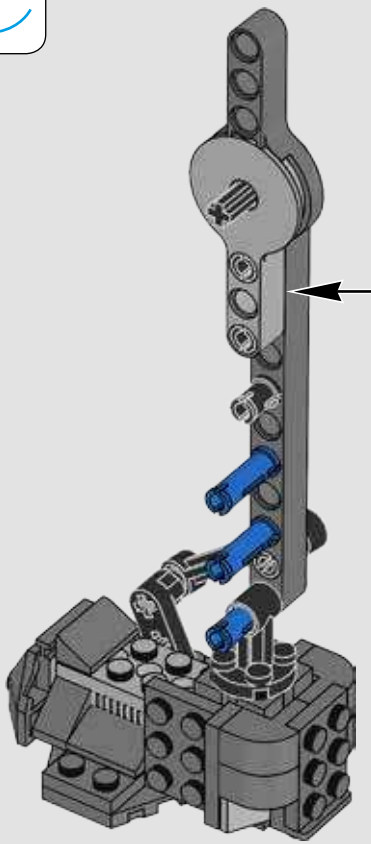

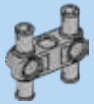

251

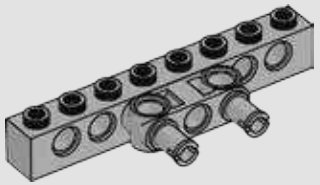

252

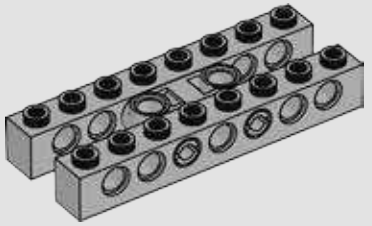

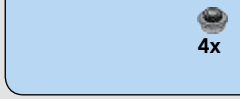

253

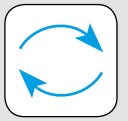

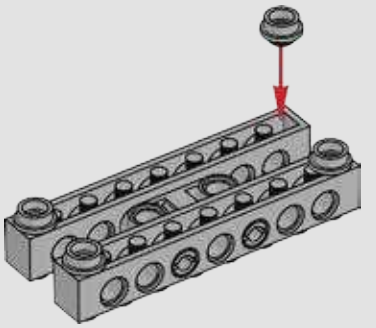

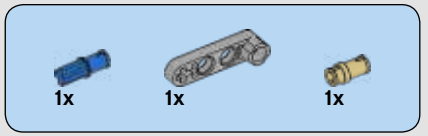

254

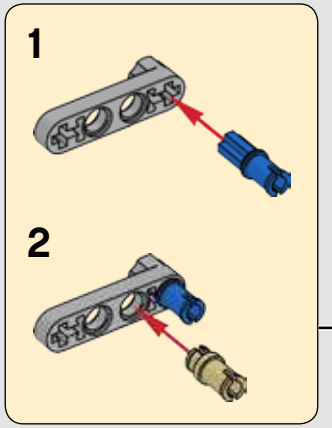

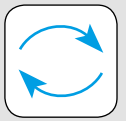

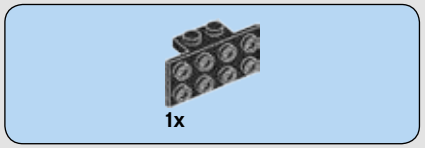

255

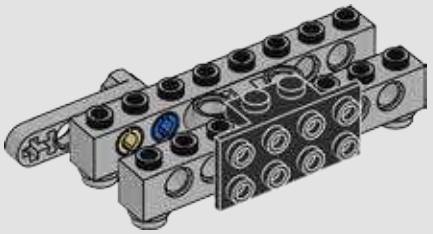

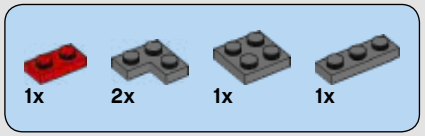

256

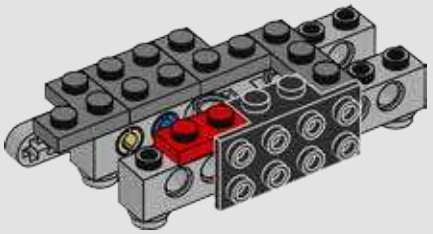

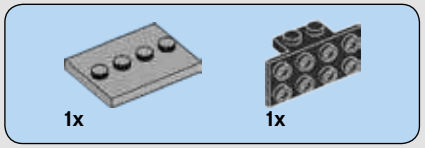

257

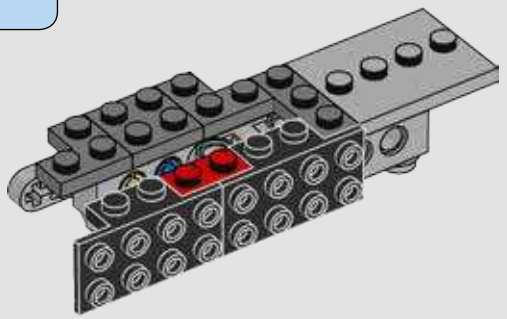

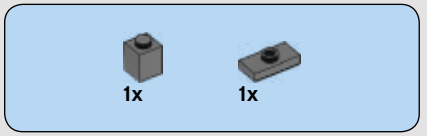

258

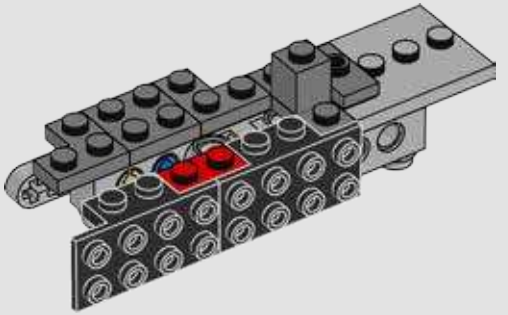

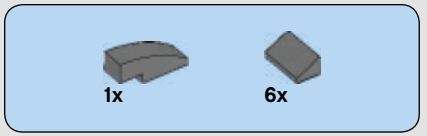

259

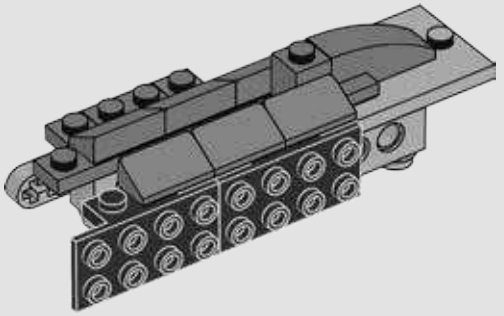

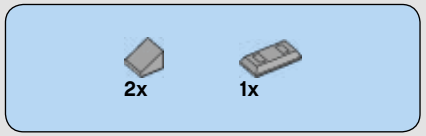

260

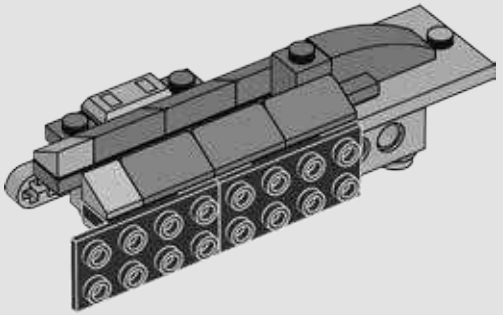

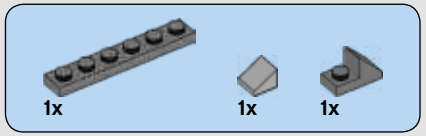

261

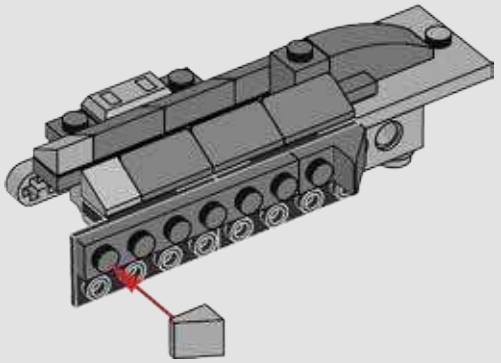

262

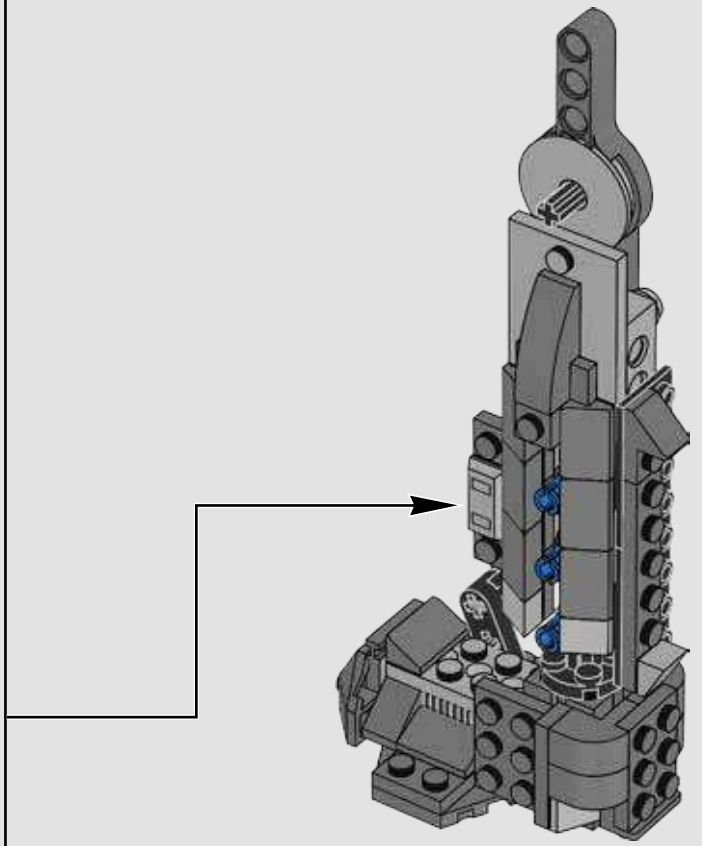

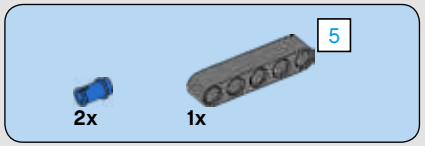

263

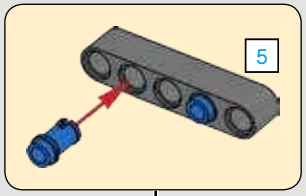

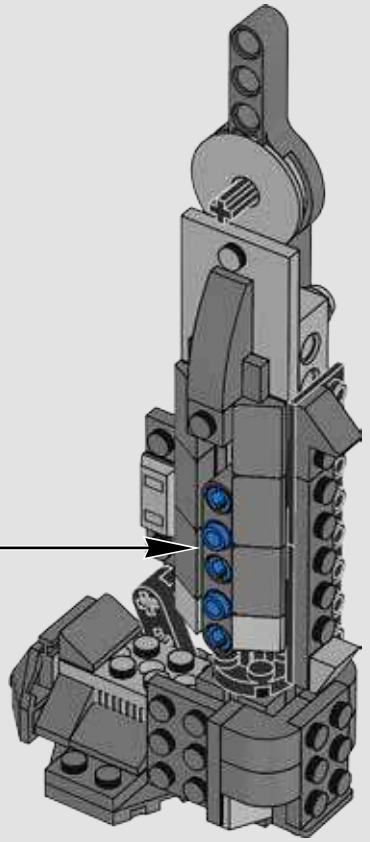

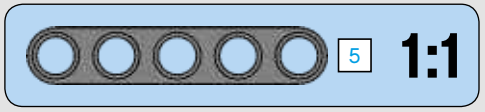

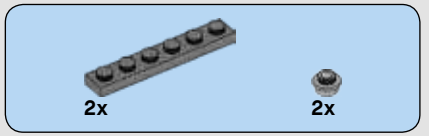

264

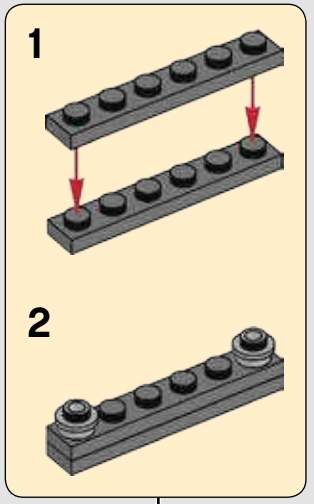

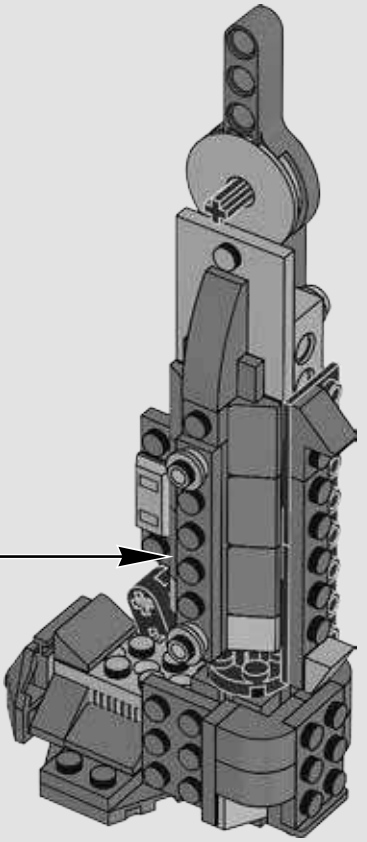

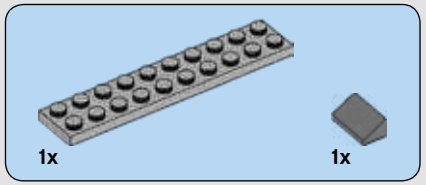

265

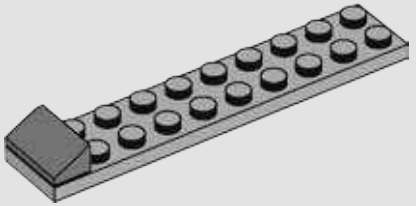

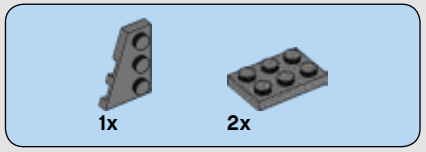

266

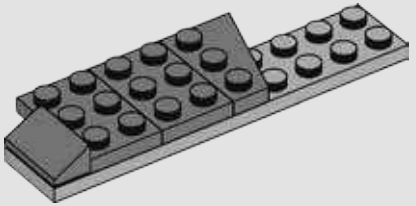

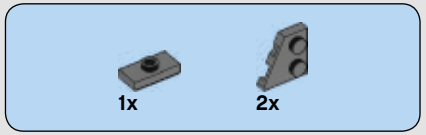

267

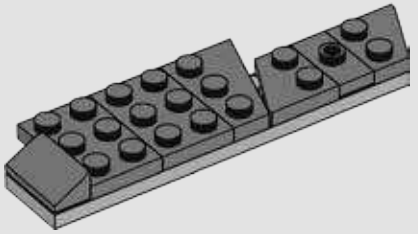

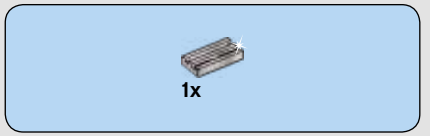

268

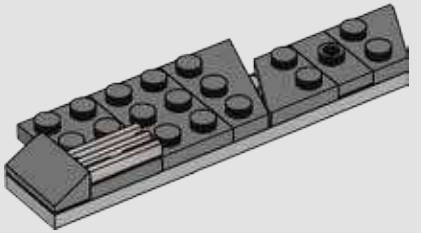

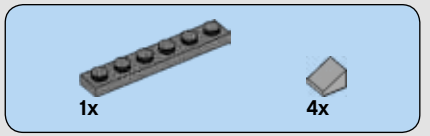

269

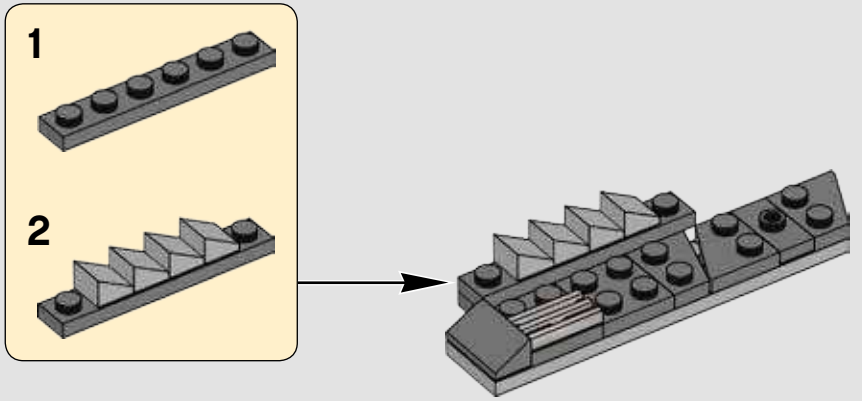

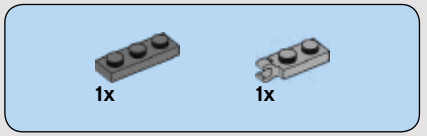

270

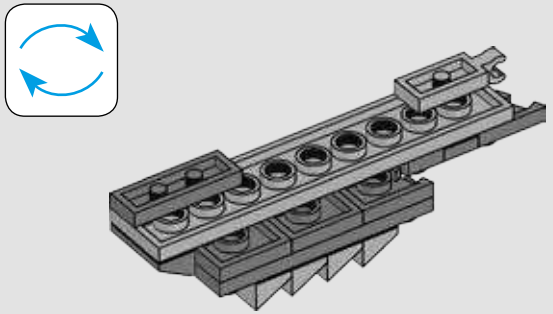

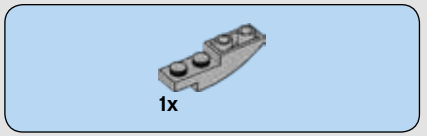

271

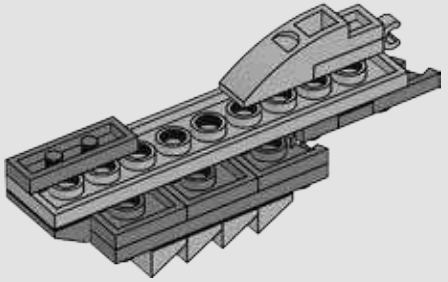

272

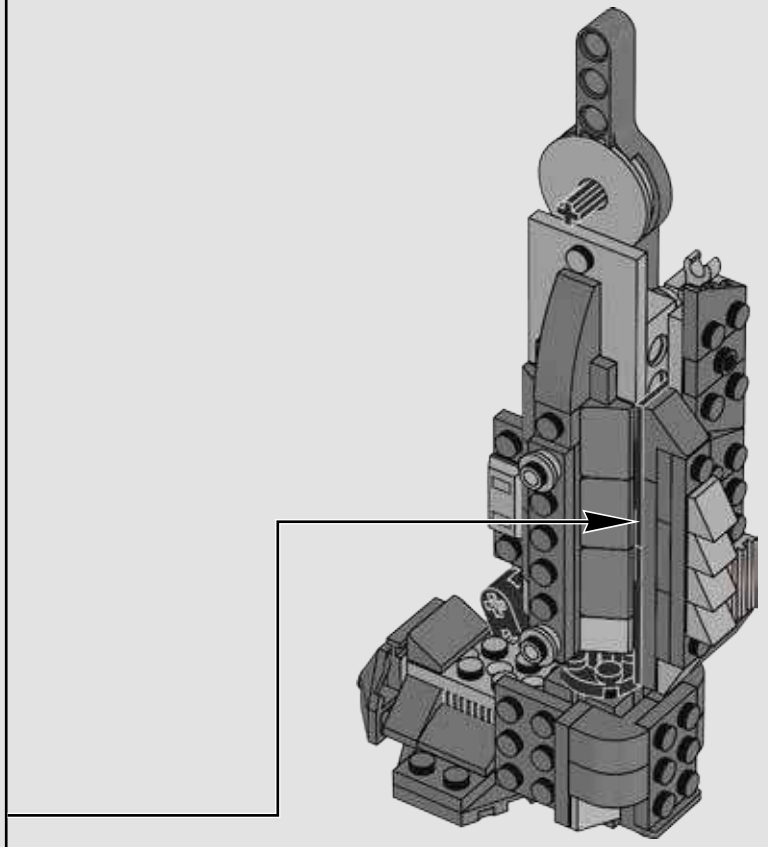

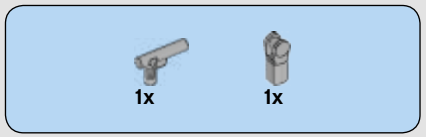

273

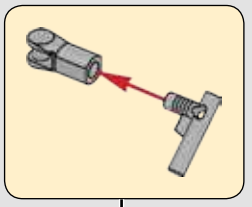

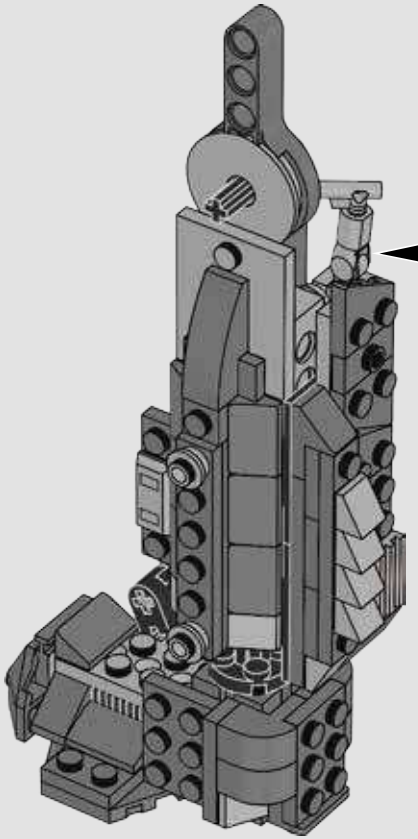

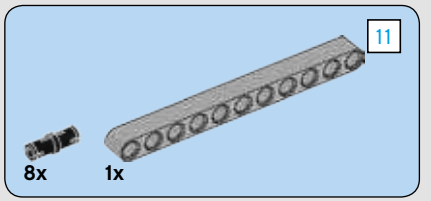

274

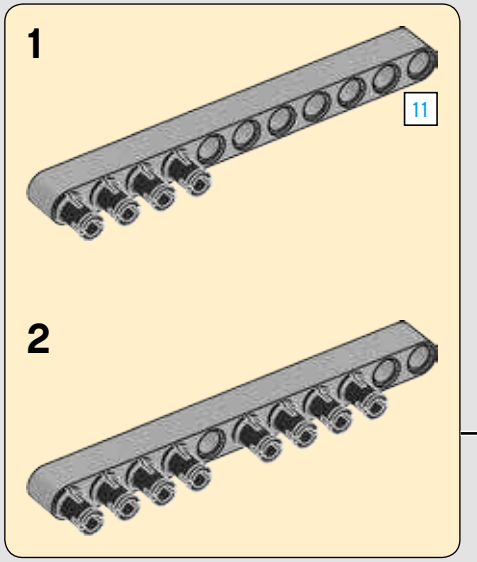

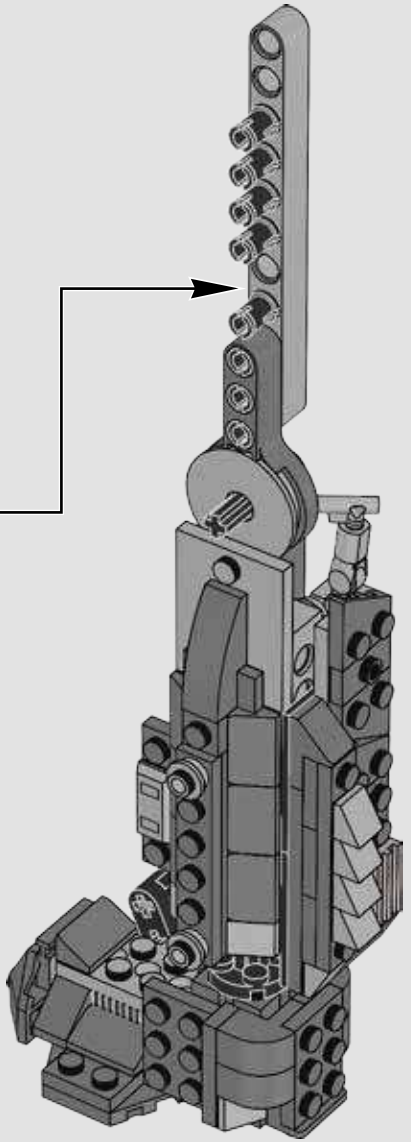

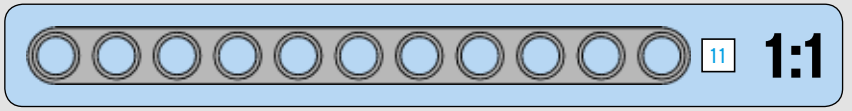

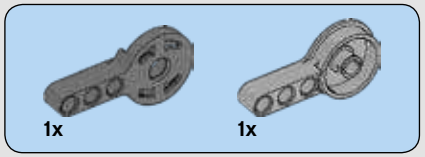

275

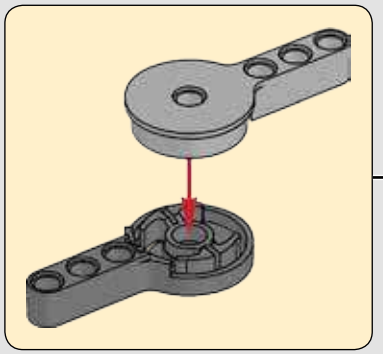

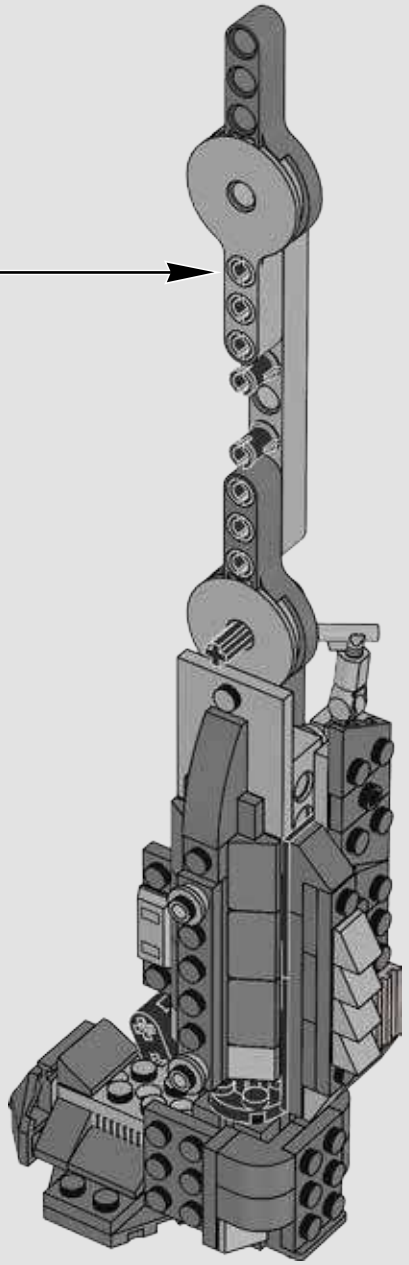

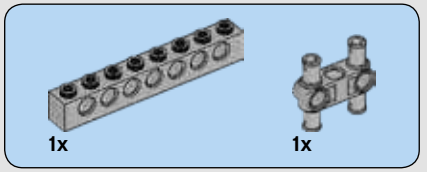

276

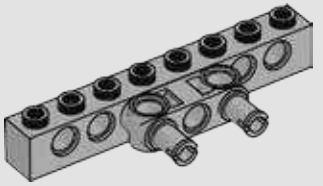

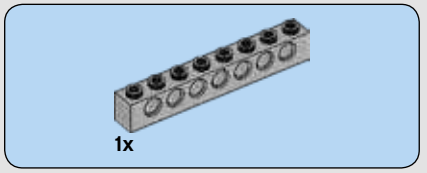

277

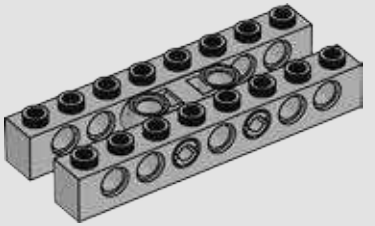

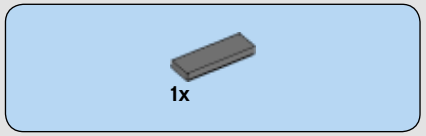

278

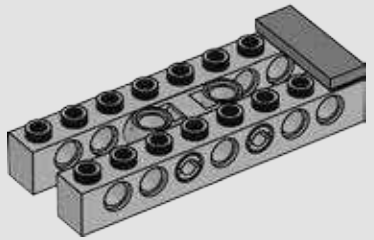

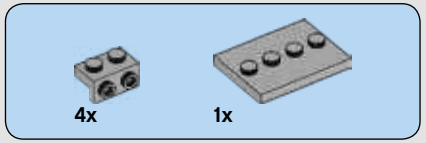

279

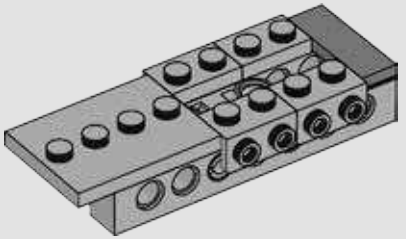

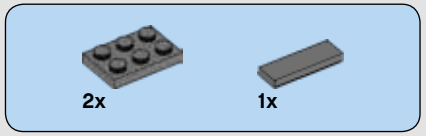

280

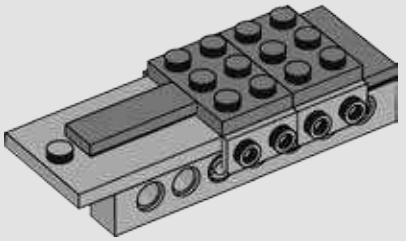

281

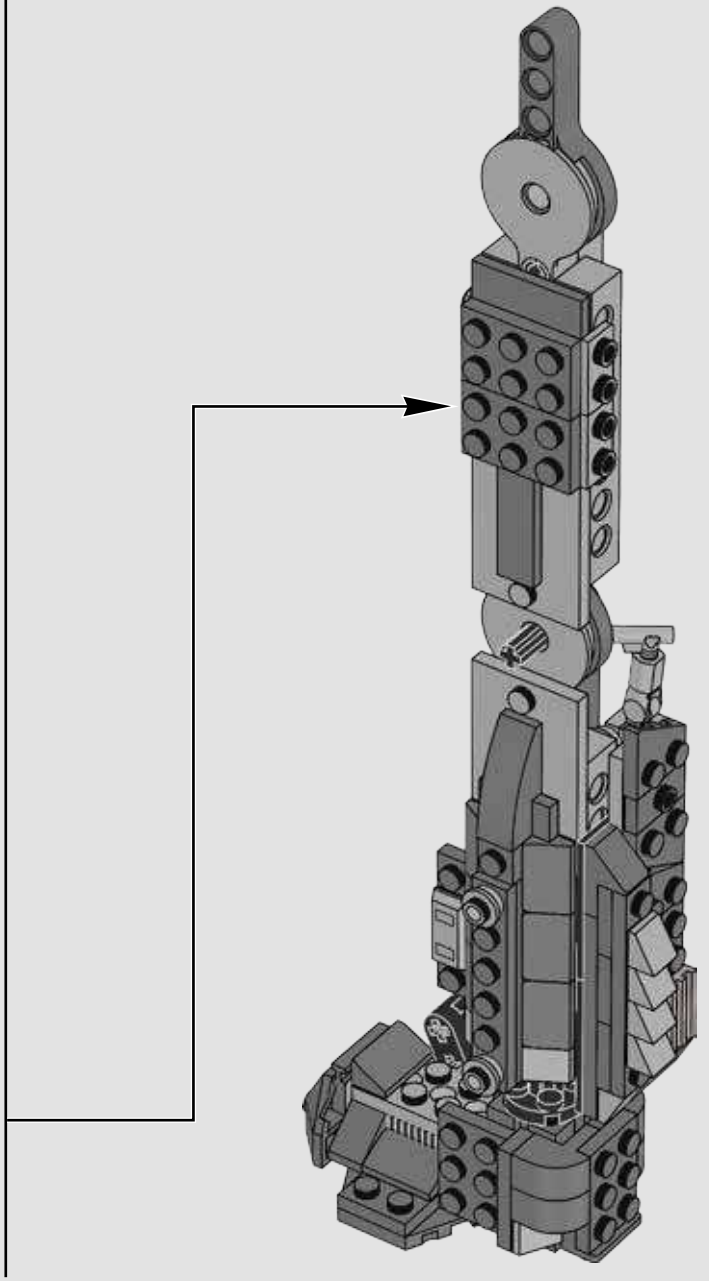

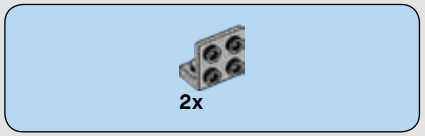

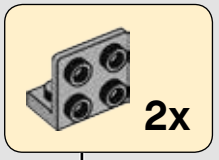

282

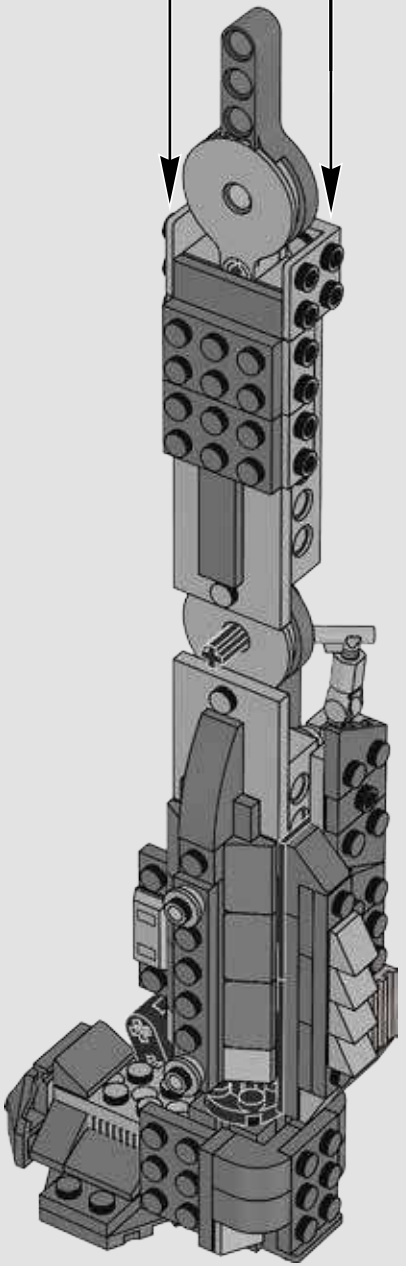

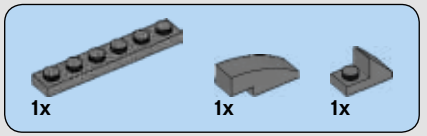

283

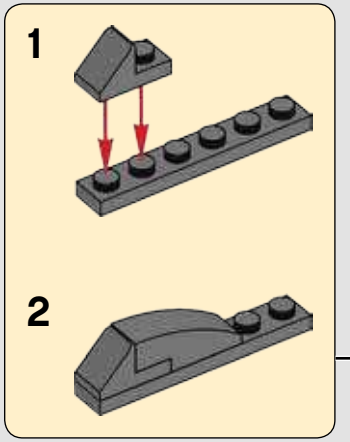

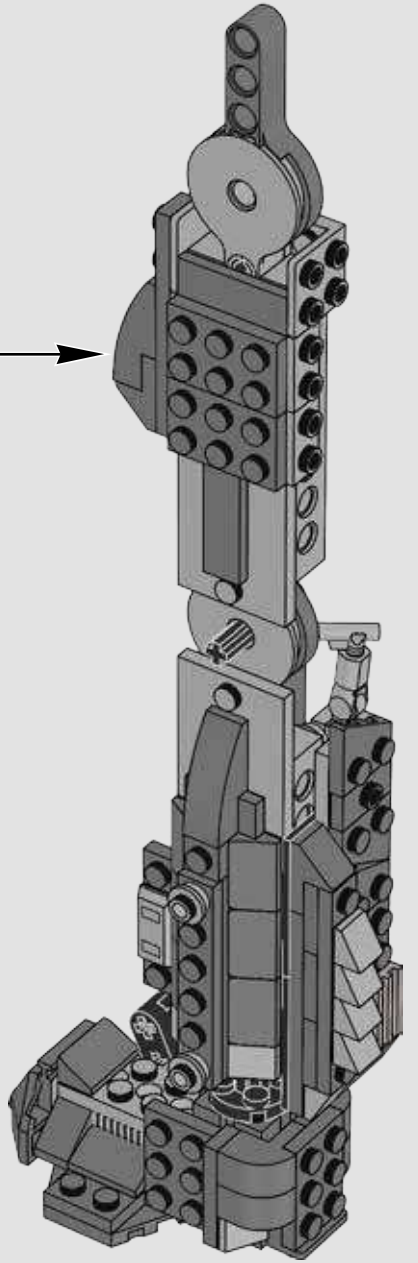

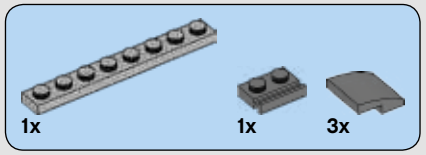

284

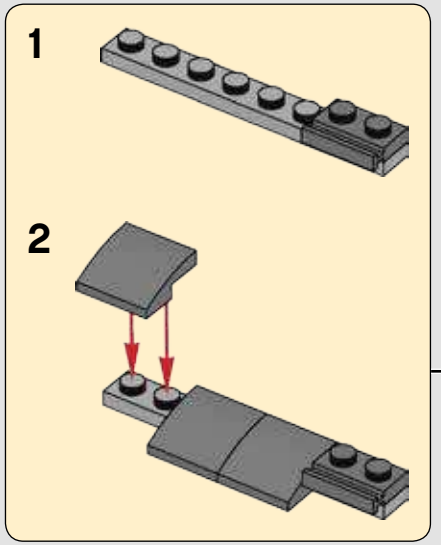

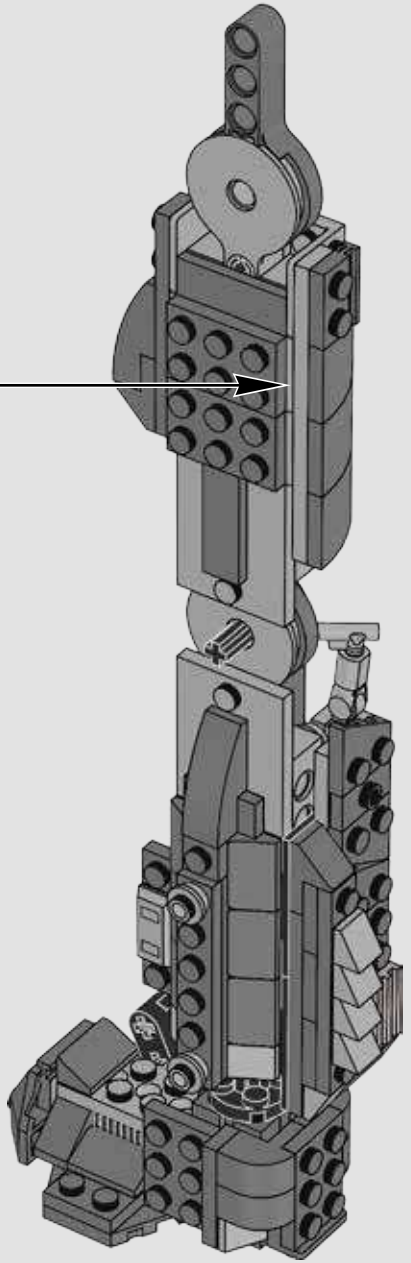

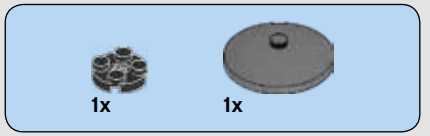

285

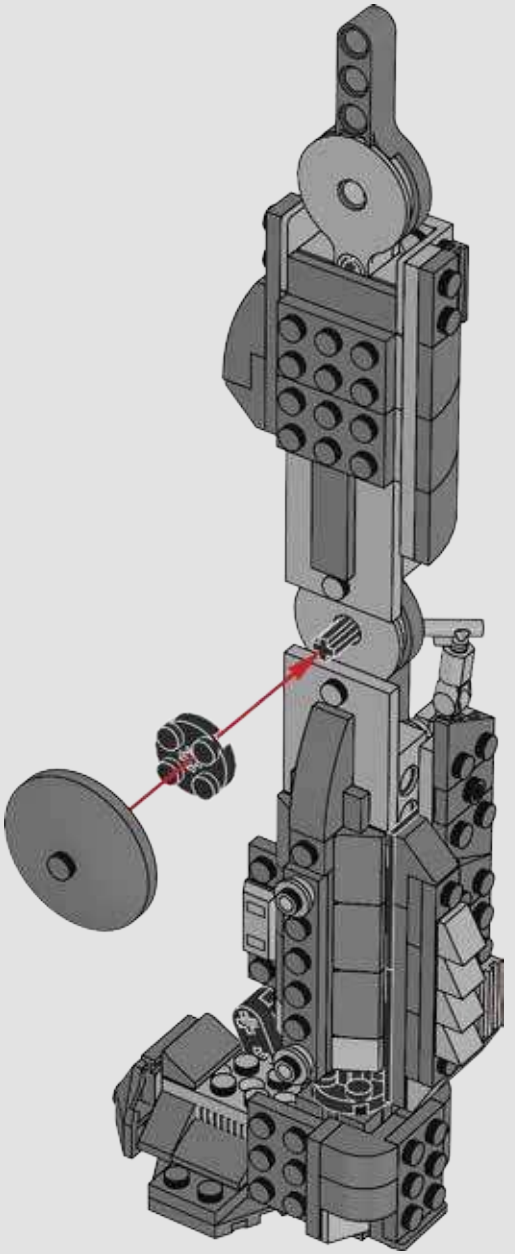

286

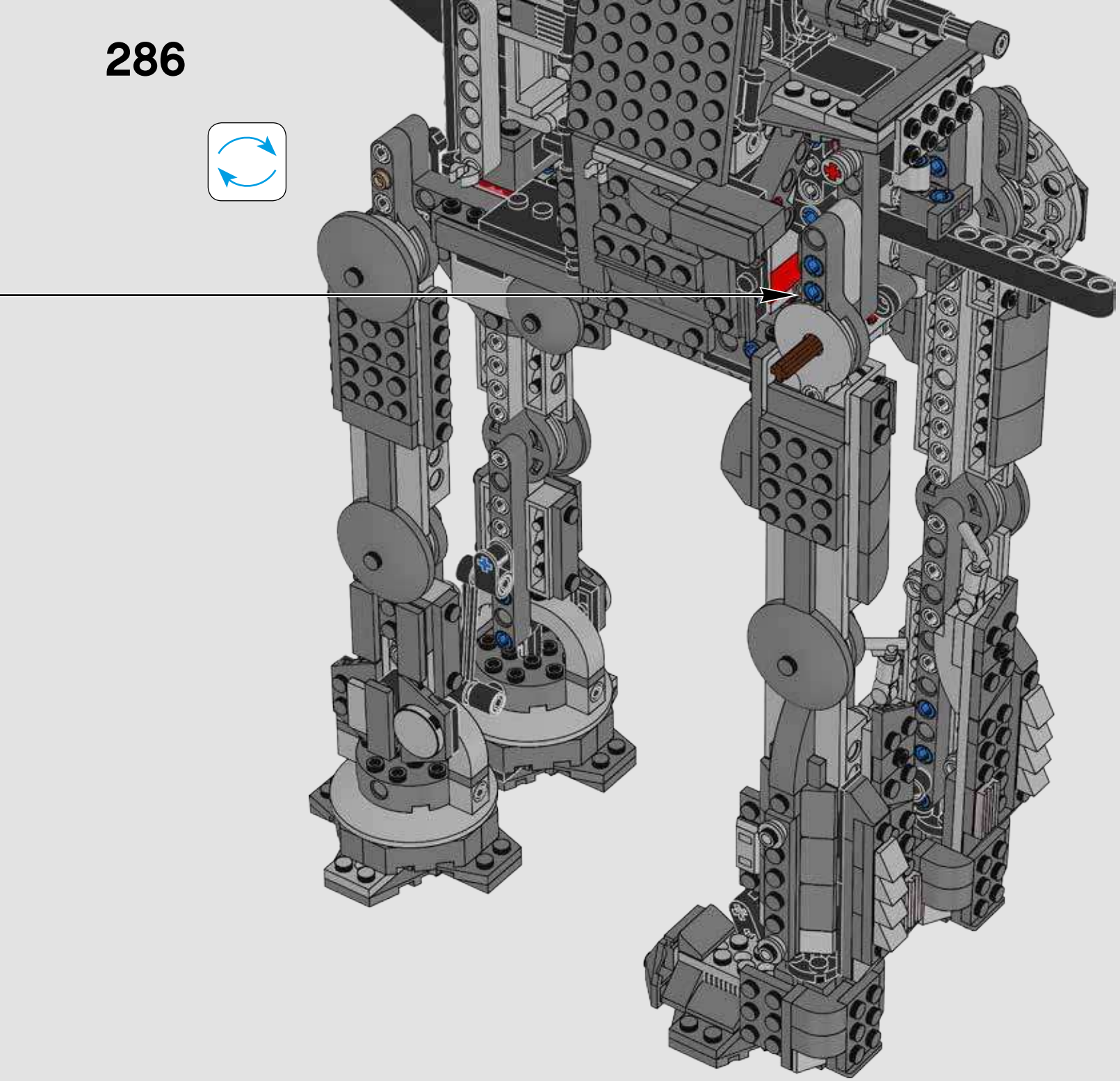

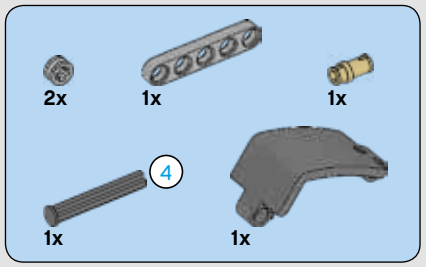

287

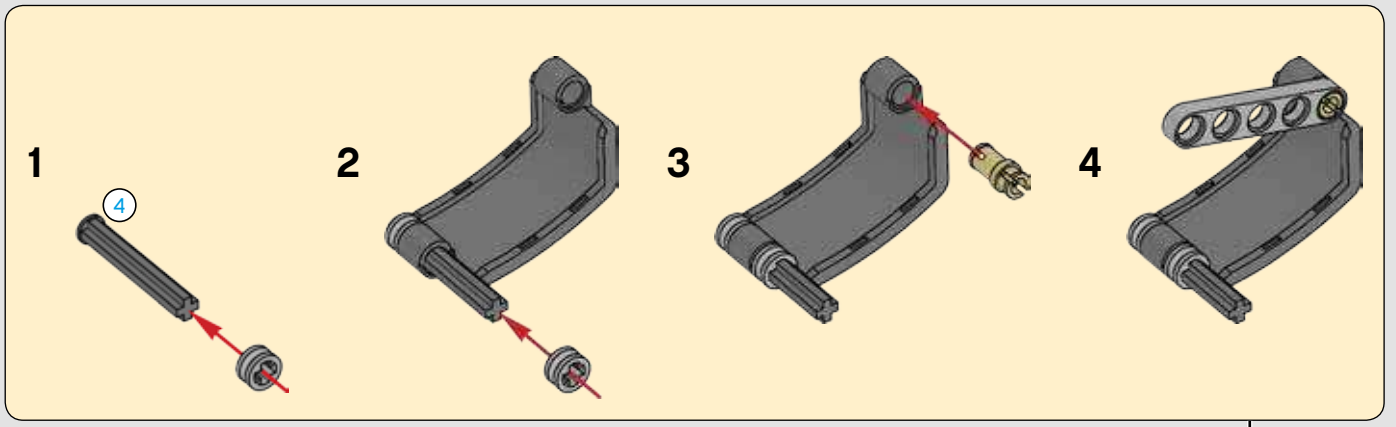

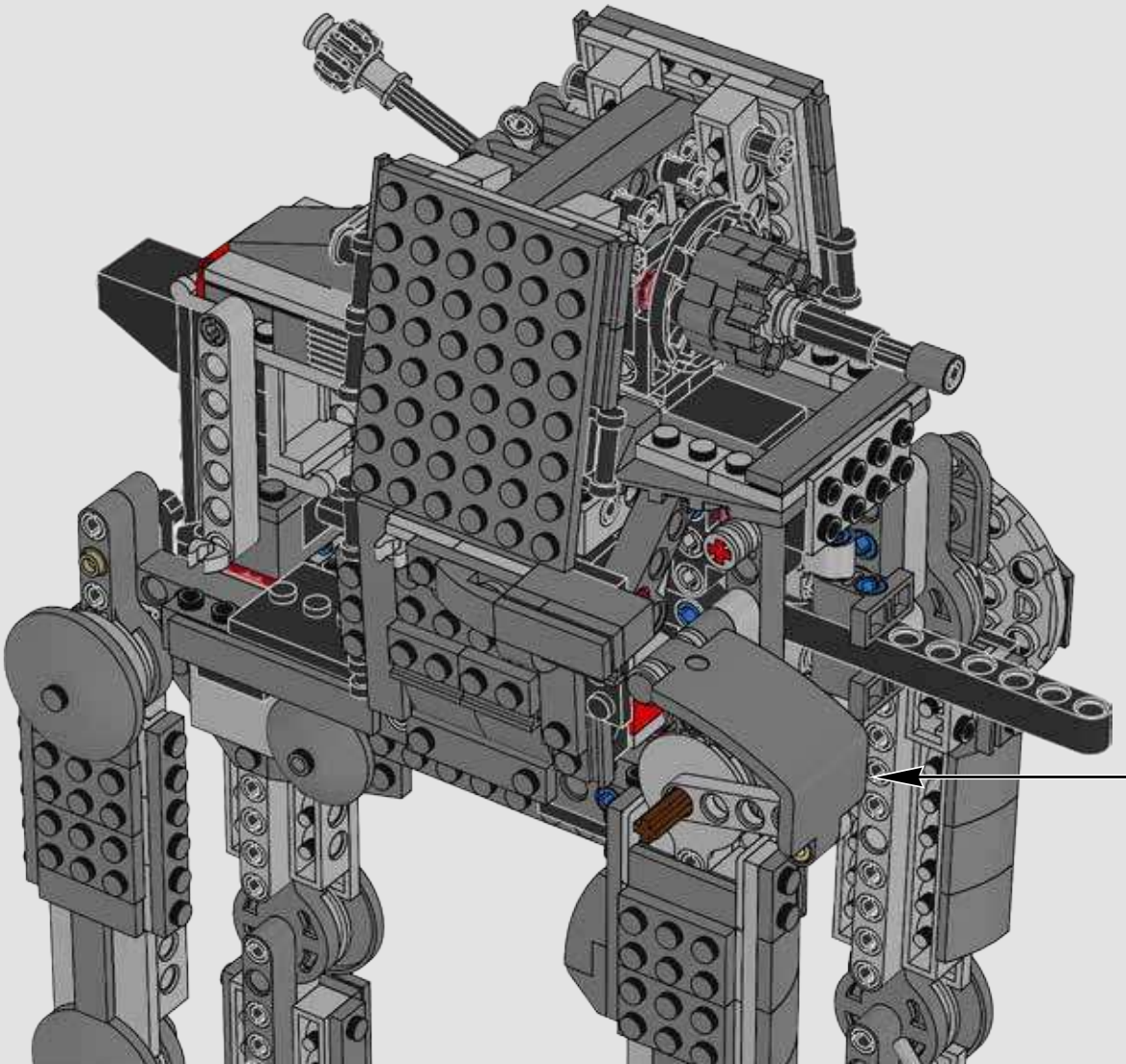

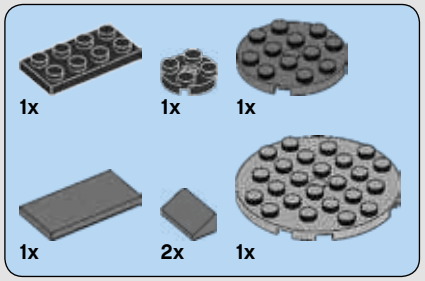

288

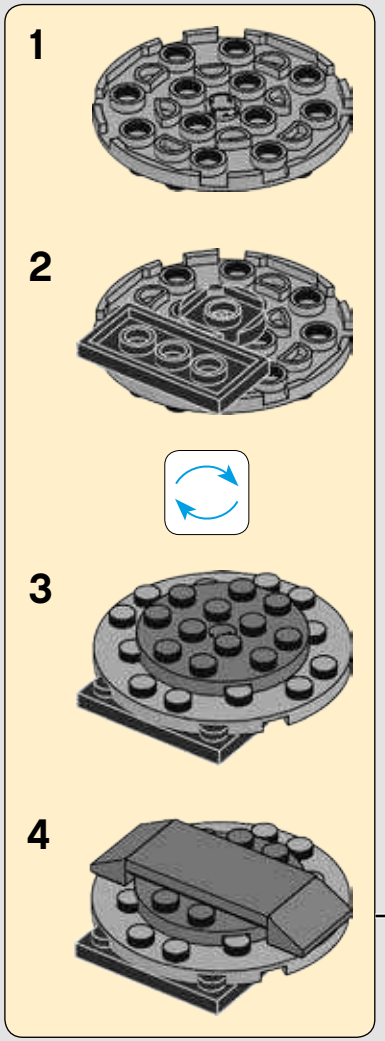

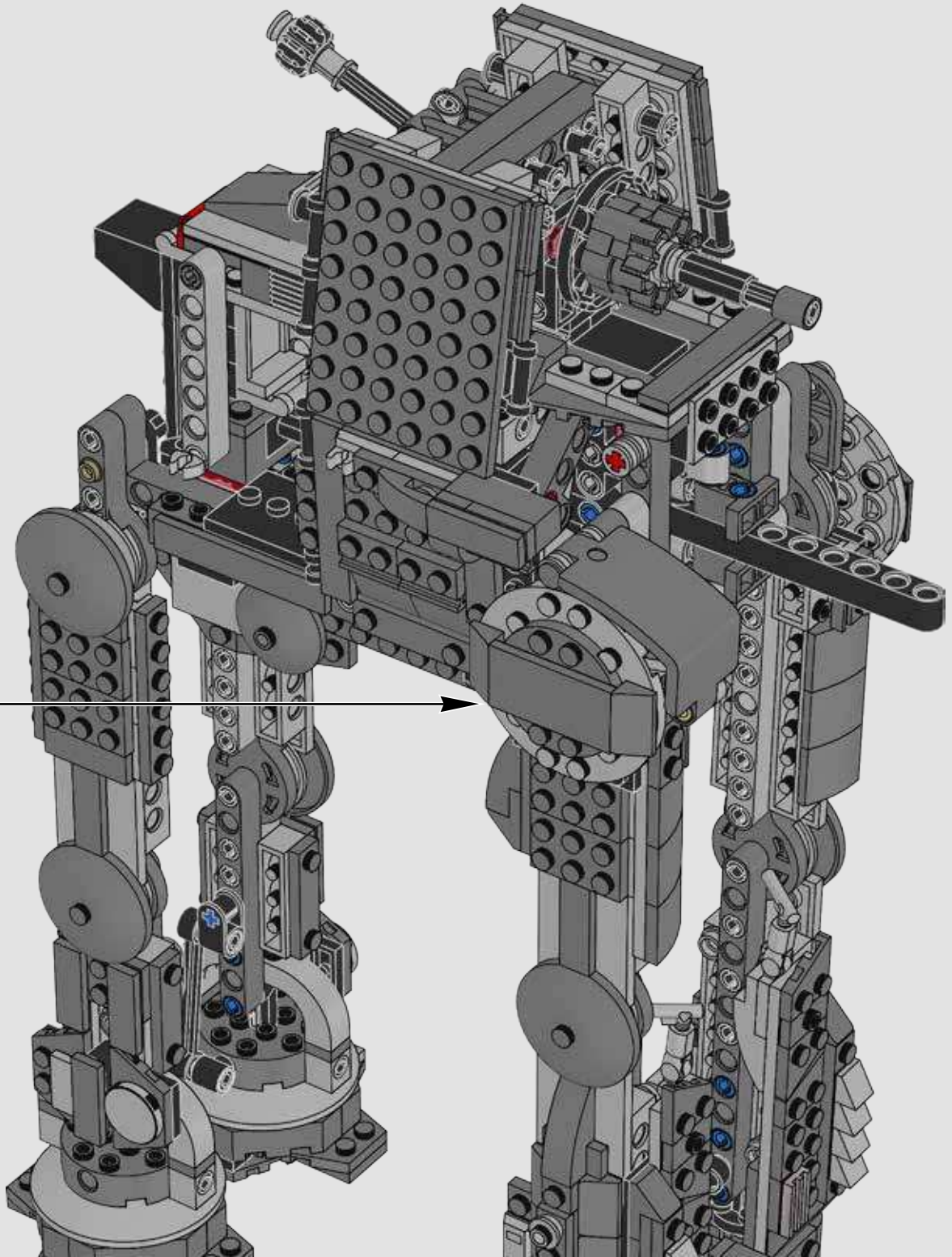

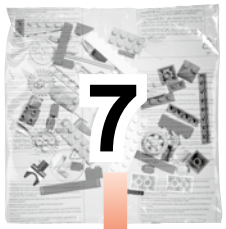

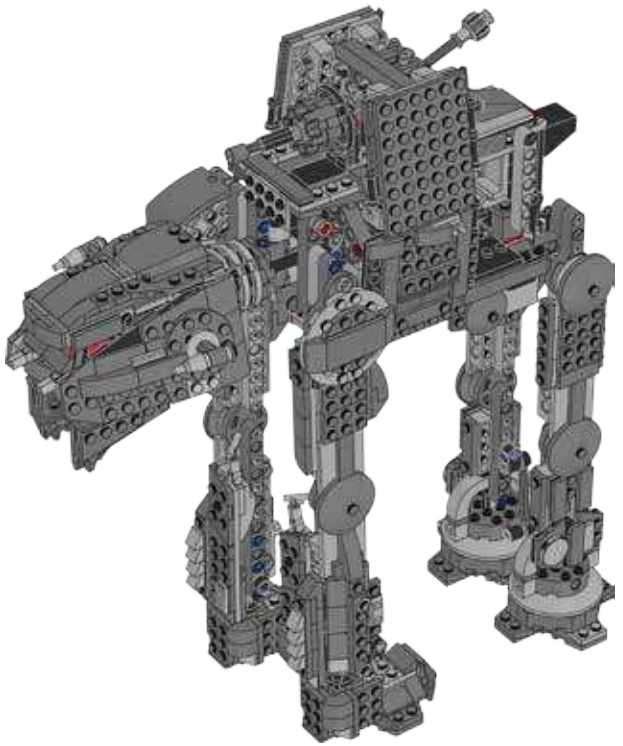

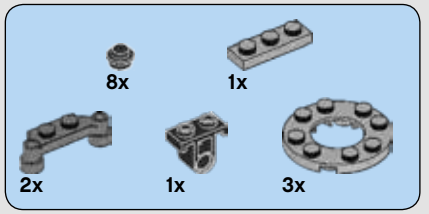

289

1

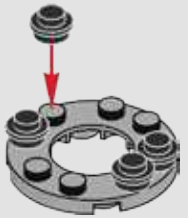

2

3

4

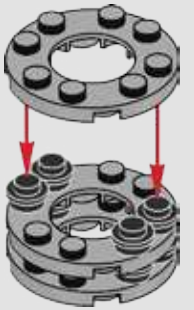

5

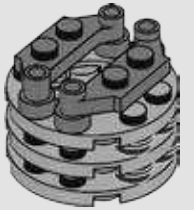

6

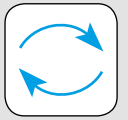

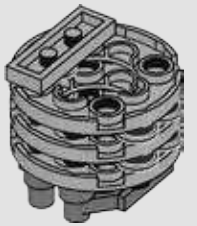

7

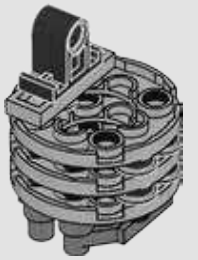

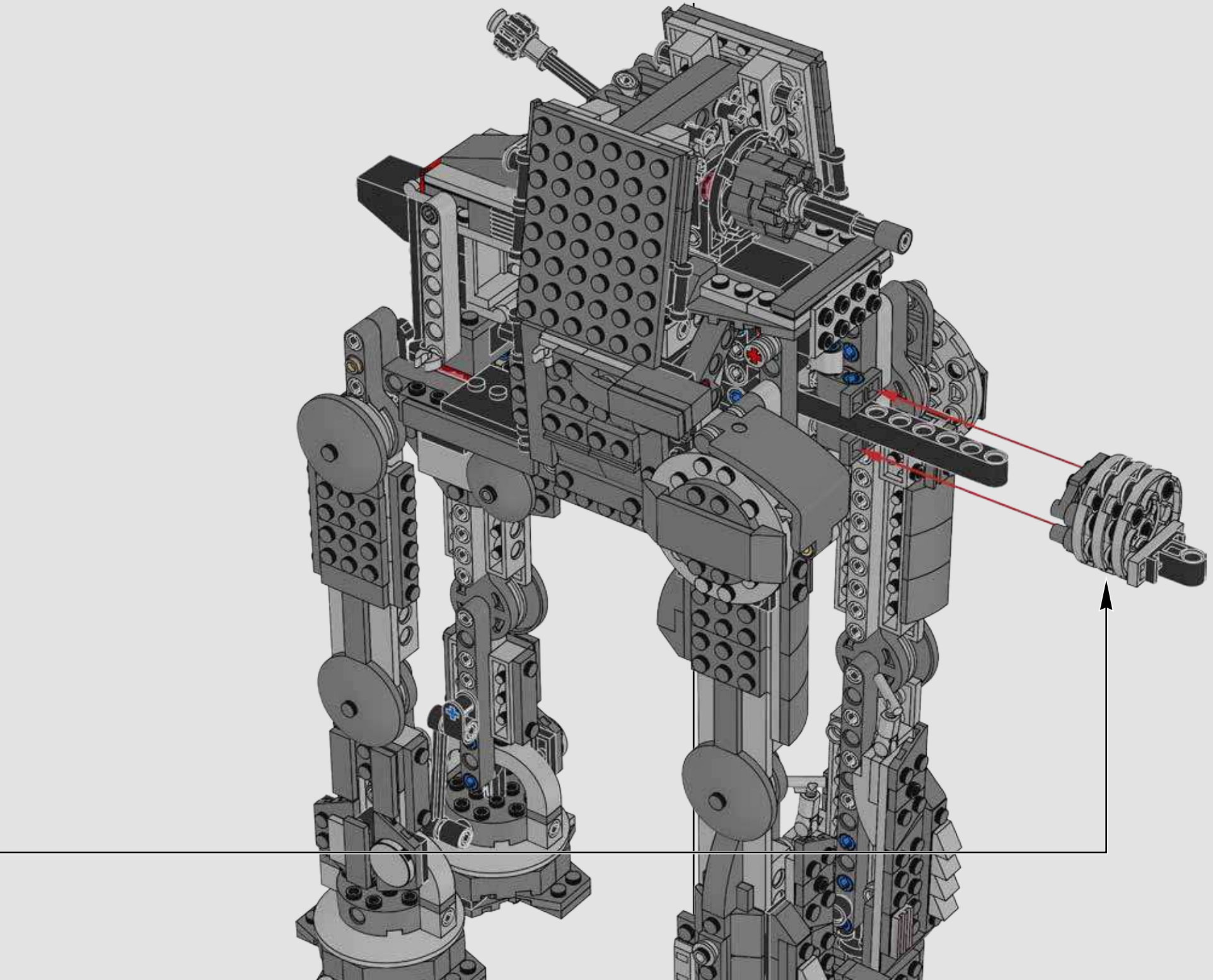

290

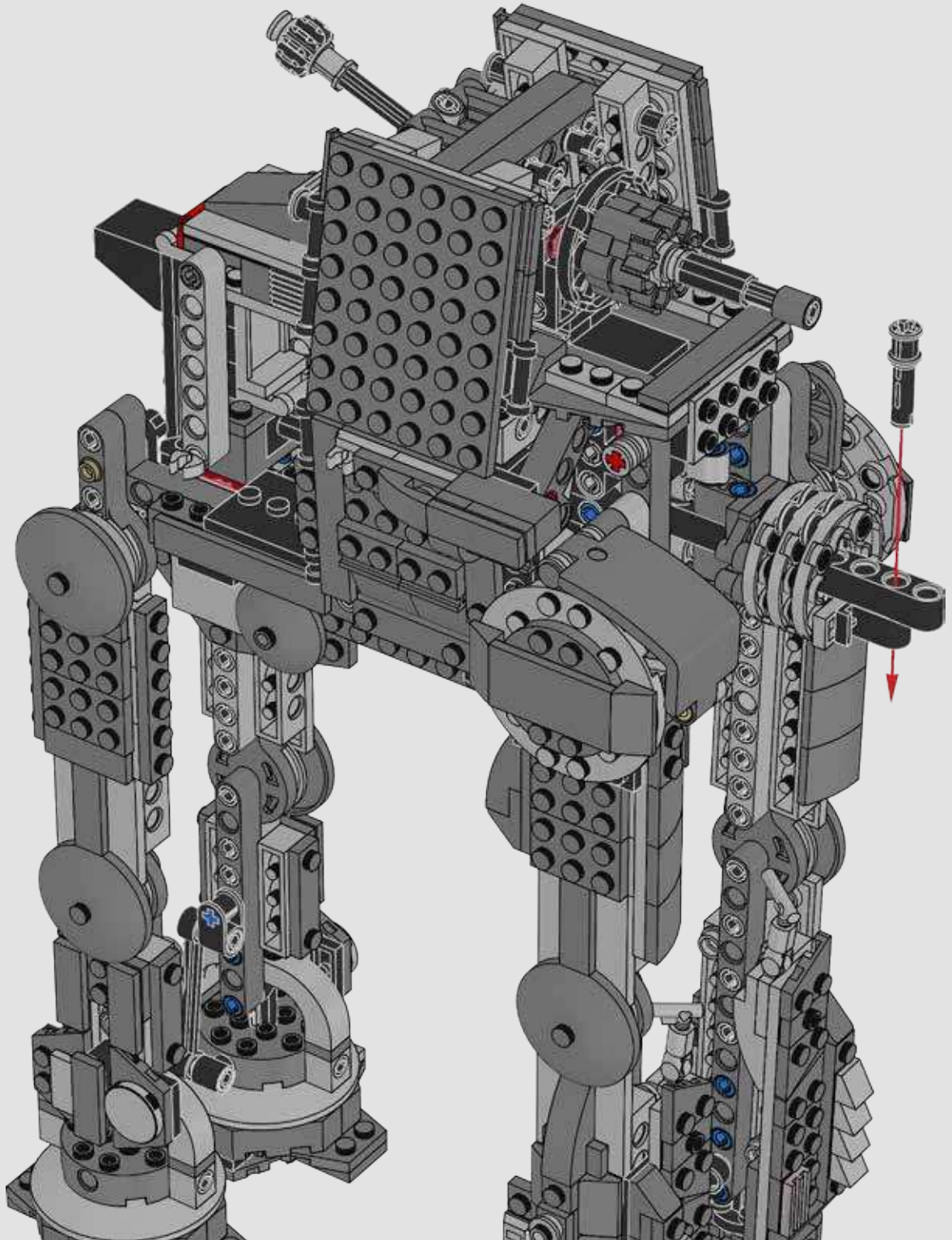

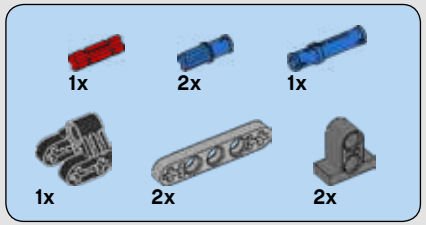

291

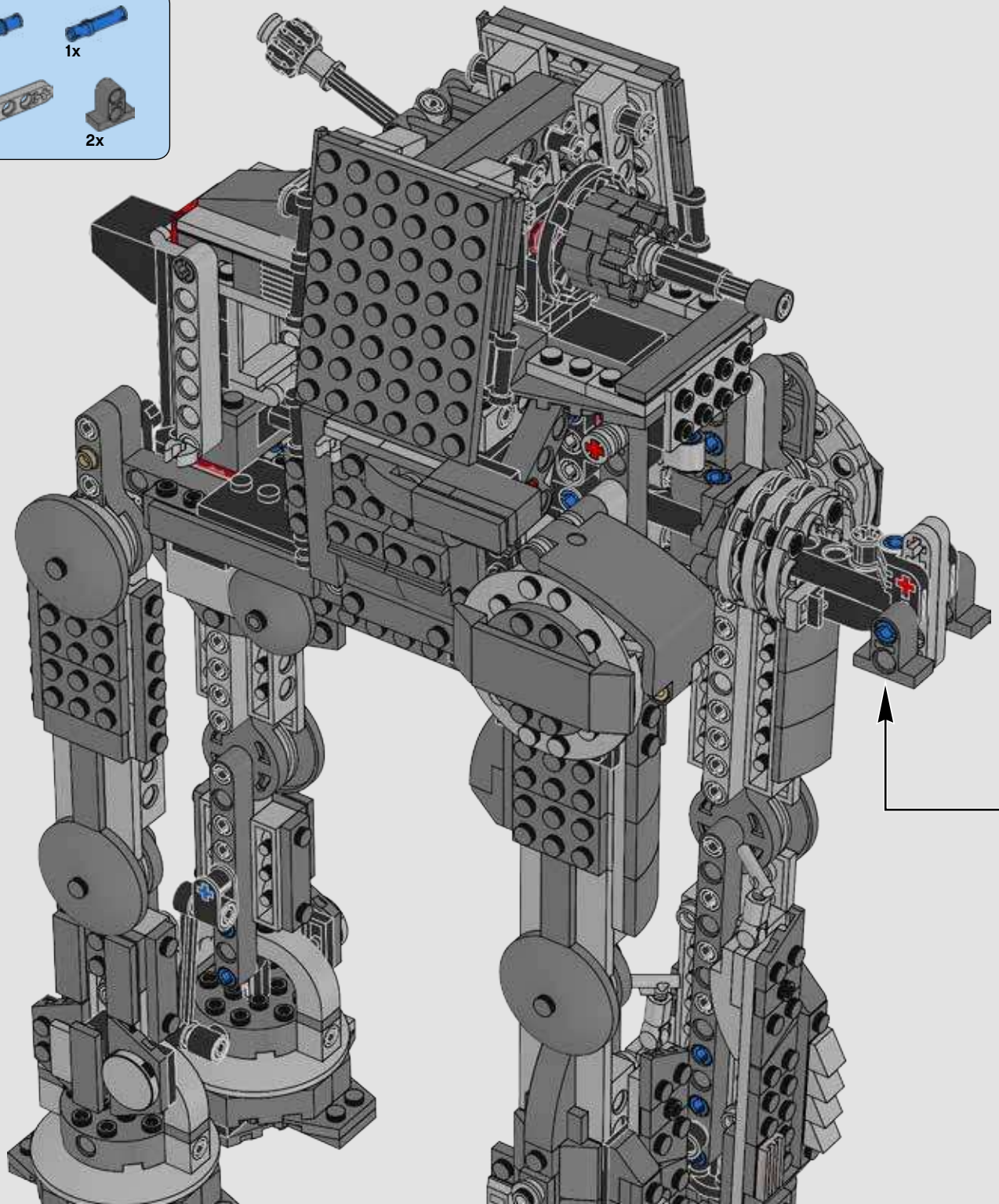

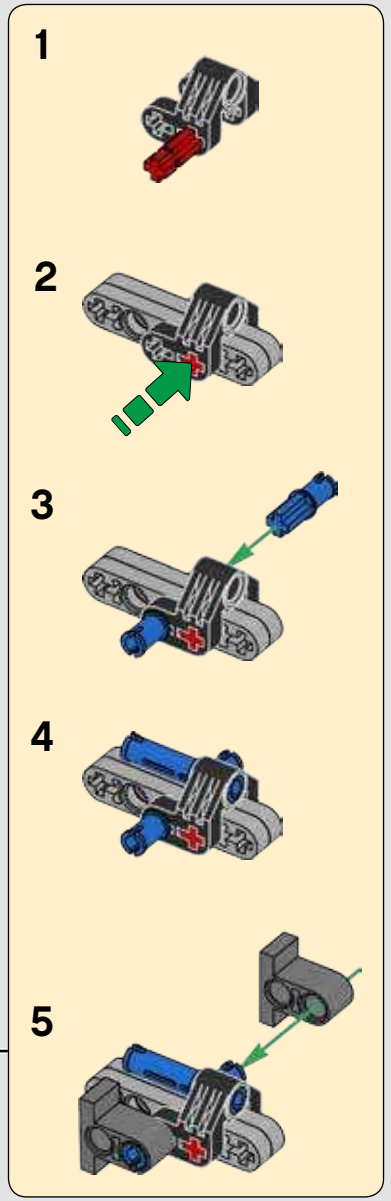

1x

292

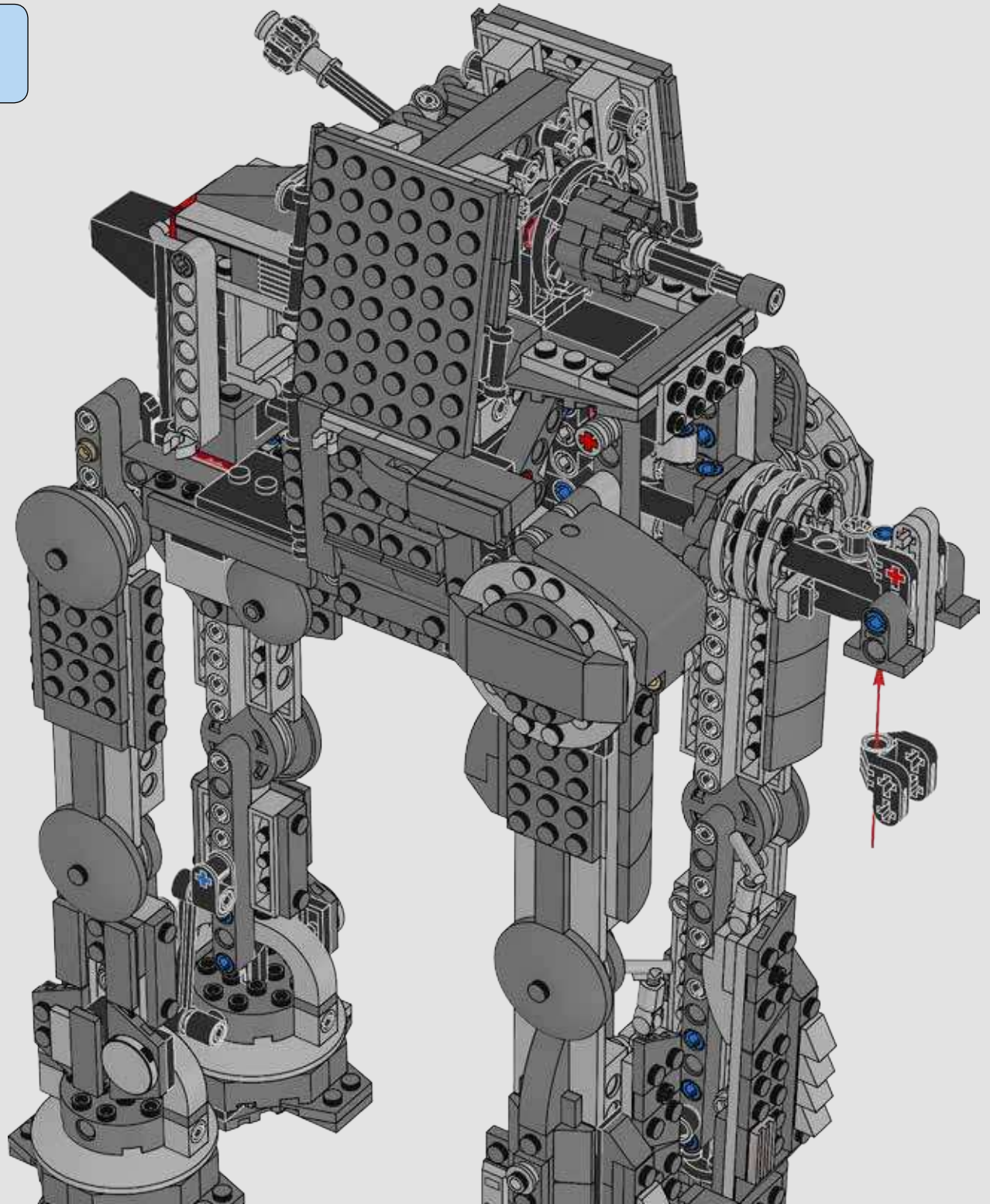

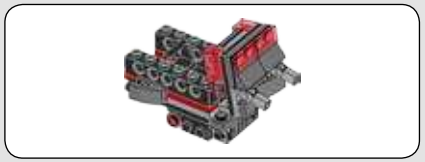

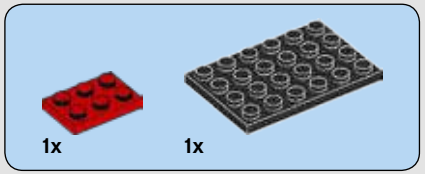

293

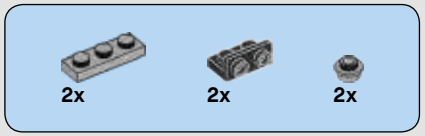

294

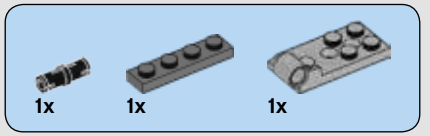

295

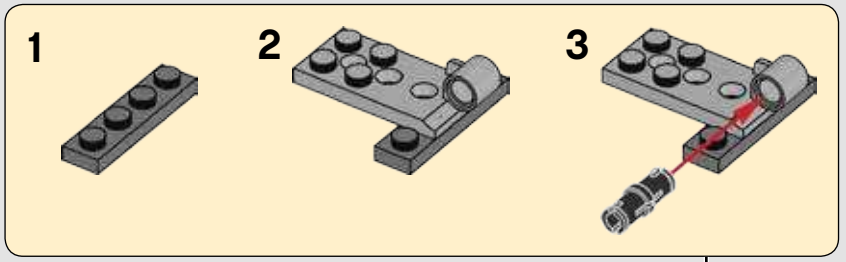

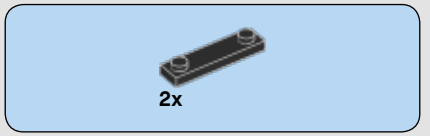

296

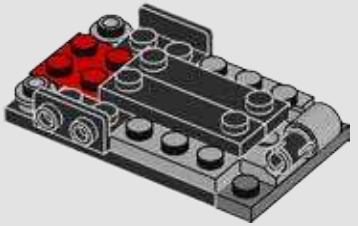

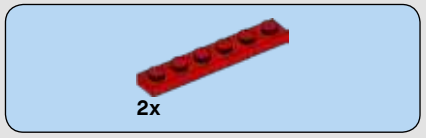

297

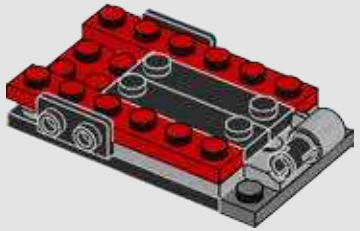

298

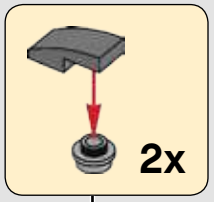

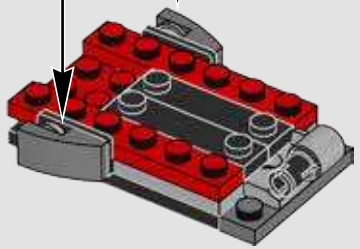

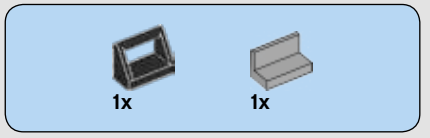

299

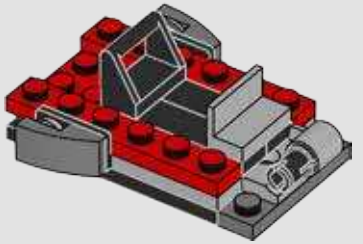

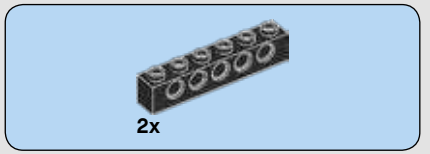

300

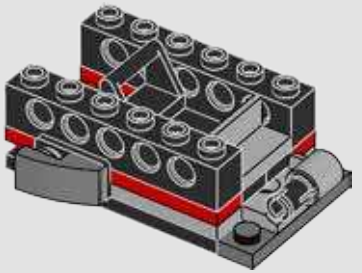

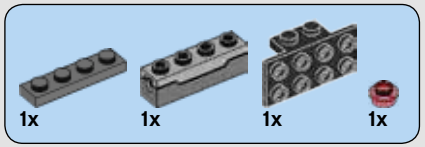

301

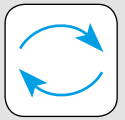

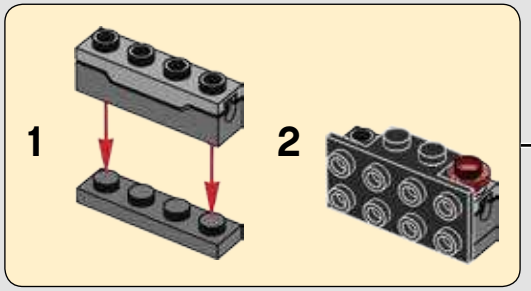

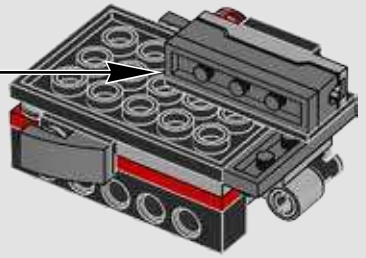

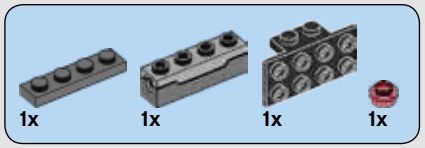

302

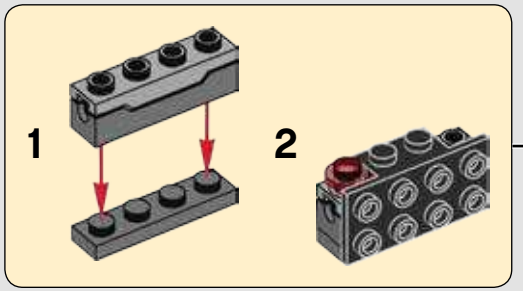

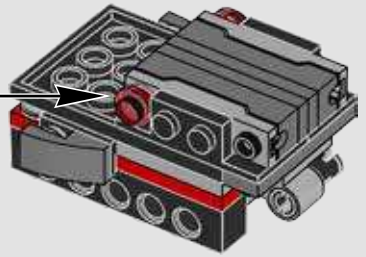

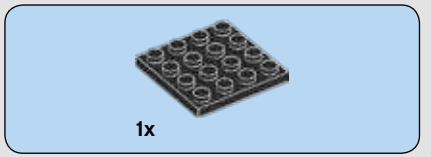

303

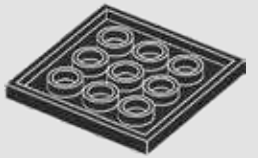

304

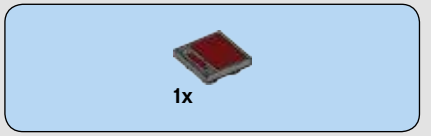

305

306

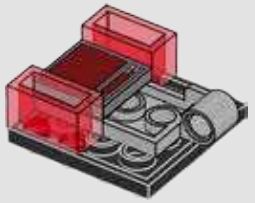

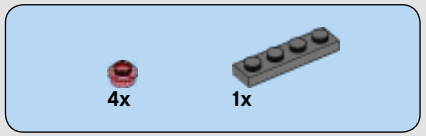

307

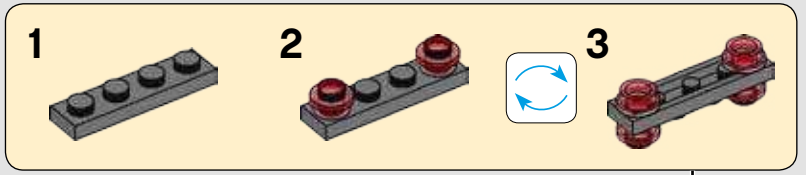

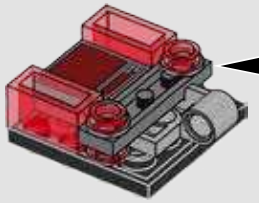

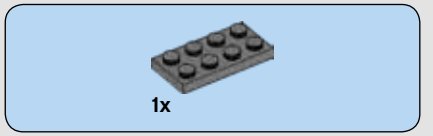

308

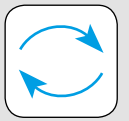

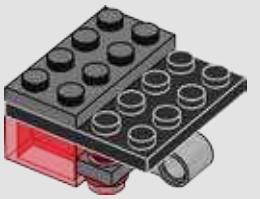

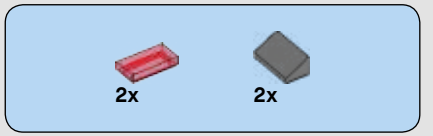

309

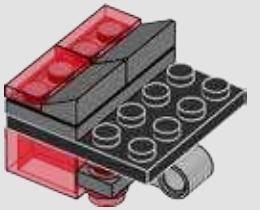

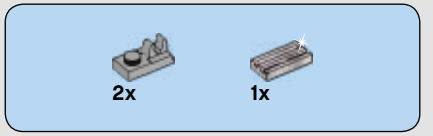

310

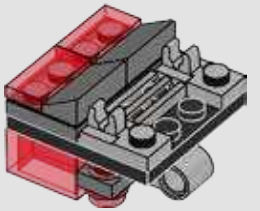

311

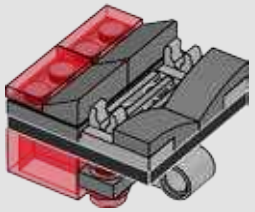

312

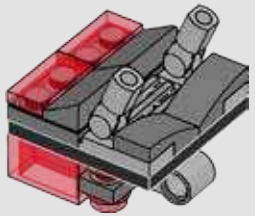

313

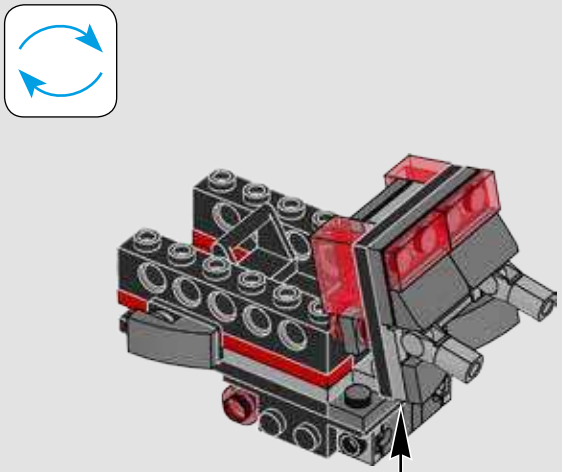

314

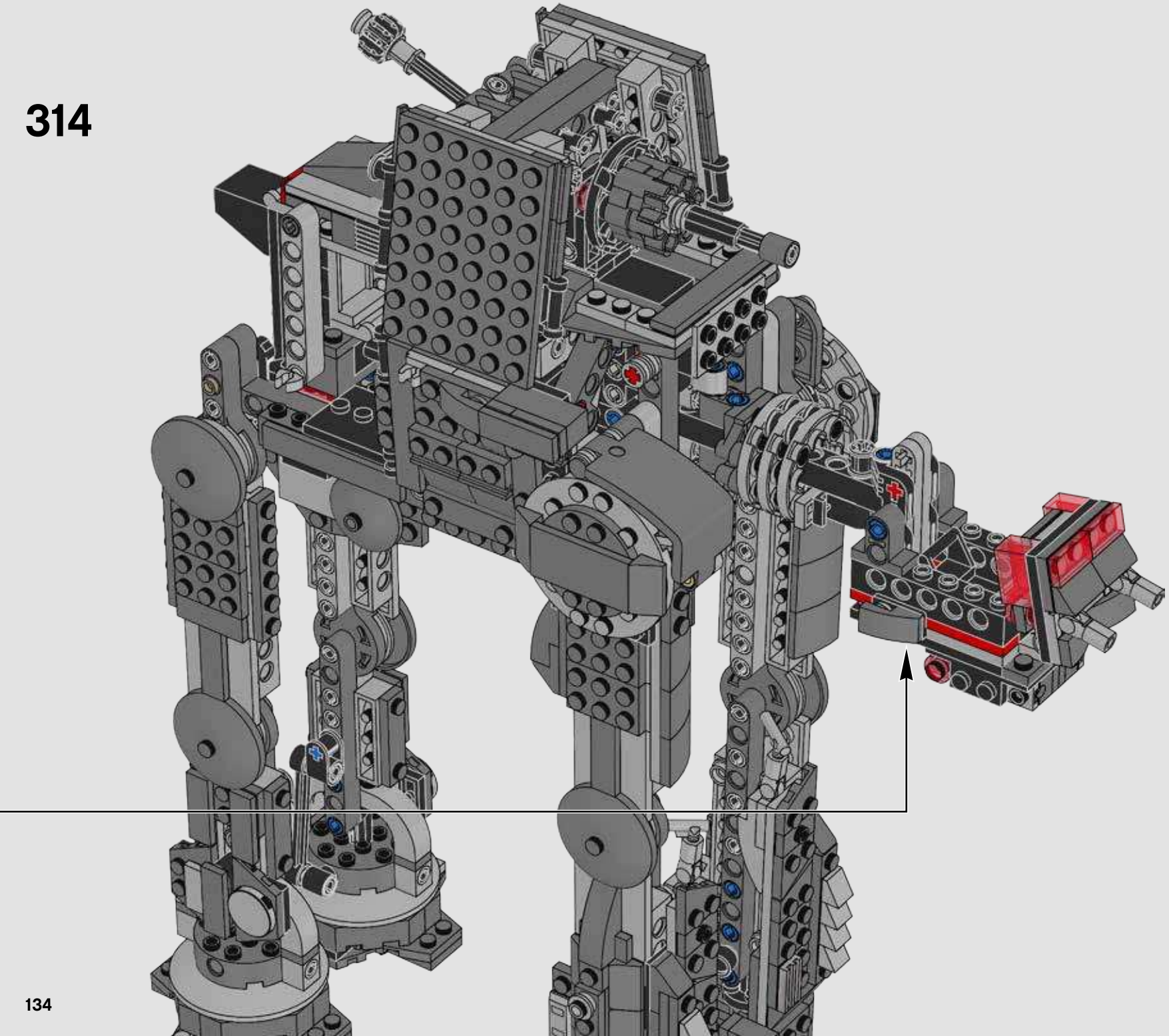

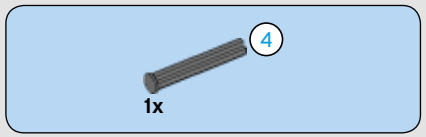

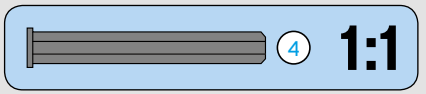

315

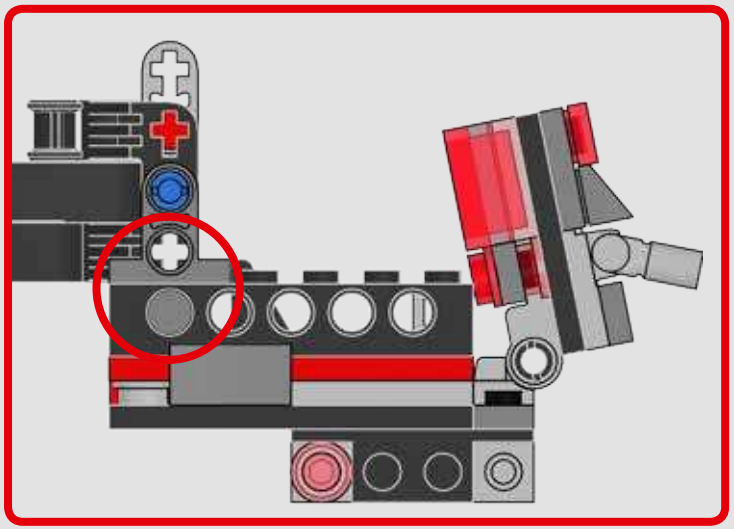

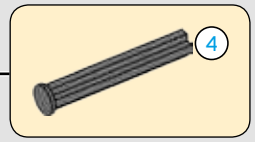

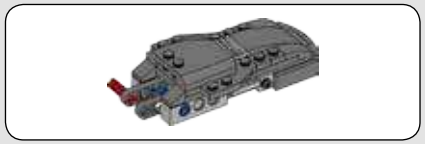

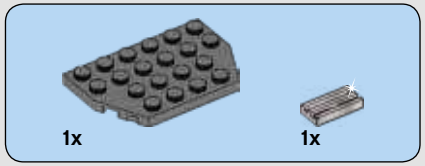

316

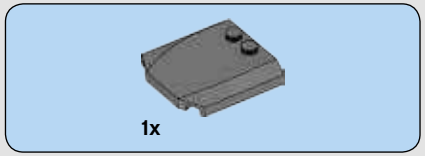

317

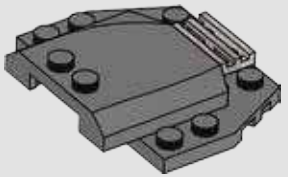

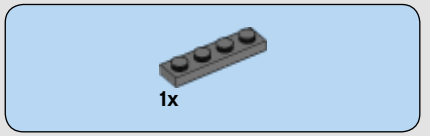

318

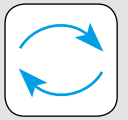

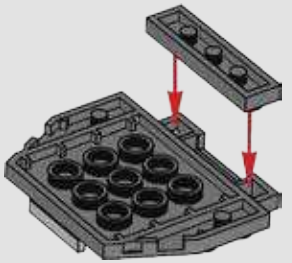

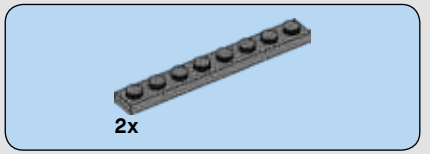

319

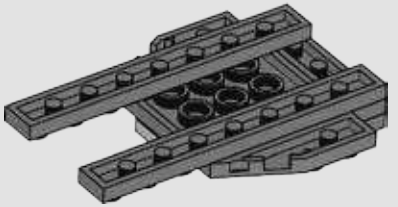

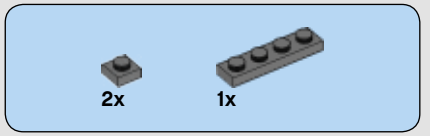

320

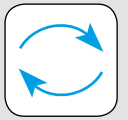

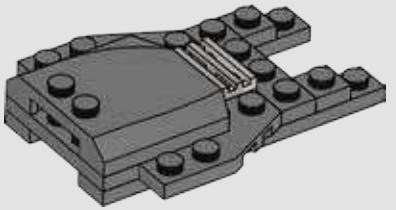

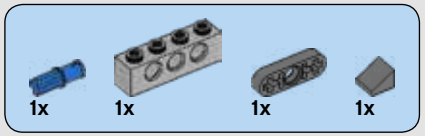

321

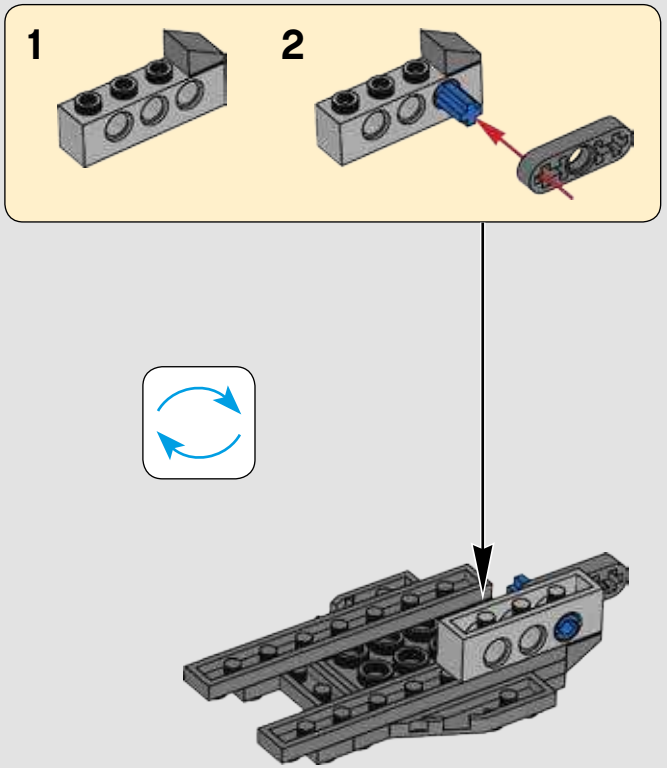

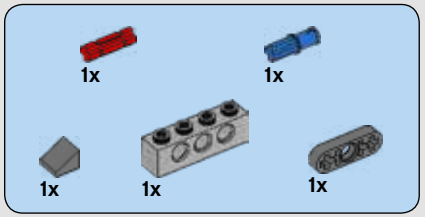

322

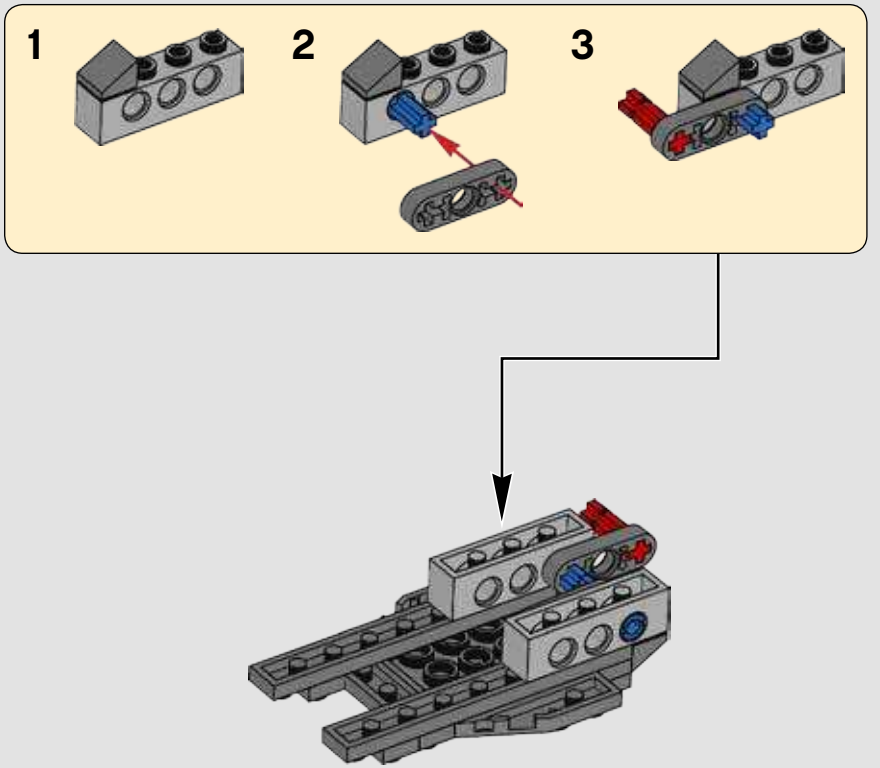

2x 2x

323

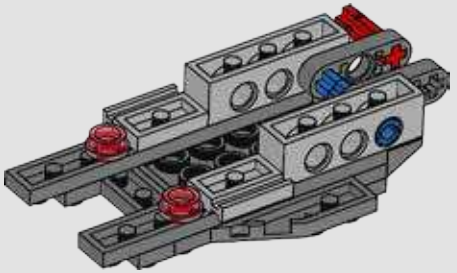

2x

324

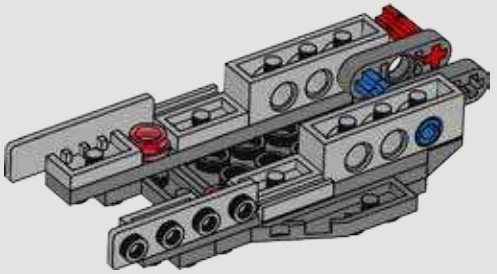

2x

325

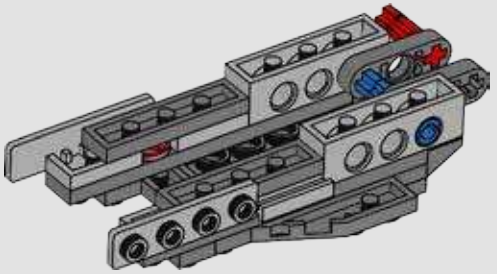

1x 1x

326

1

2

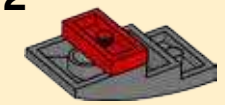

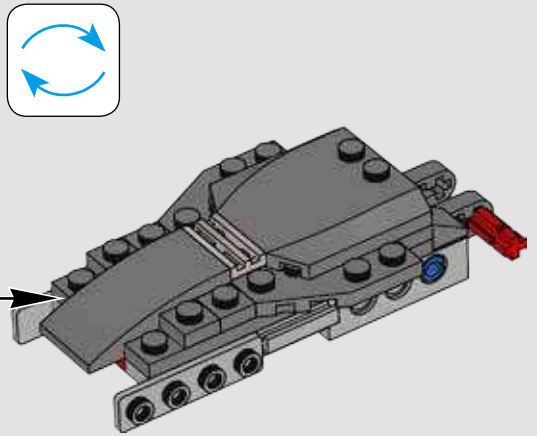

2x 2x

327

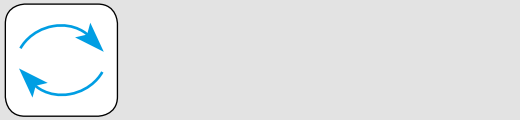

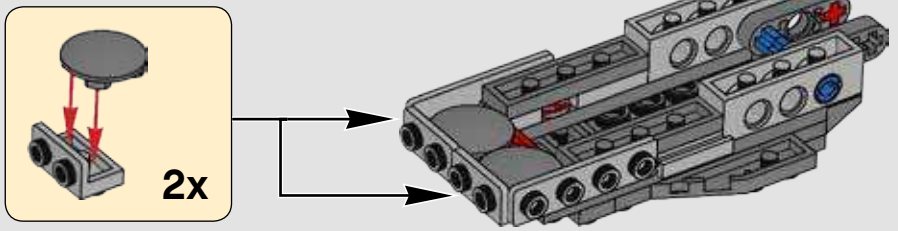

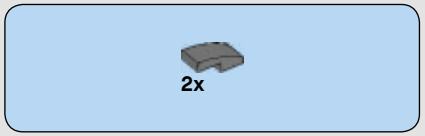

328

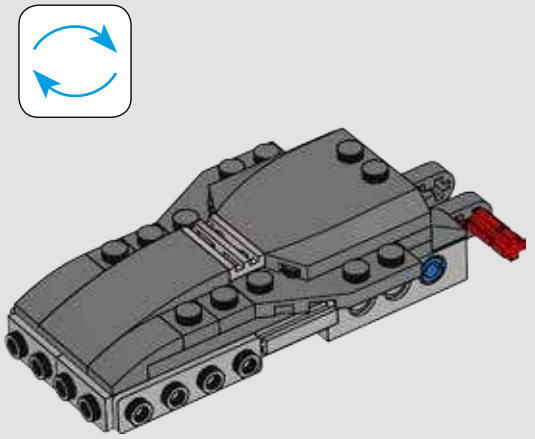

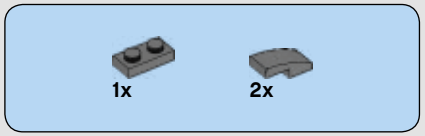

329

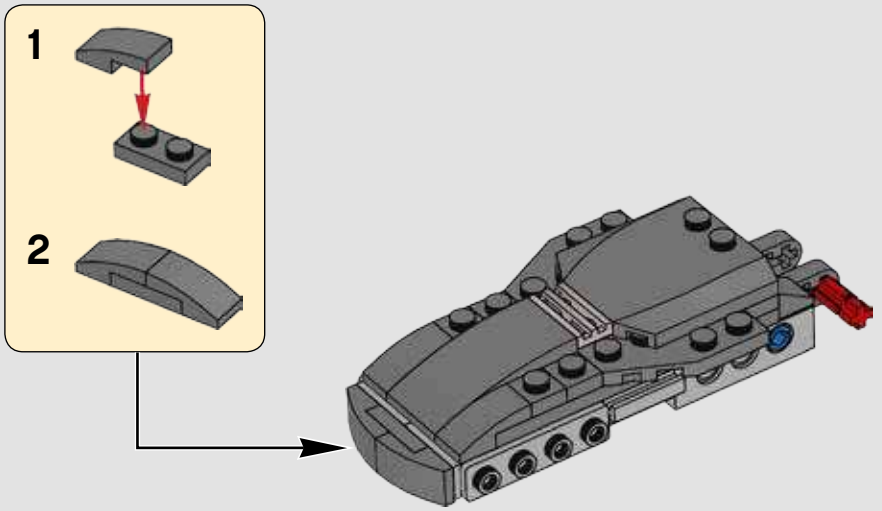

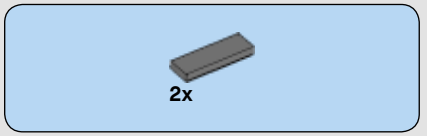

330

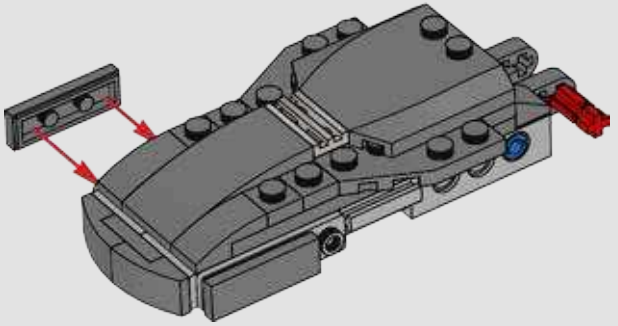

331

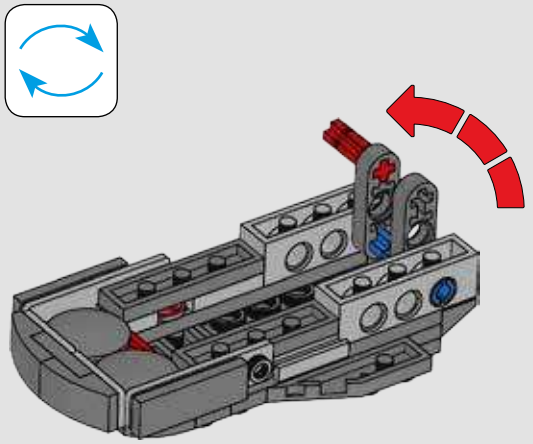

332

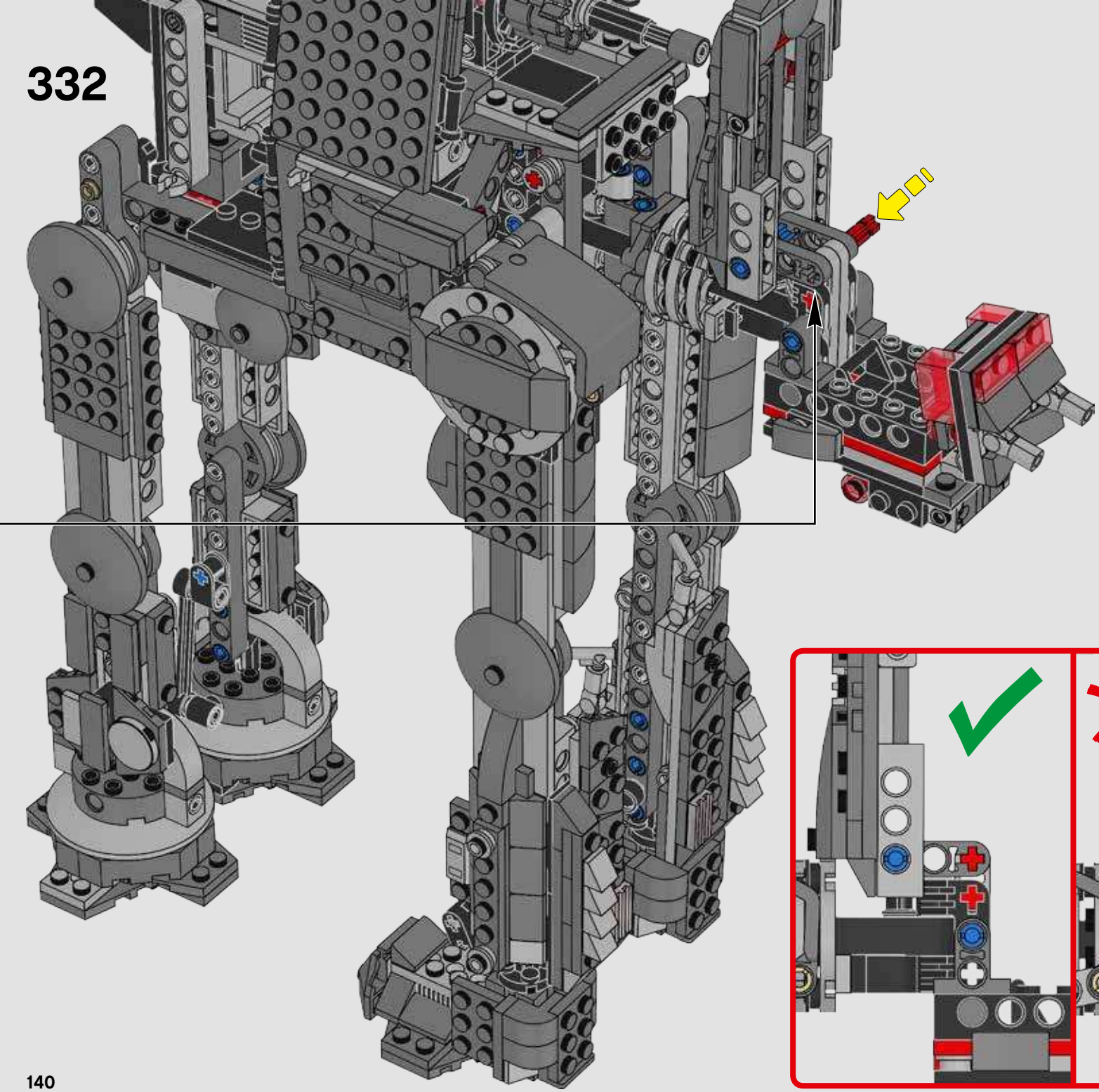

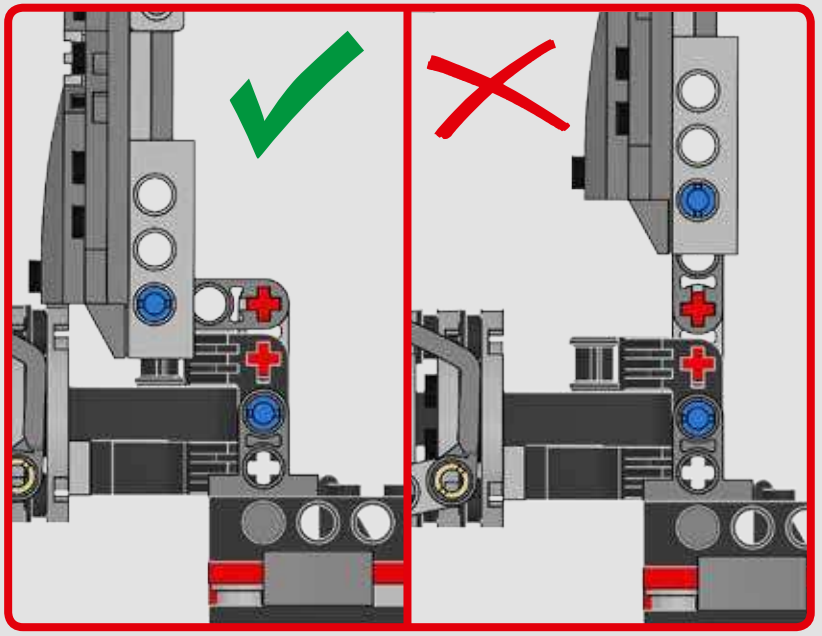

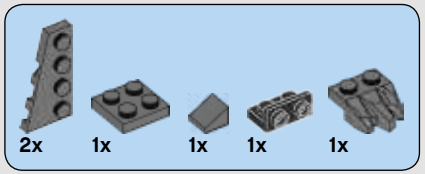

333

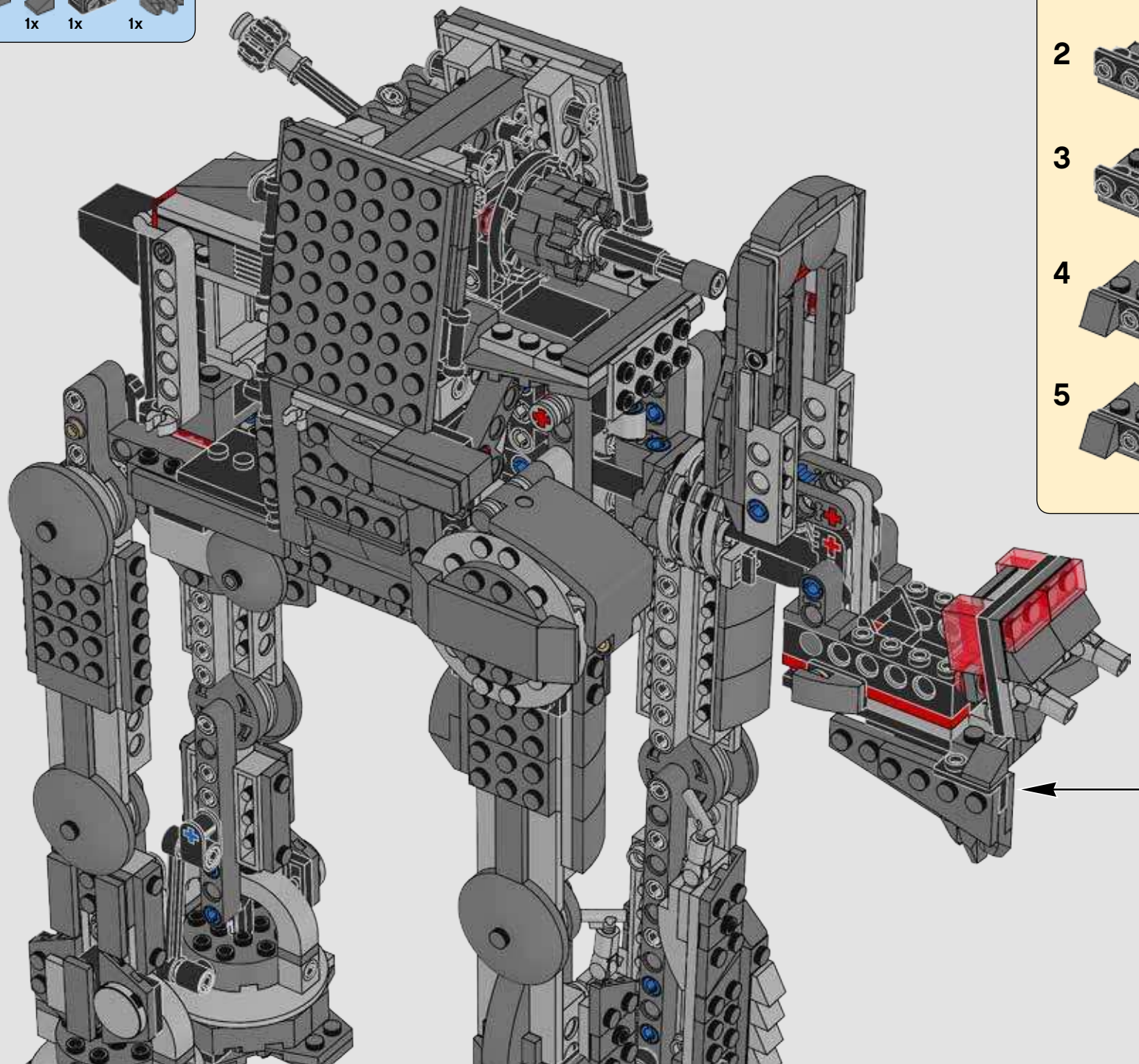

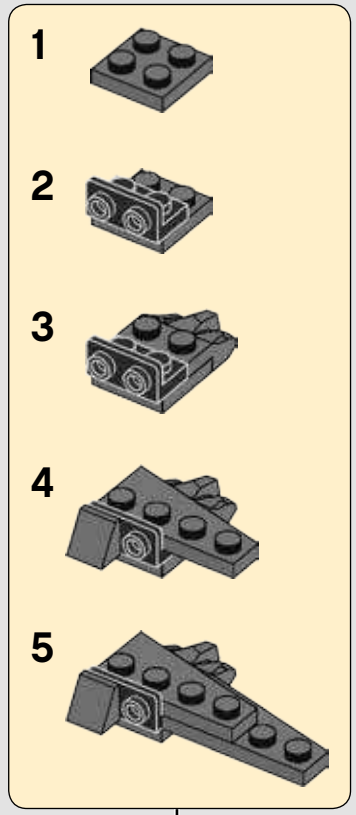

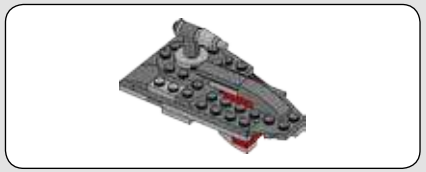

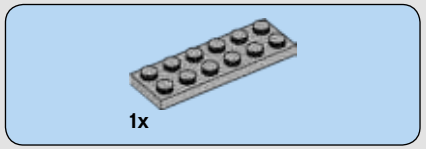

334

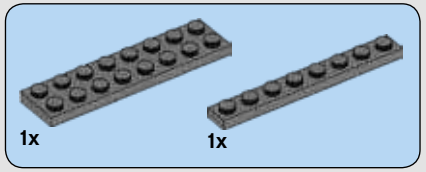

335

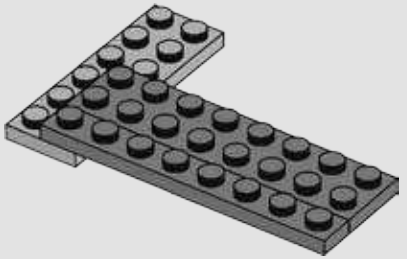

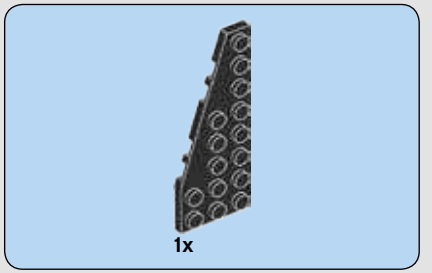

336

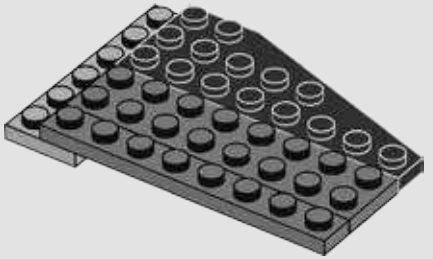

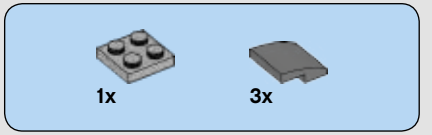

337

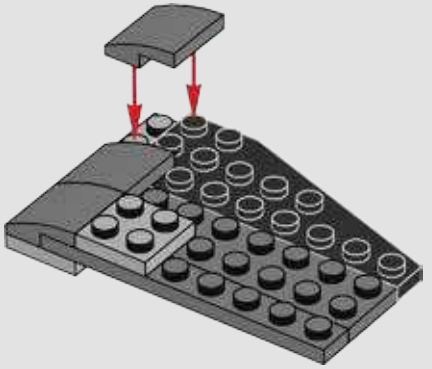

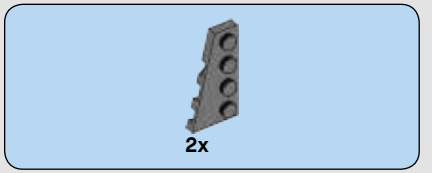

338

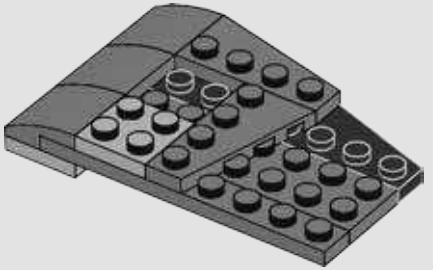

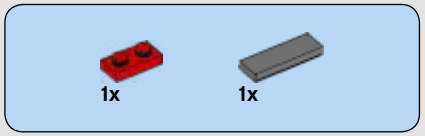

339

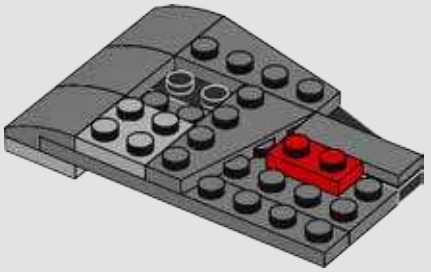

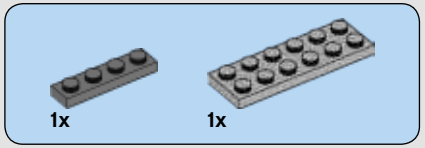

340

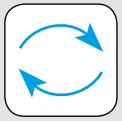

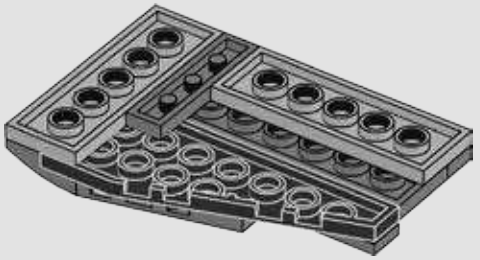

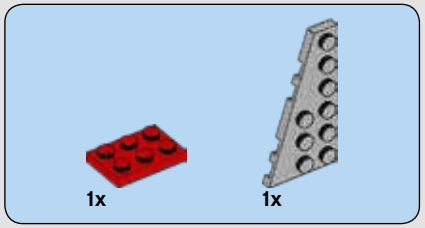

341

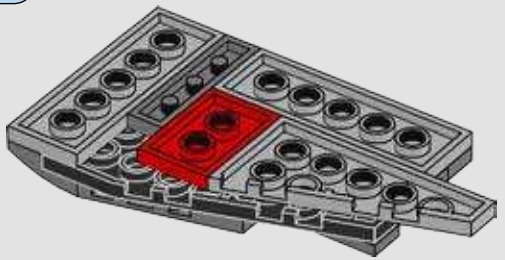

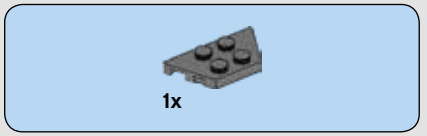

342

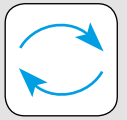

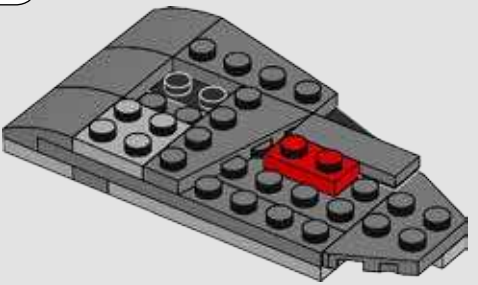

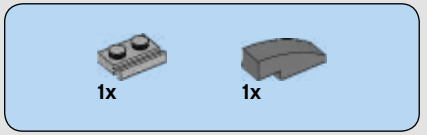

343

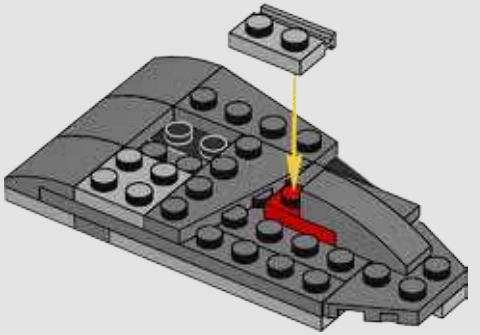

344

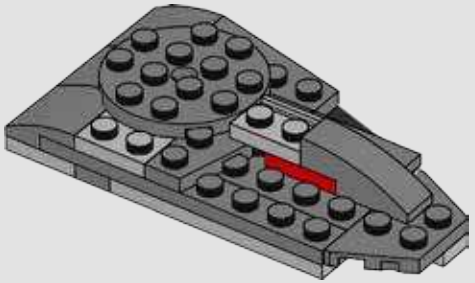

345

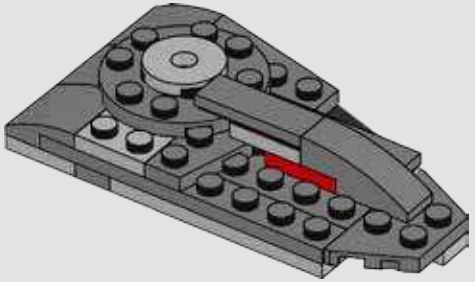

346

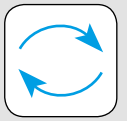

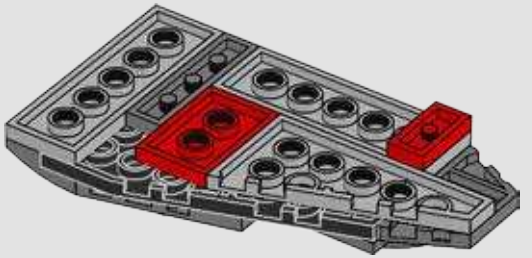

347

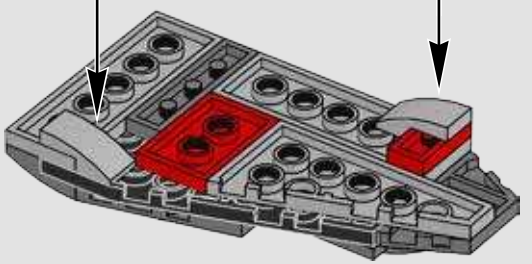

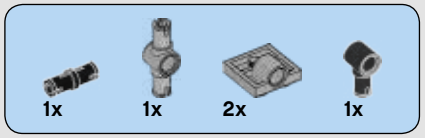

348

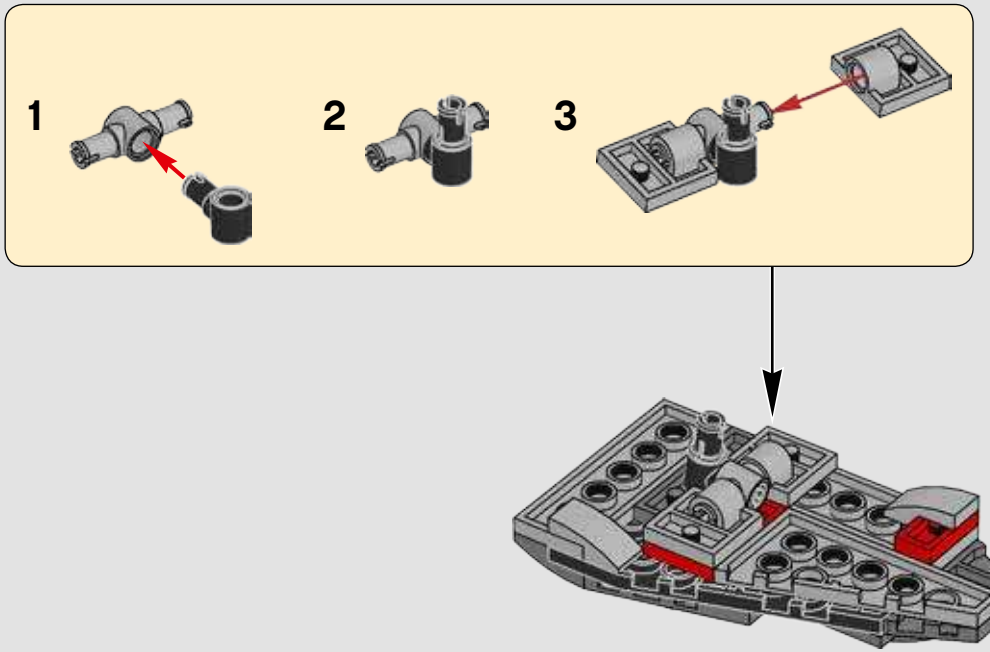

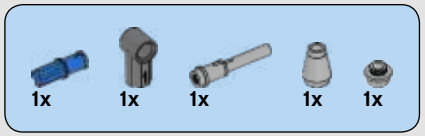

349

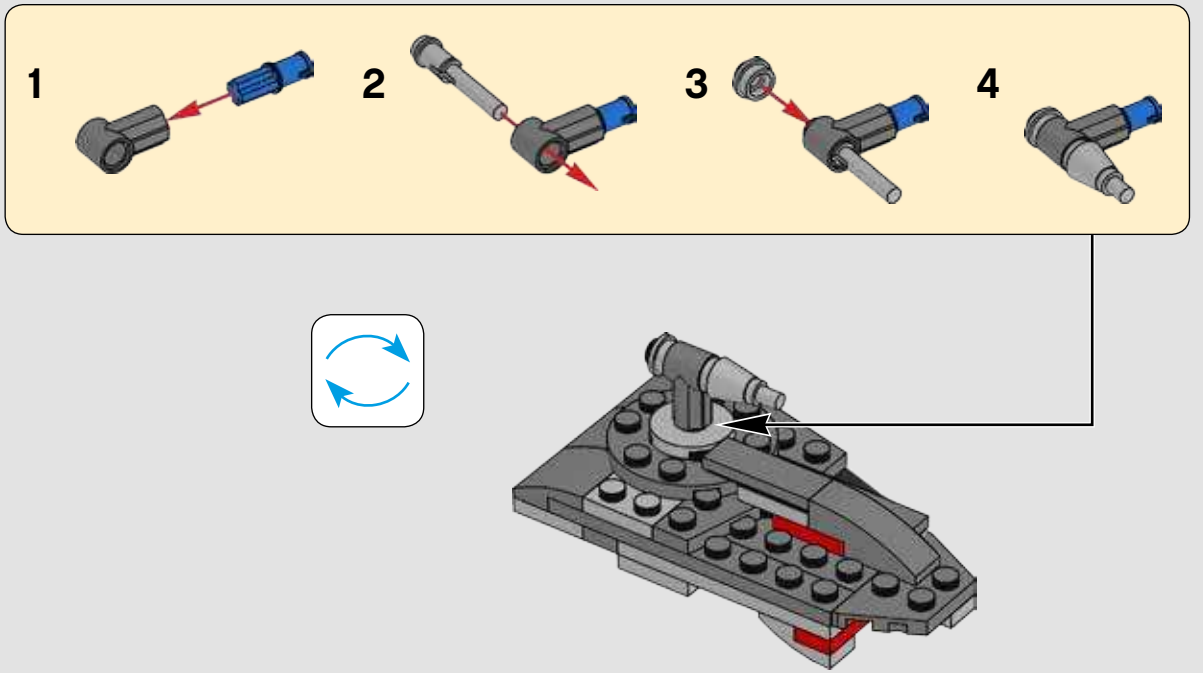

350

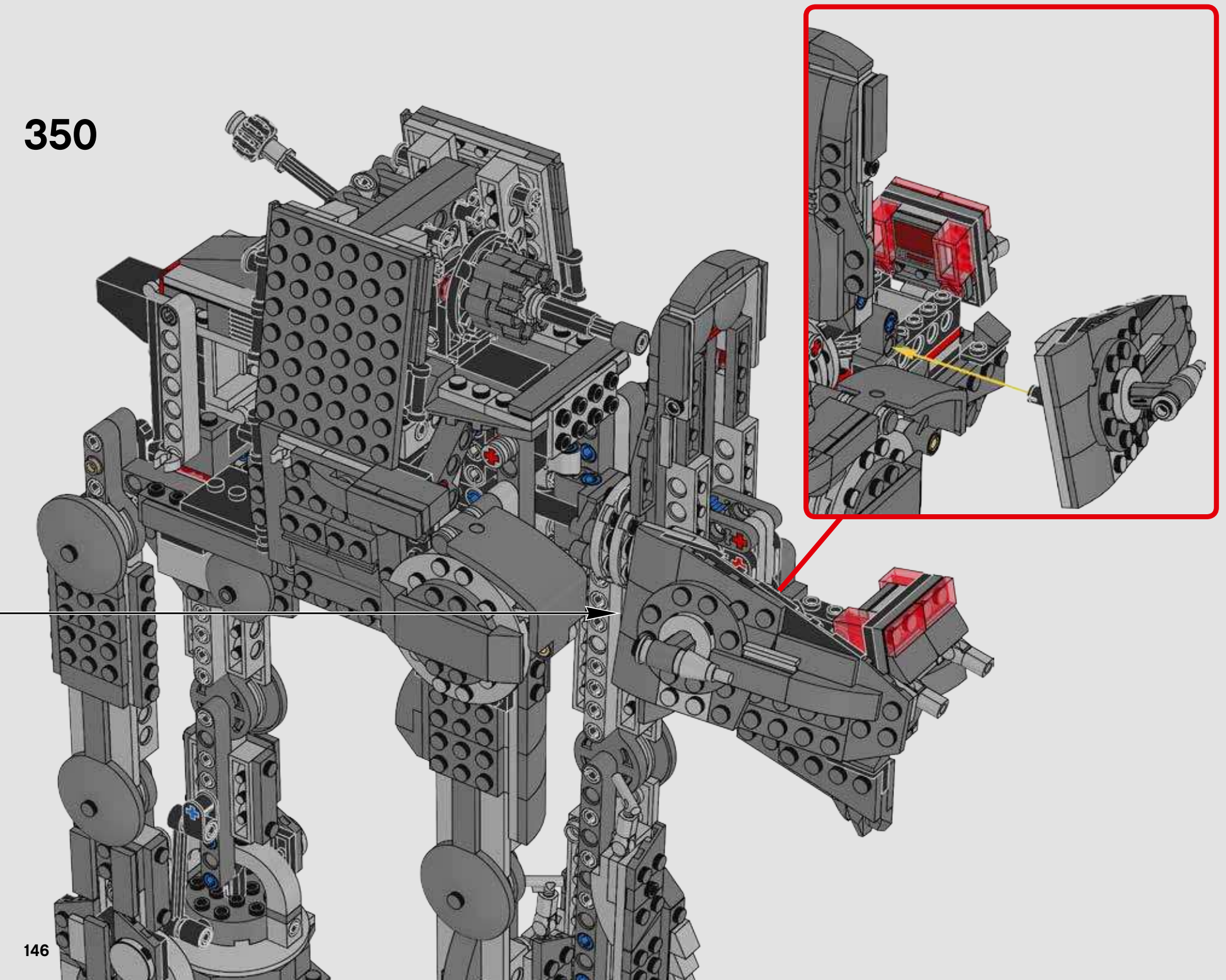

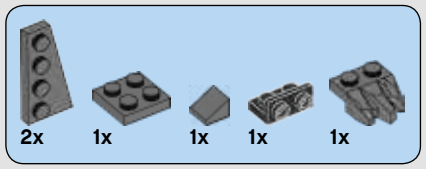

351

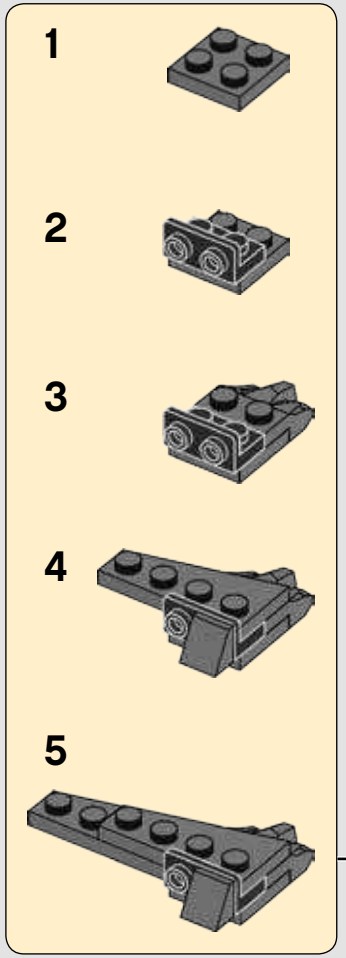

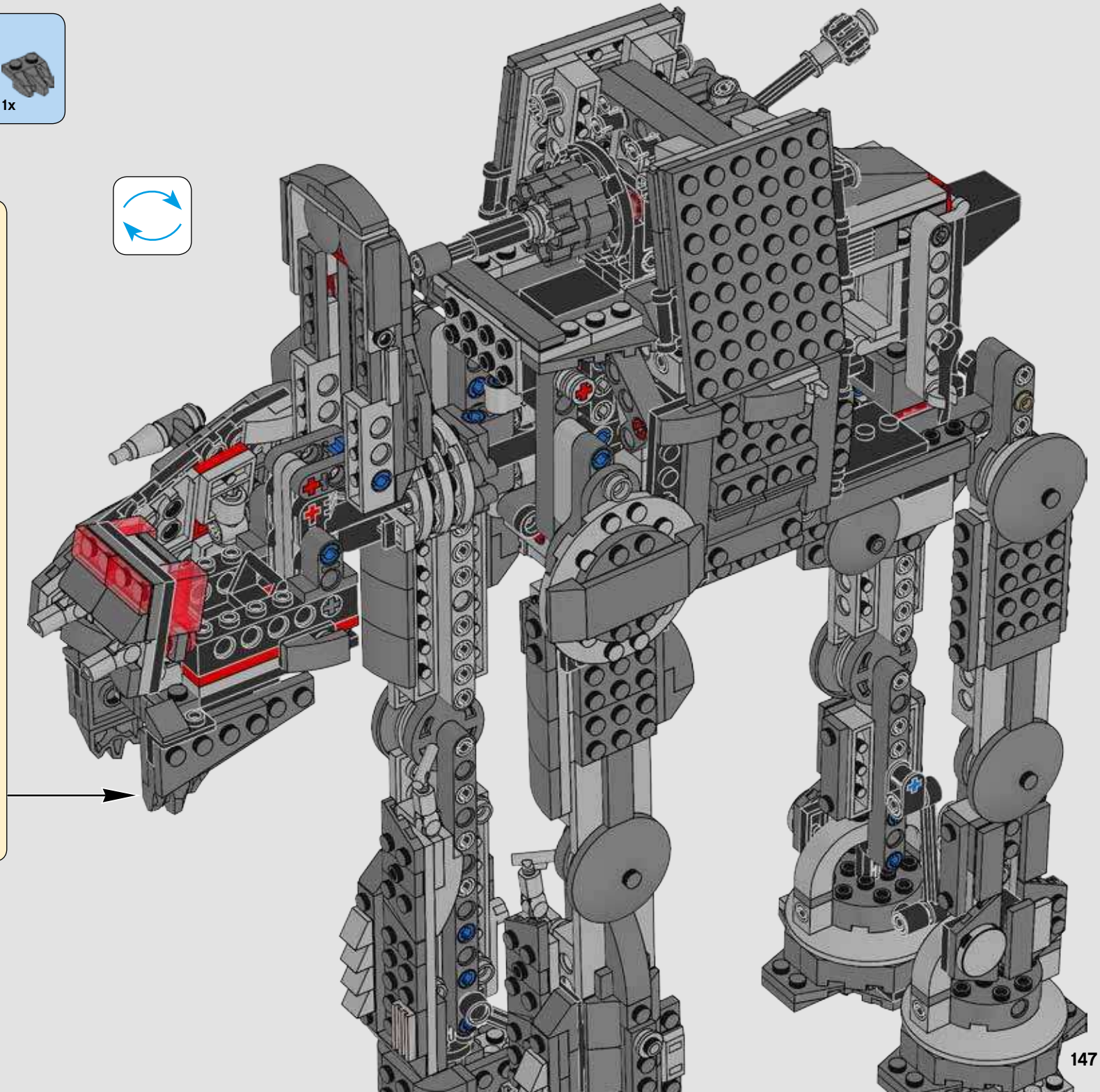

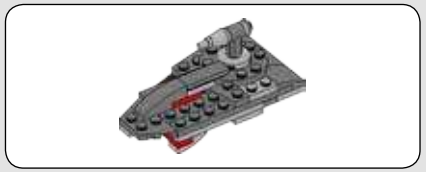

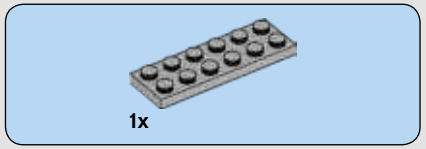

352

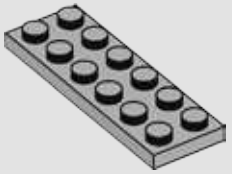

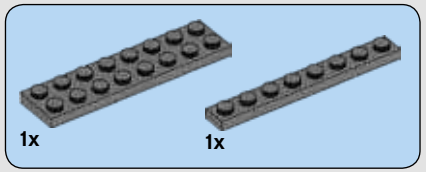

353

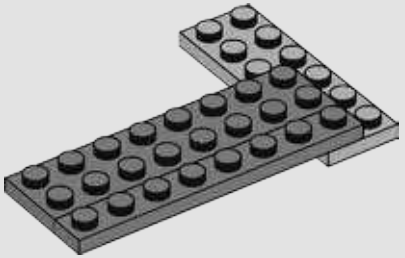

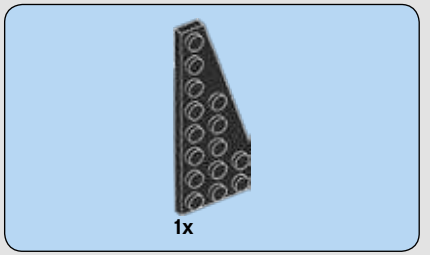

354

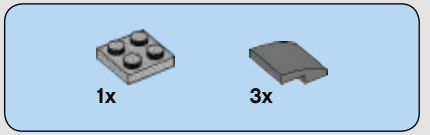

355

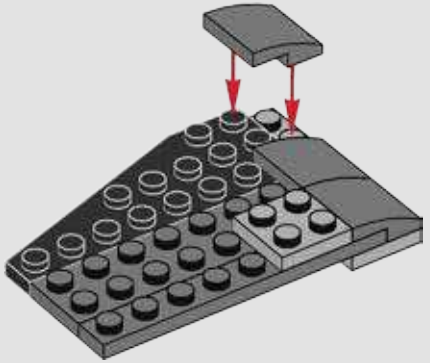

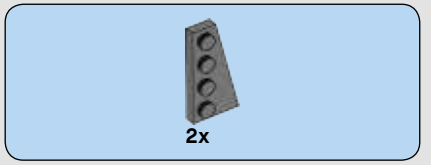

356

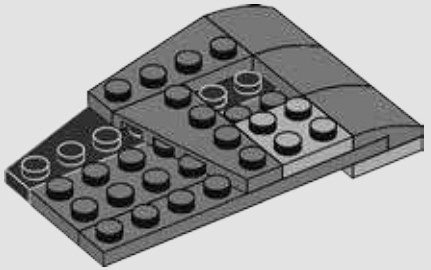

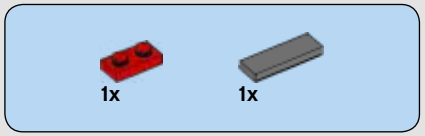

357

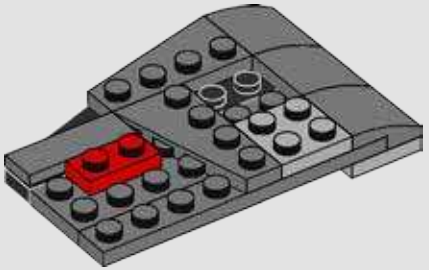

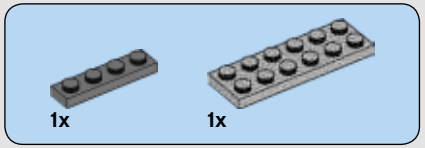

358

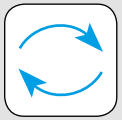

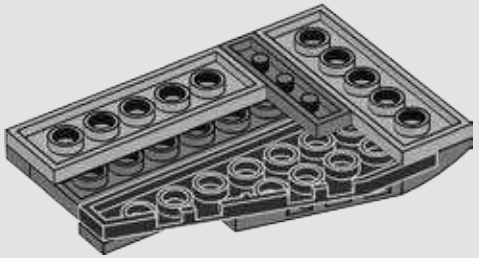

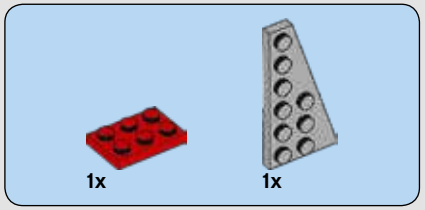

359

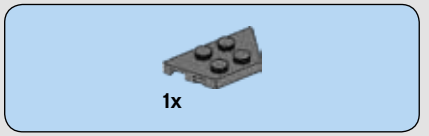

360

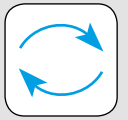

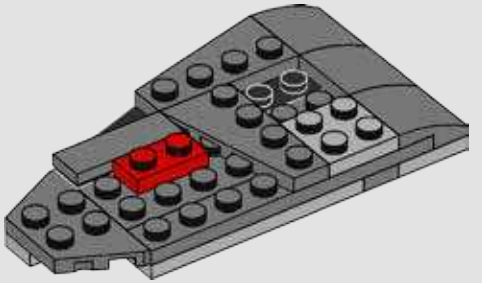

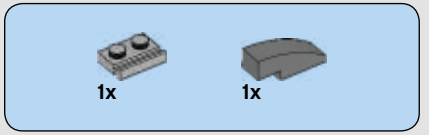

361

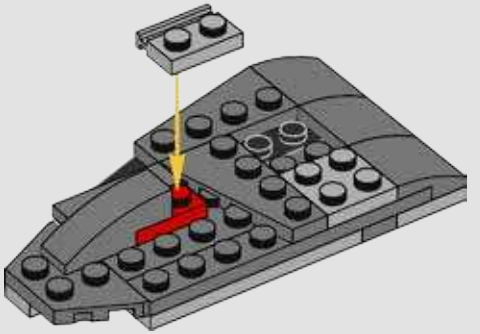

362

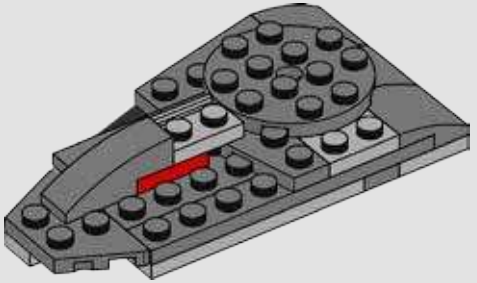

363

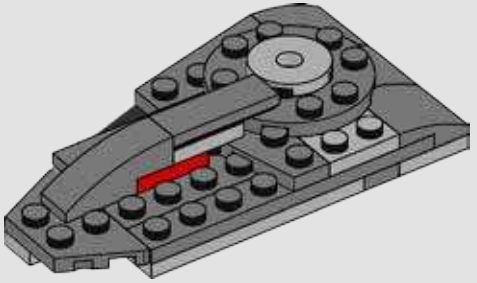

364

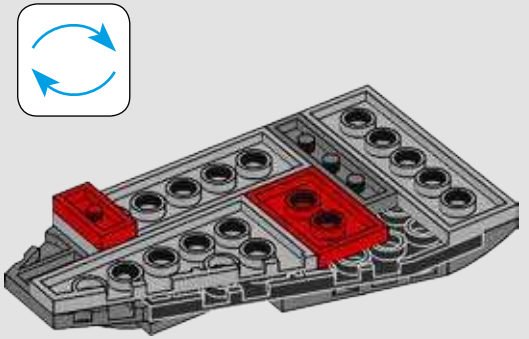

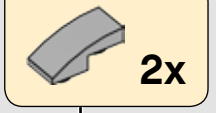

365

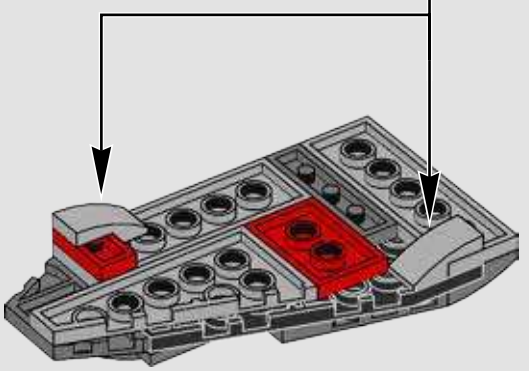

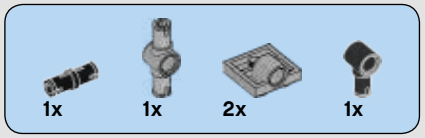

366

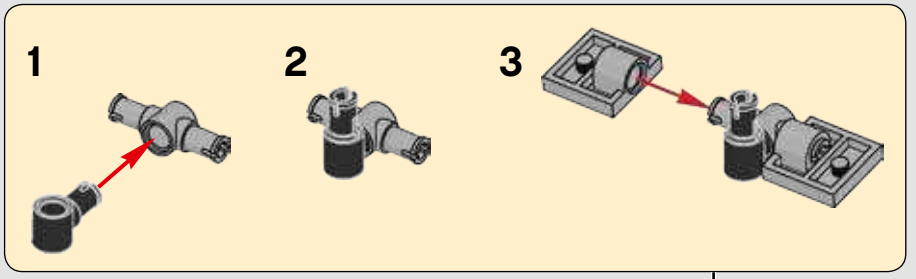

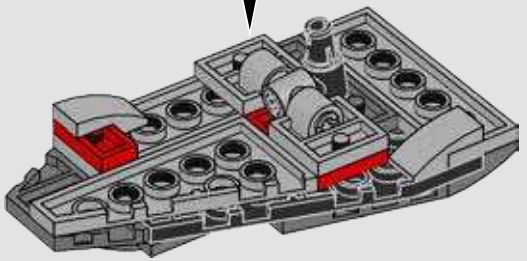

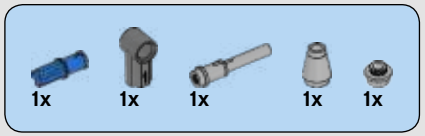

367

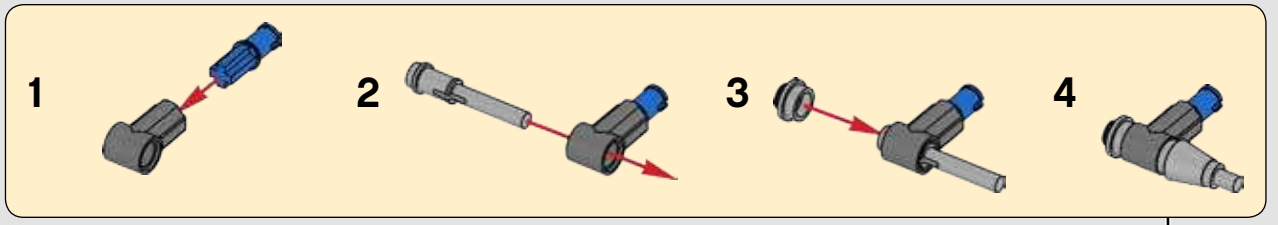

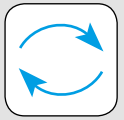

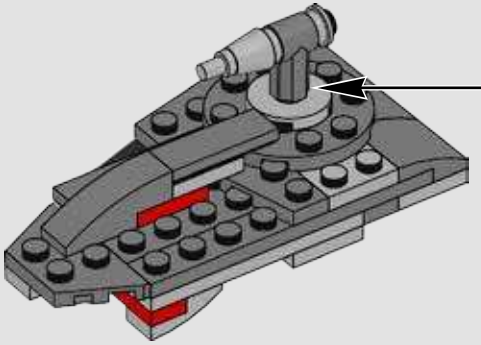

368

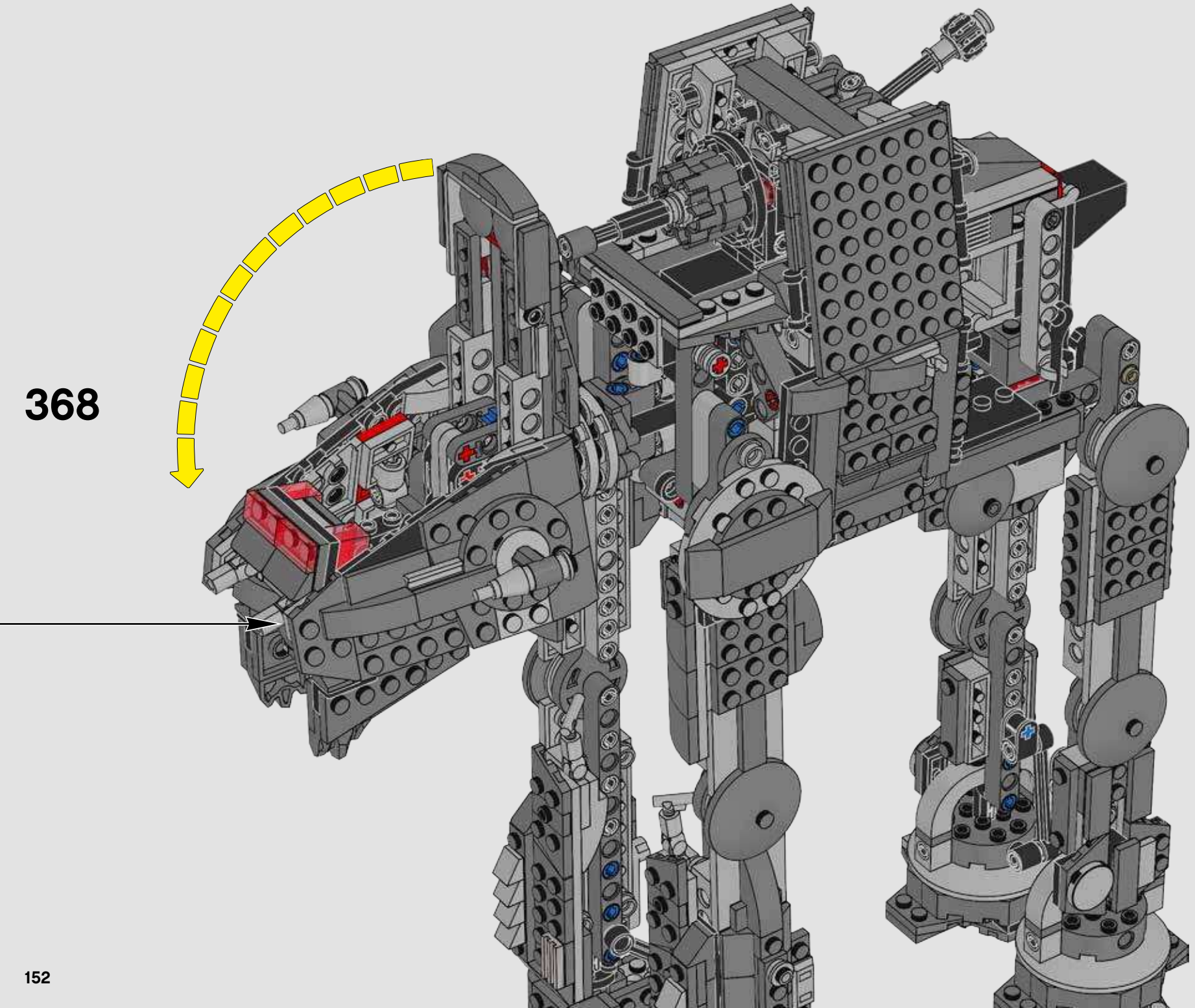

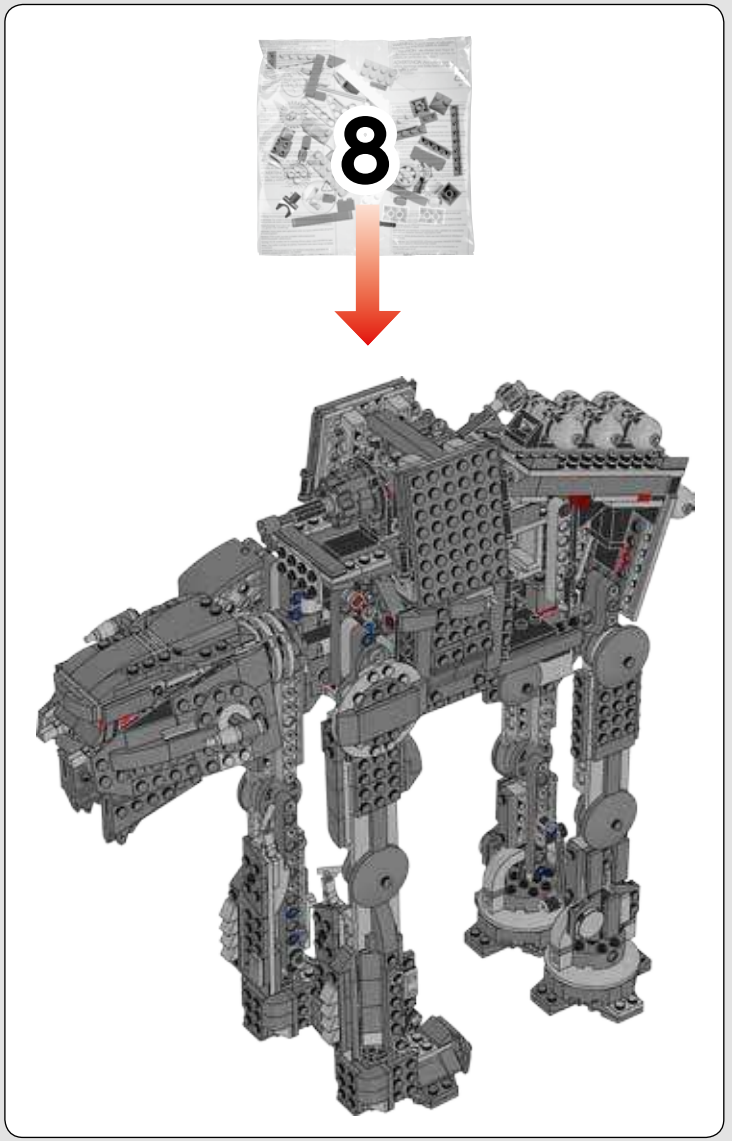

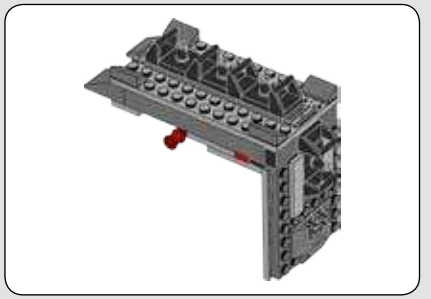

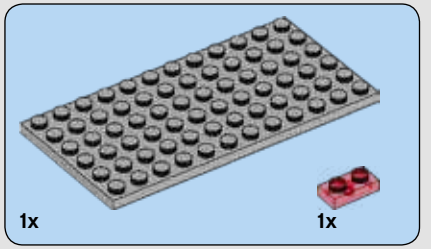

369

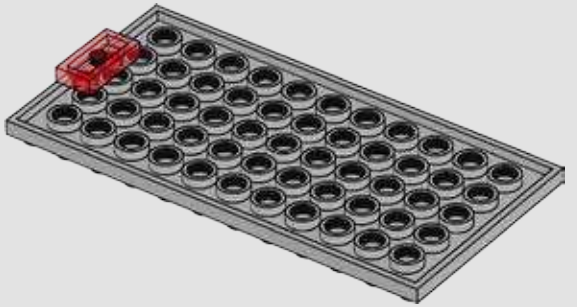

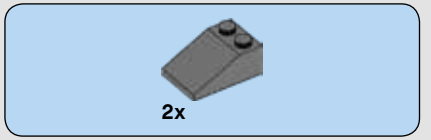

370

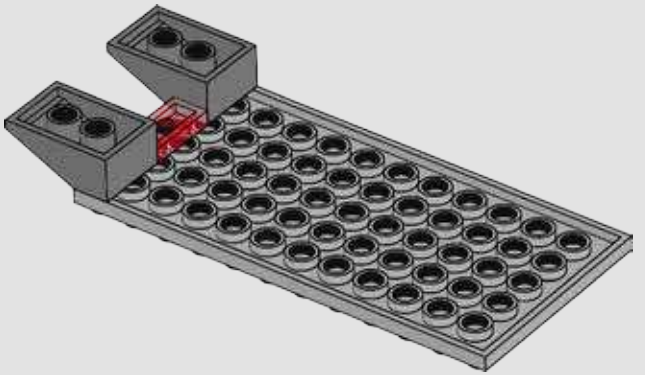

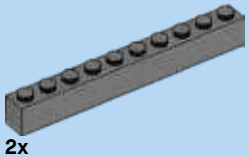

371

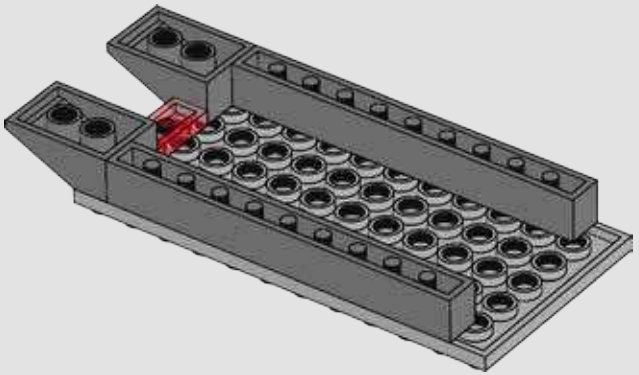

372

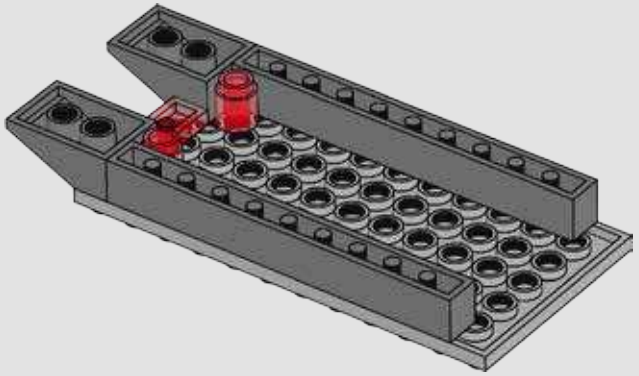

373

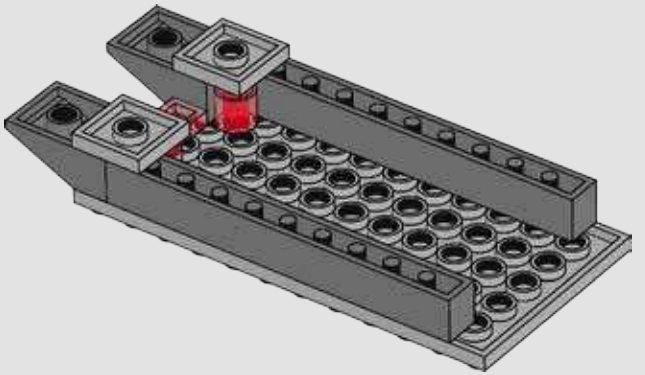

374

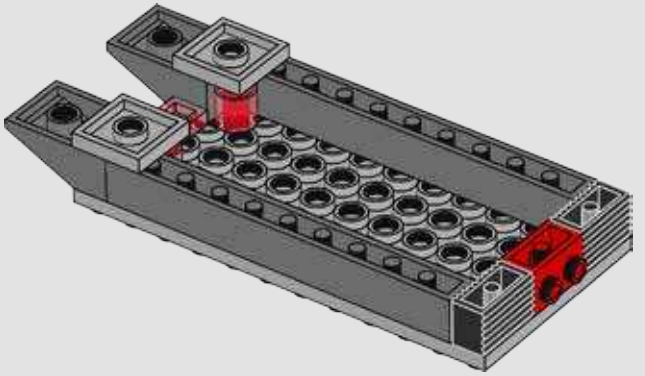

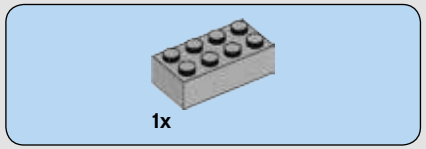

375

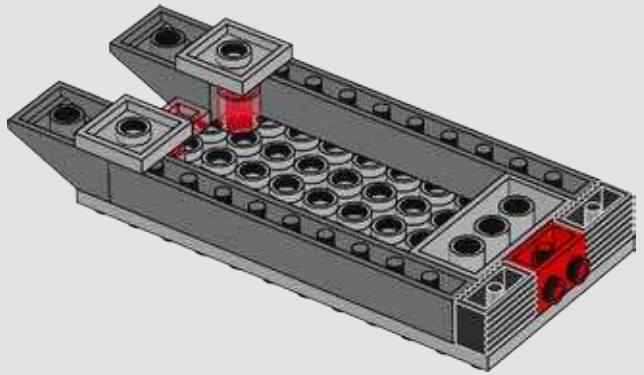

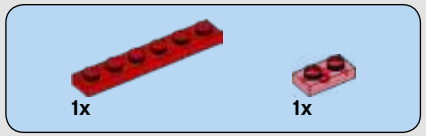

376

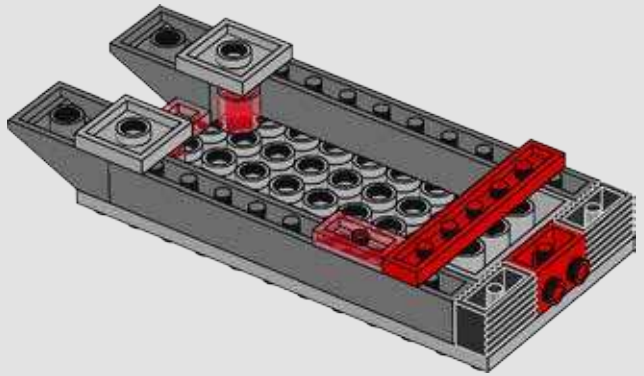

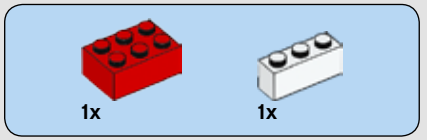

377

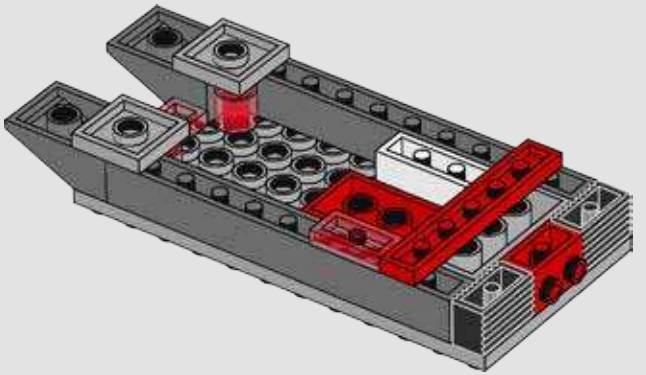

378

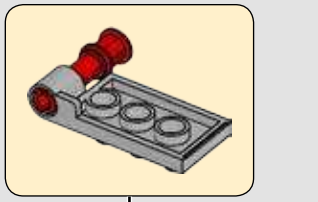

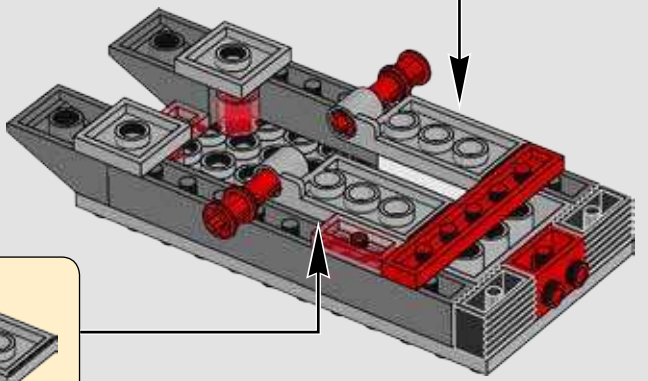

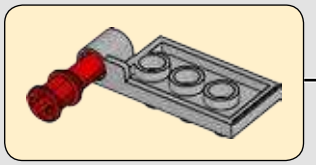

3x

379

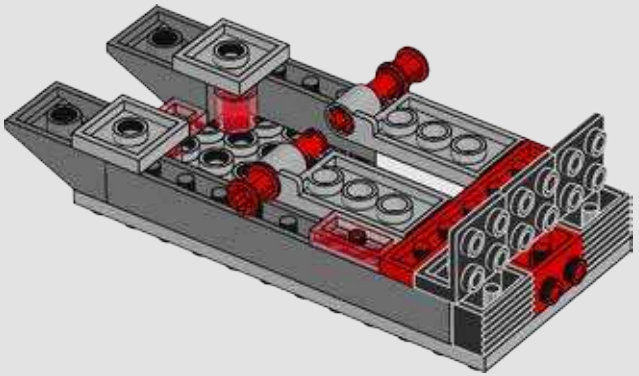

2x

380

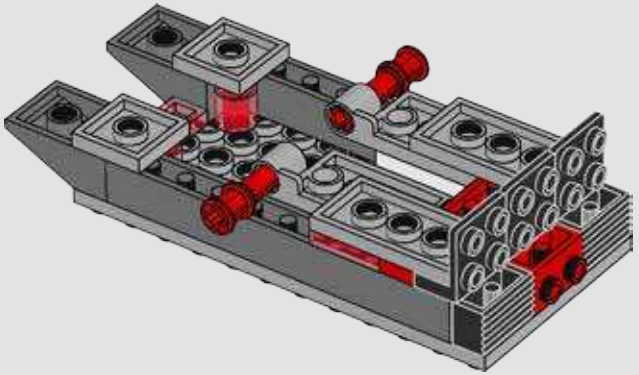

1x

381

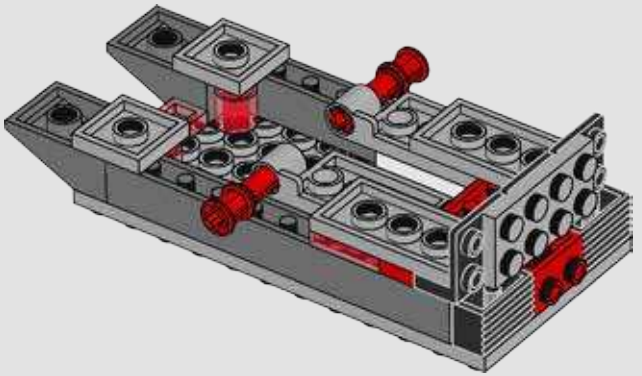

4x

382

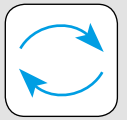

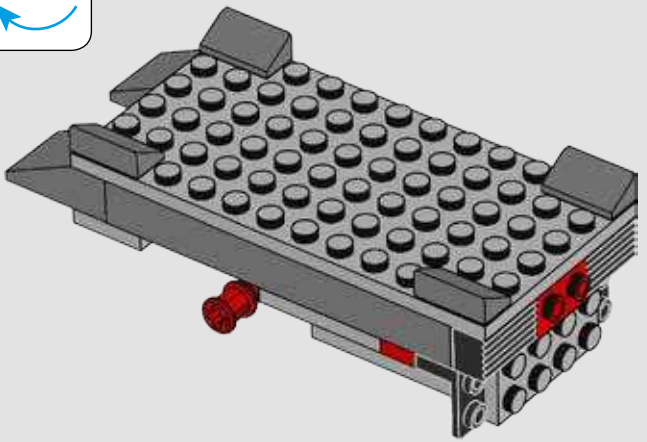

383

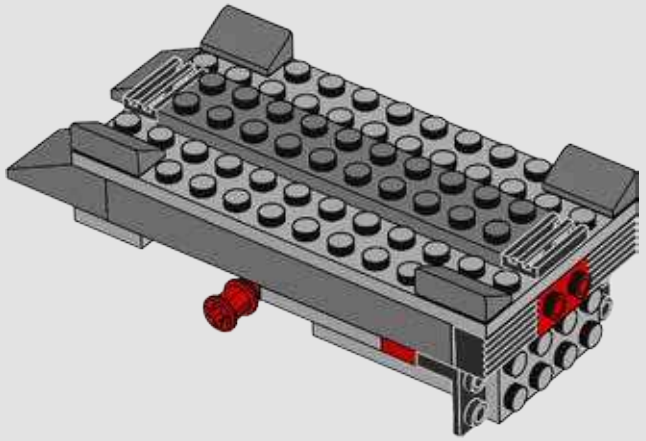

384

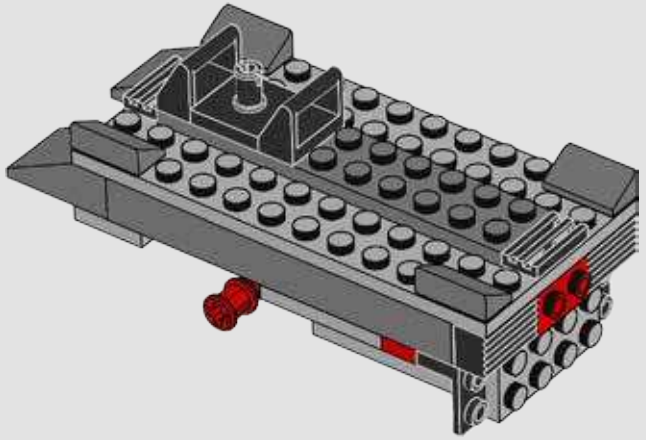

385

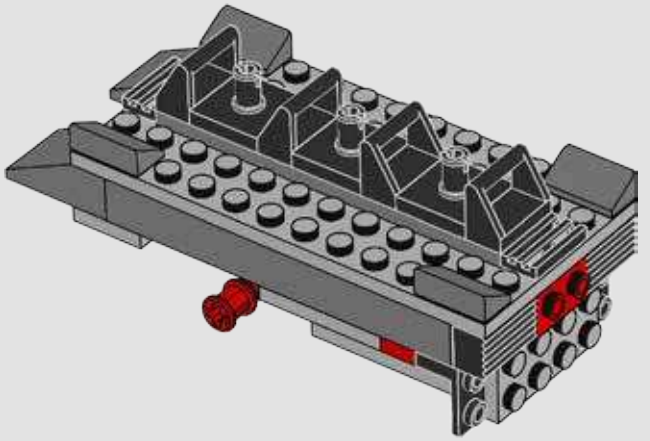

386

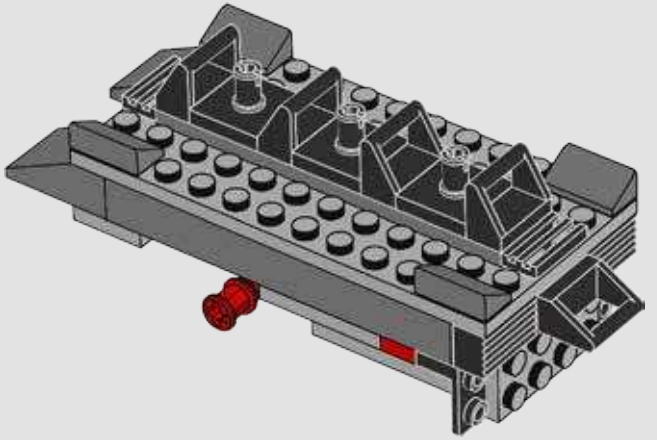

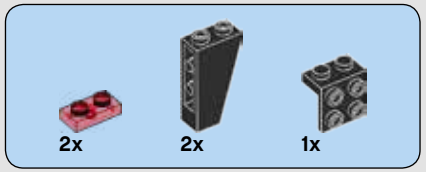

387

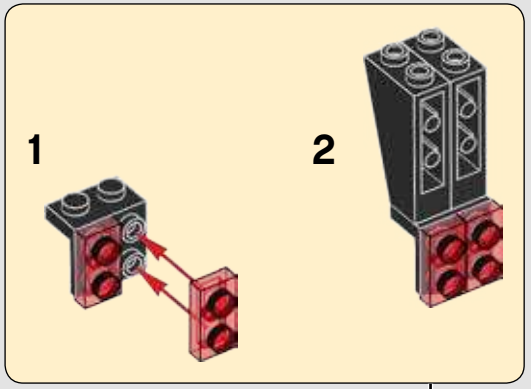

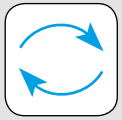

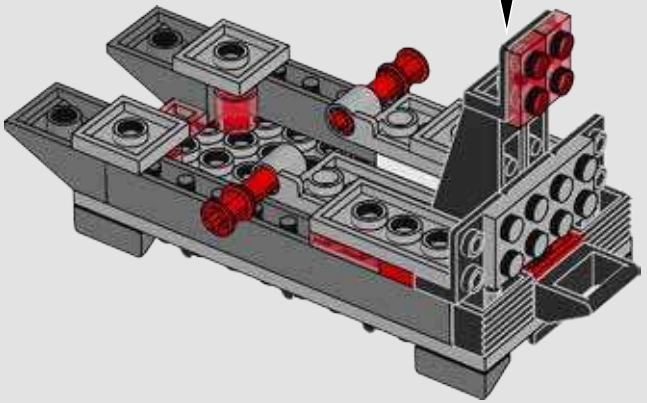

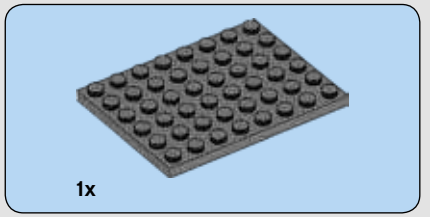

388

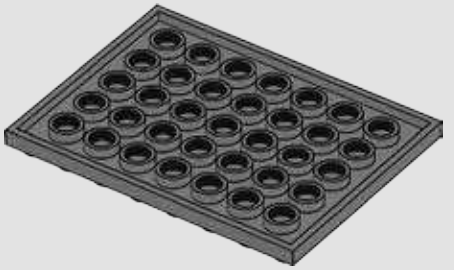

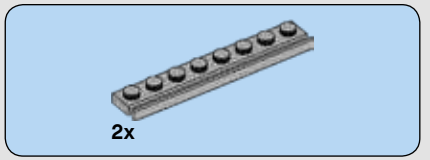

389

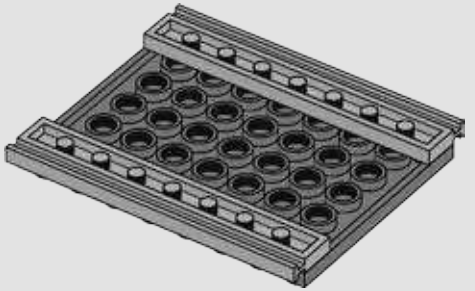

1x 2x

390

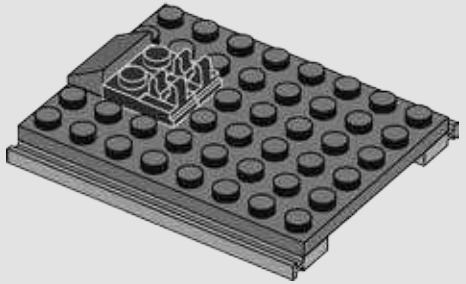

2x

391

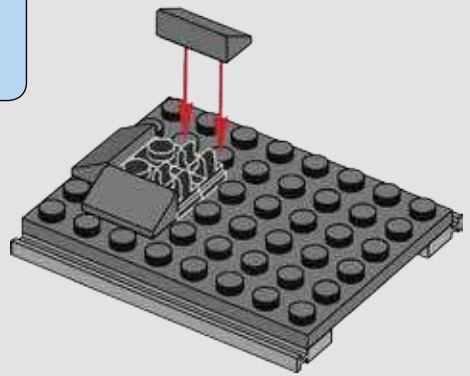

1x 1x 1x

392

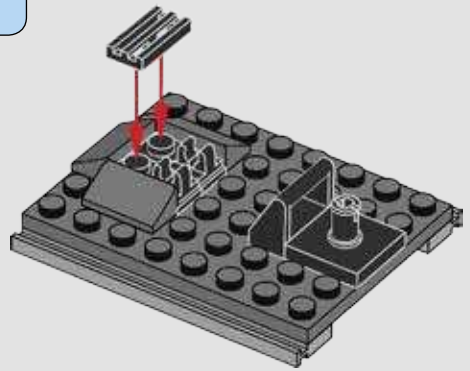

2x

393

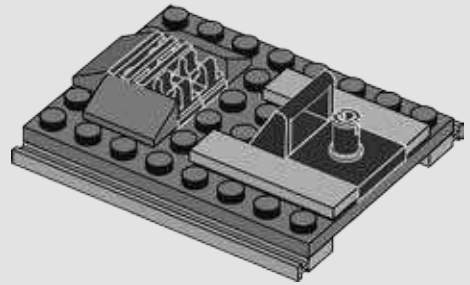

394

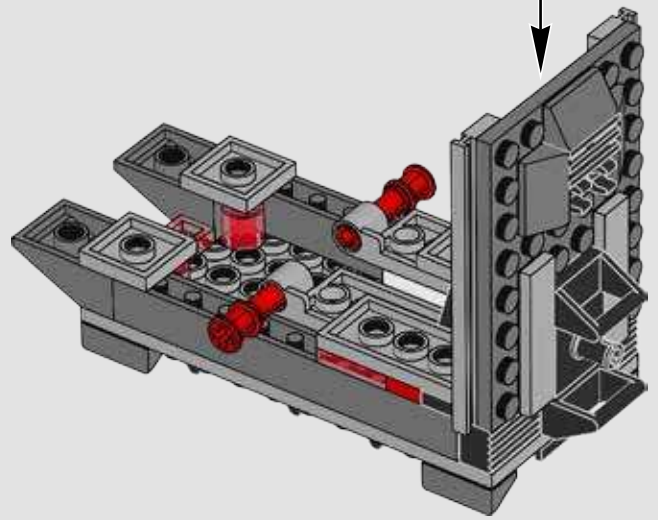

395

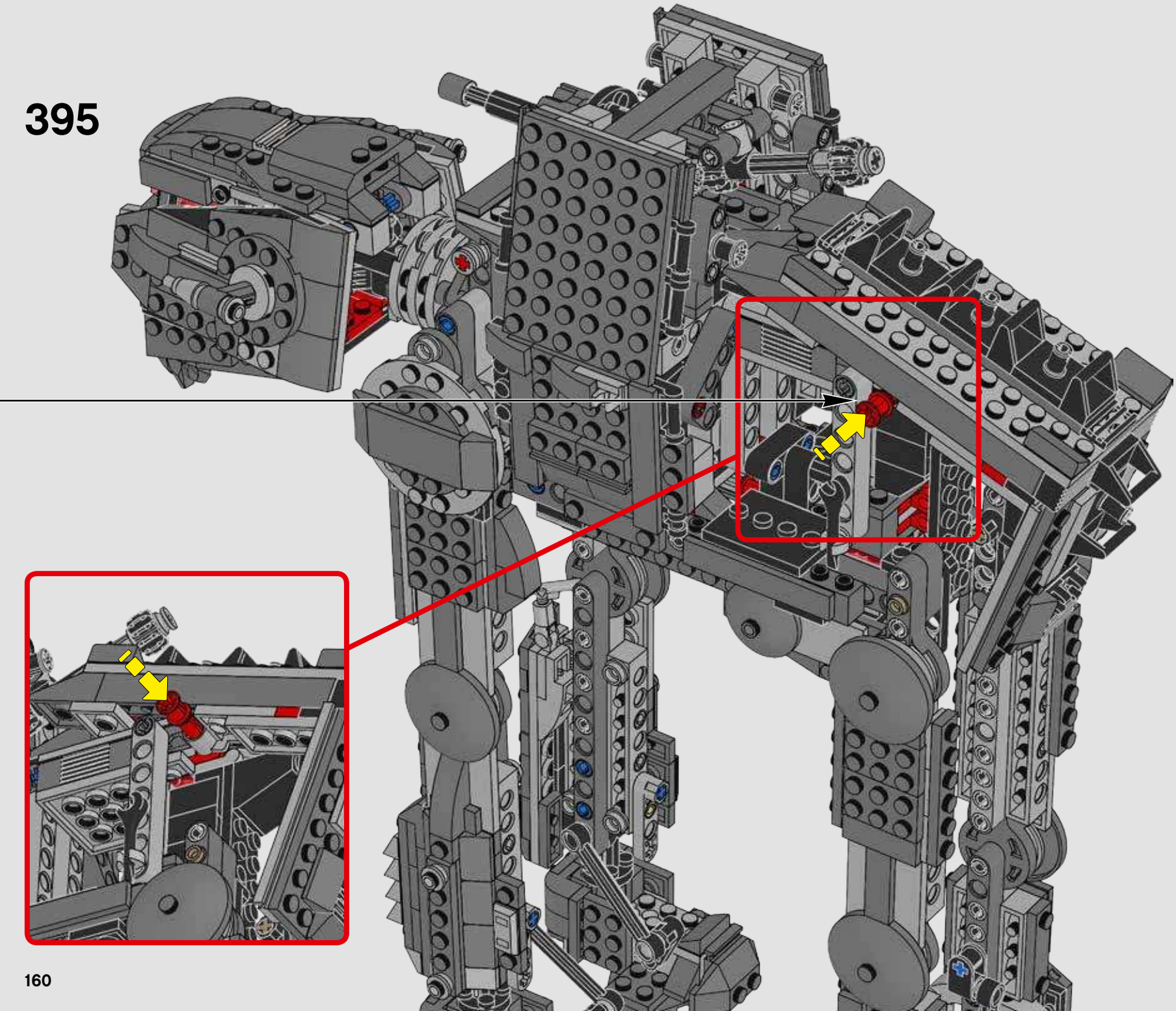

396

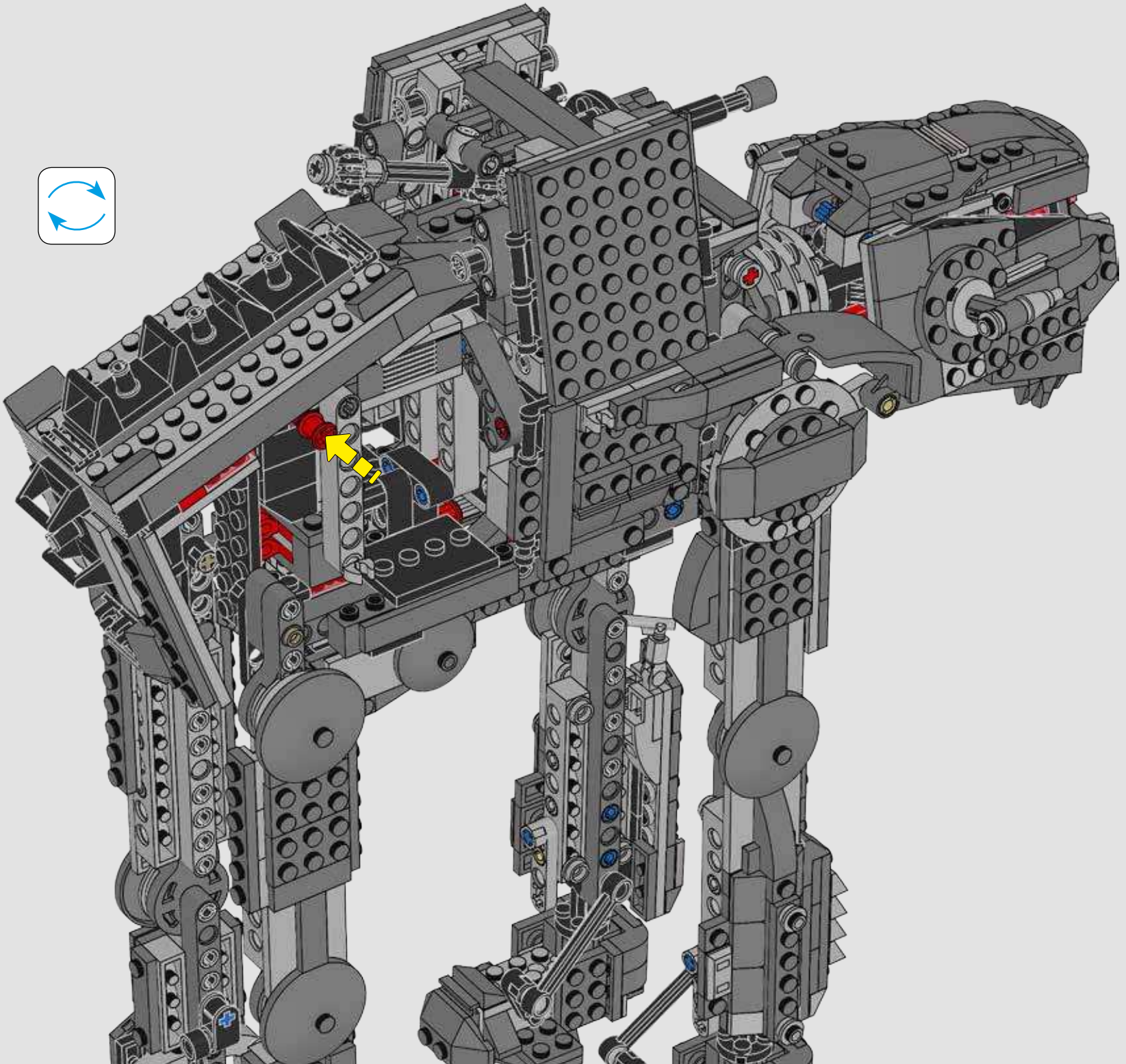

397

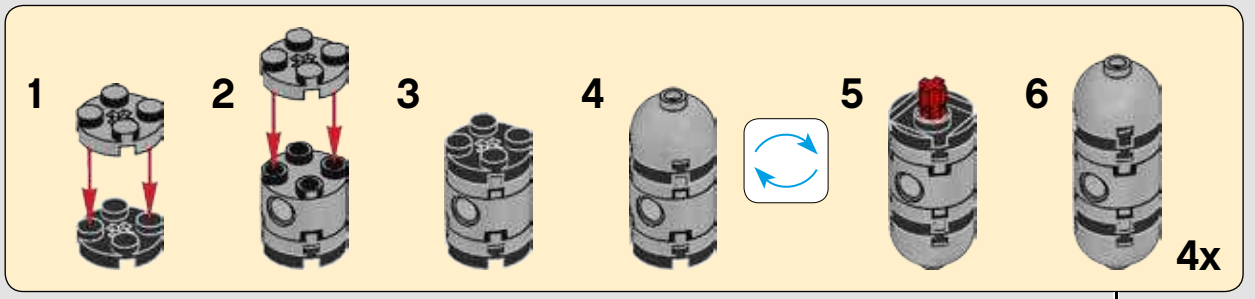

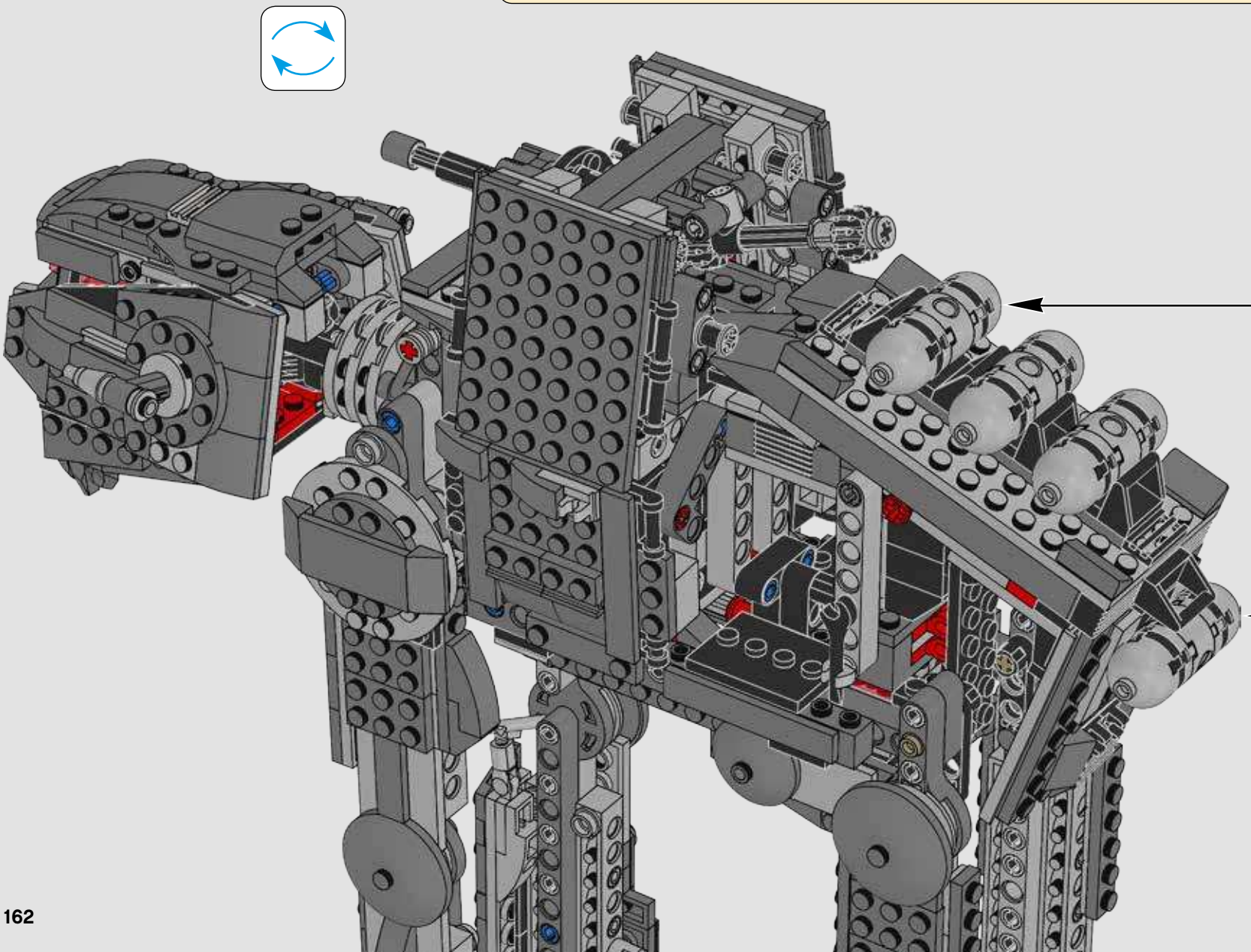

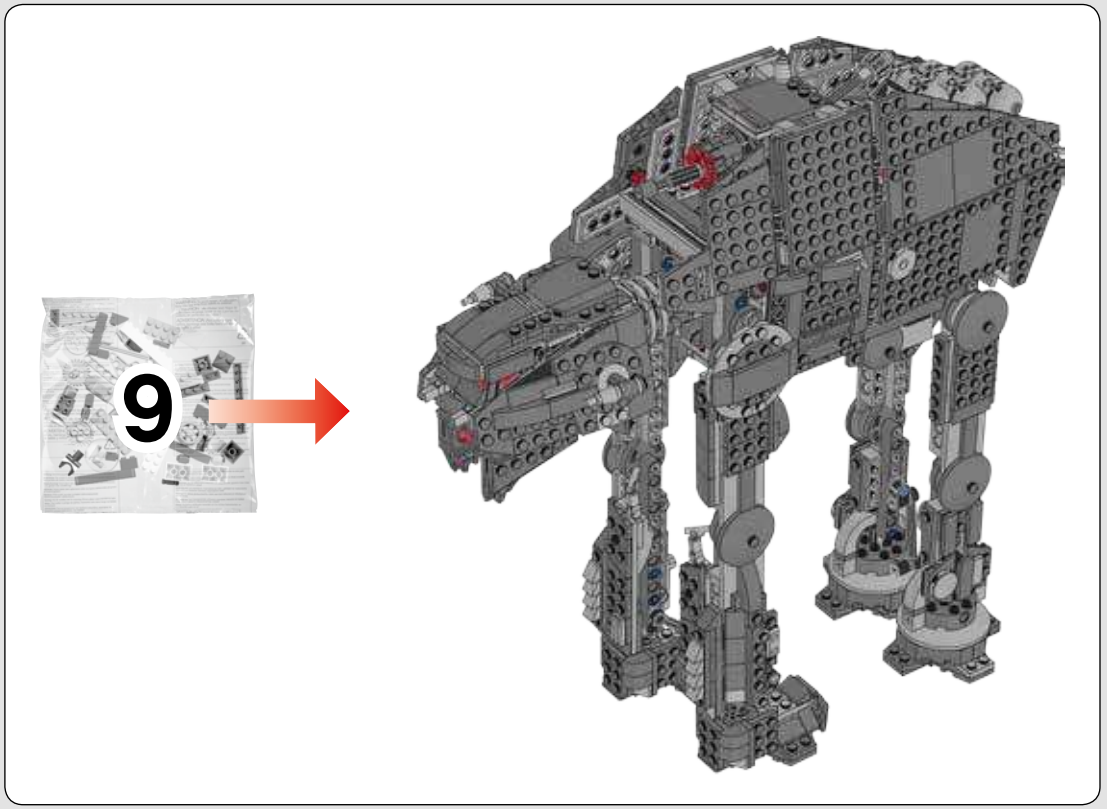

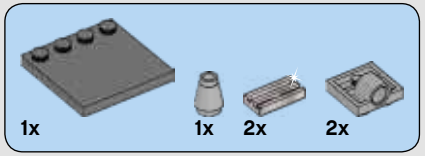

398

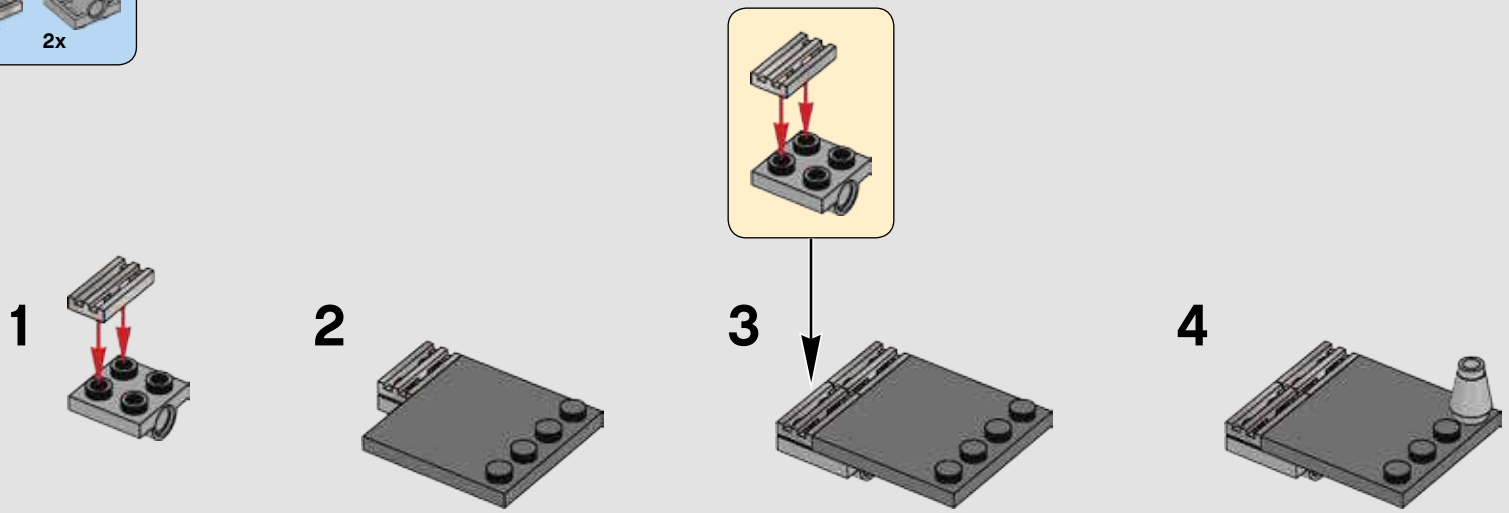

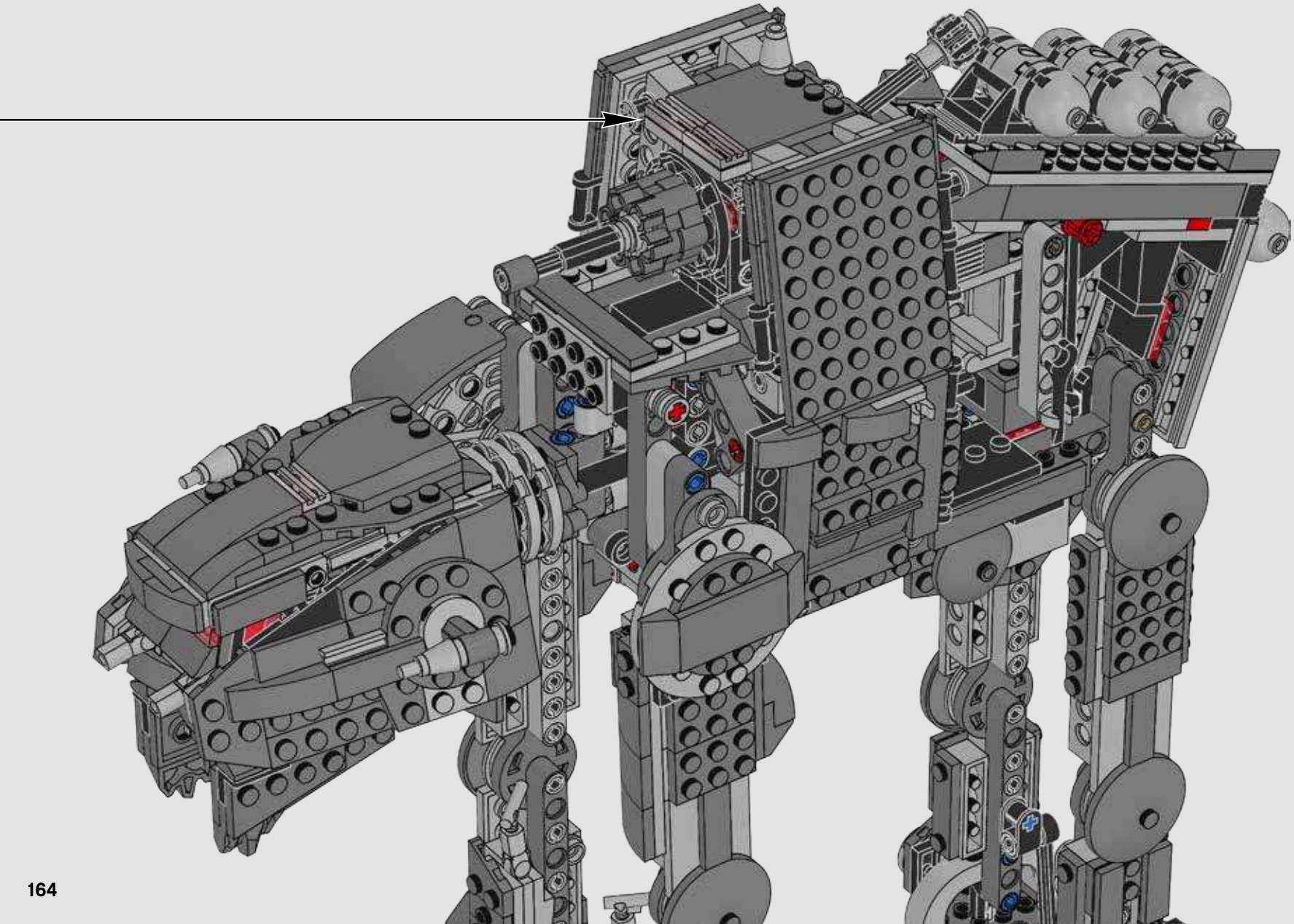

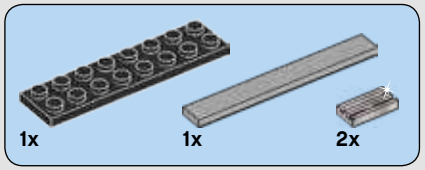

399

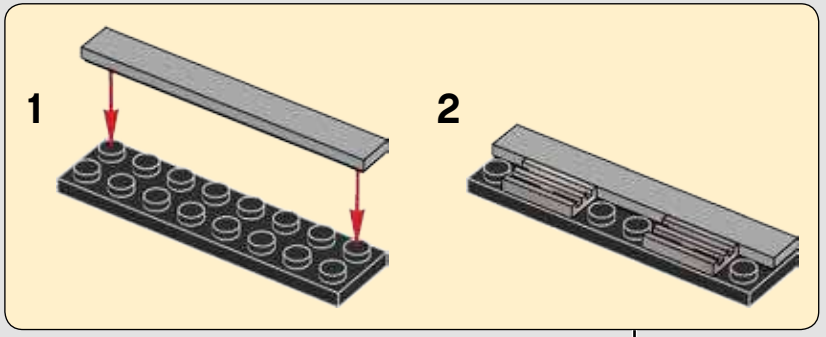

400

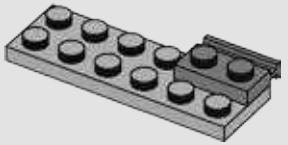

401

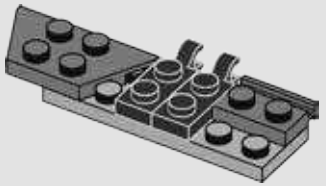

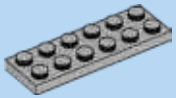

402

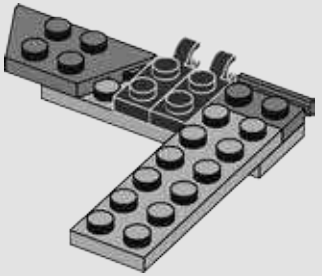

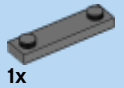

403

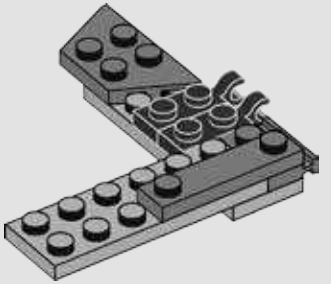

404

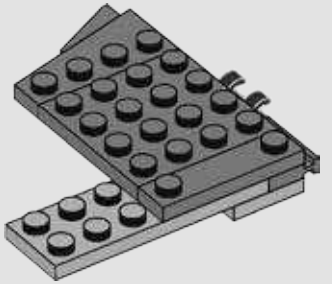

405

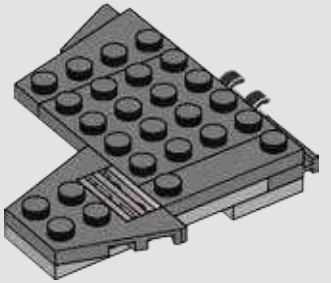

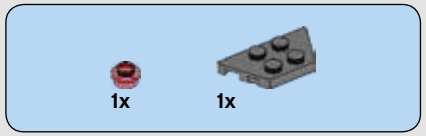

406

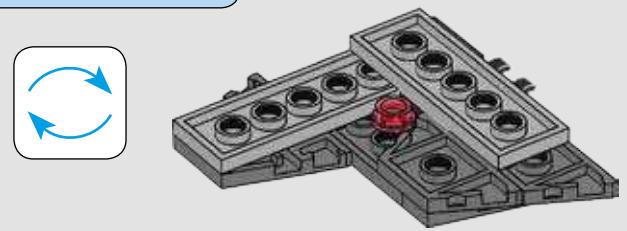

407

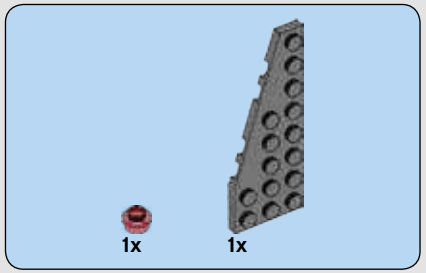

408

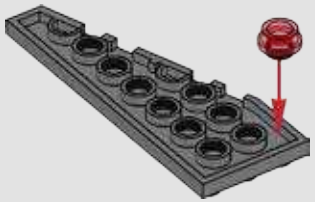

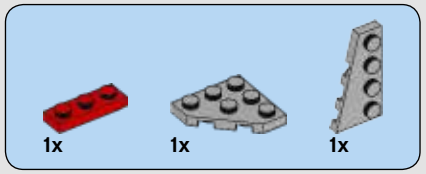

409

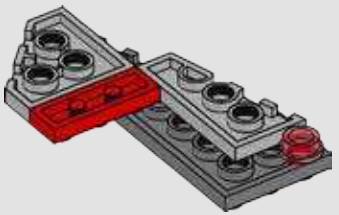

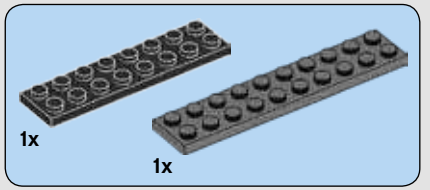

410

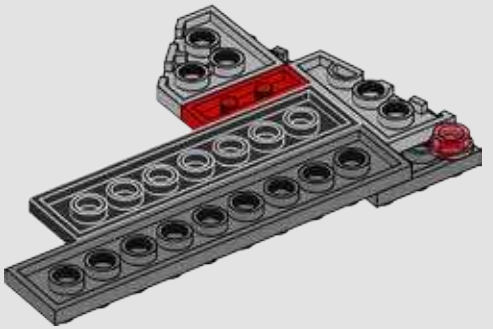

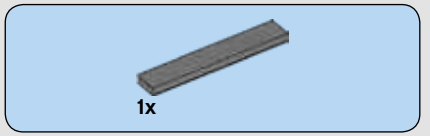

411

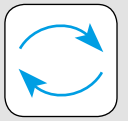

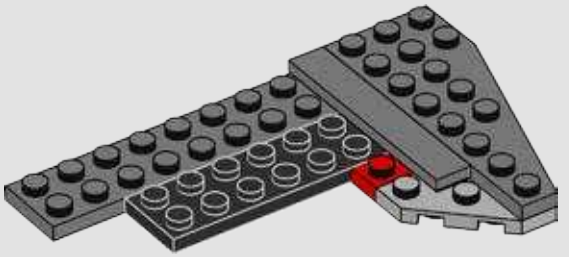

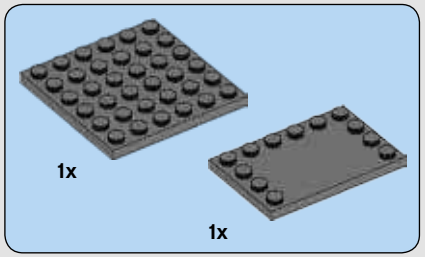

412

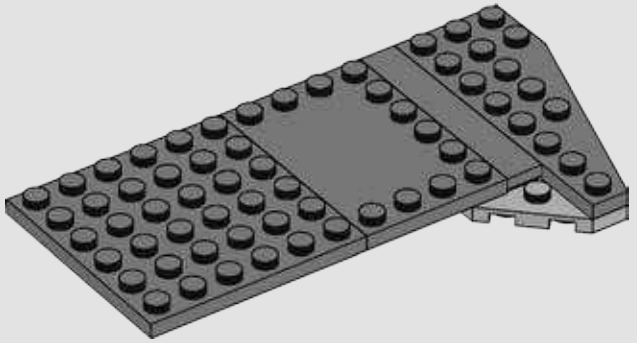

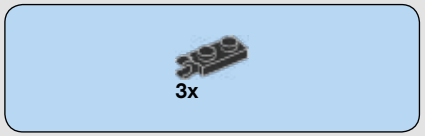

413

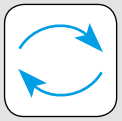

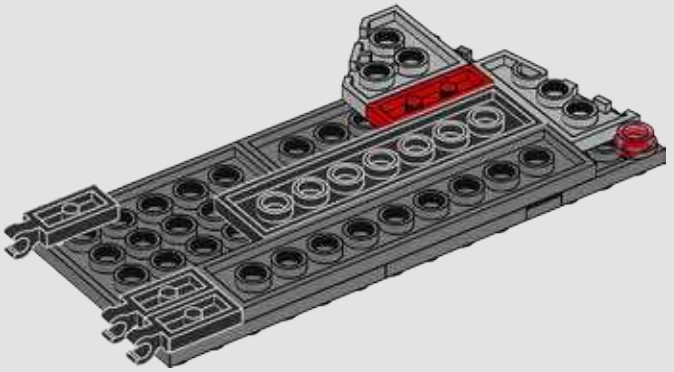

414

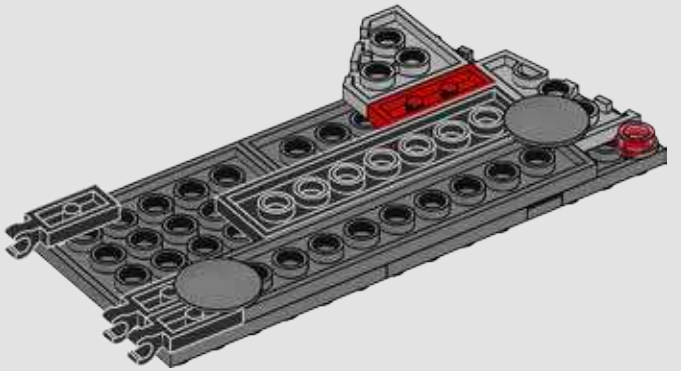

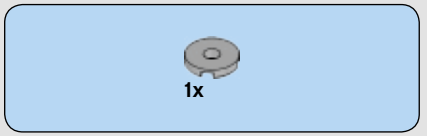

415

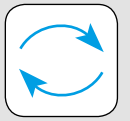

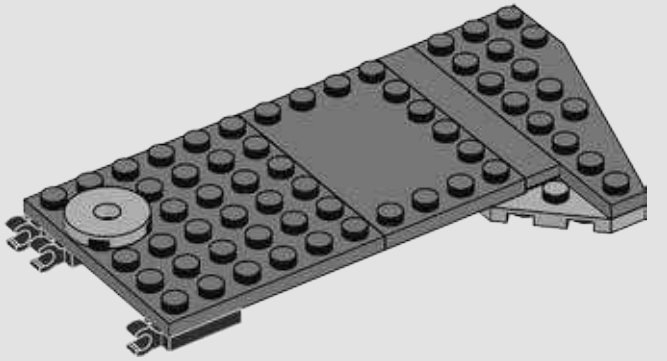

416

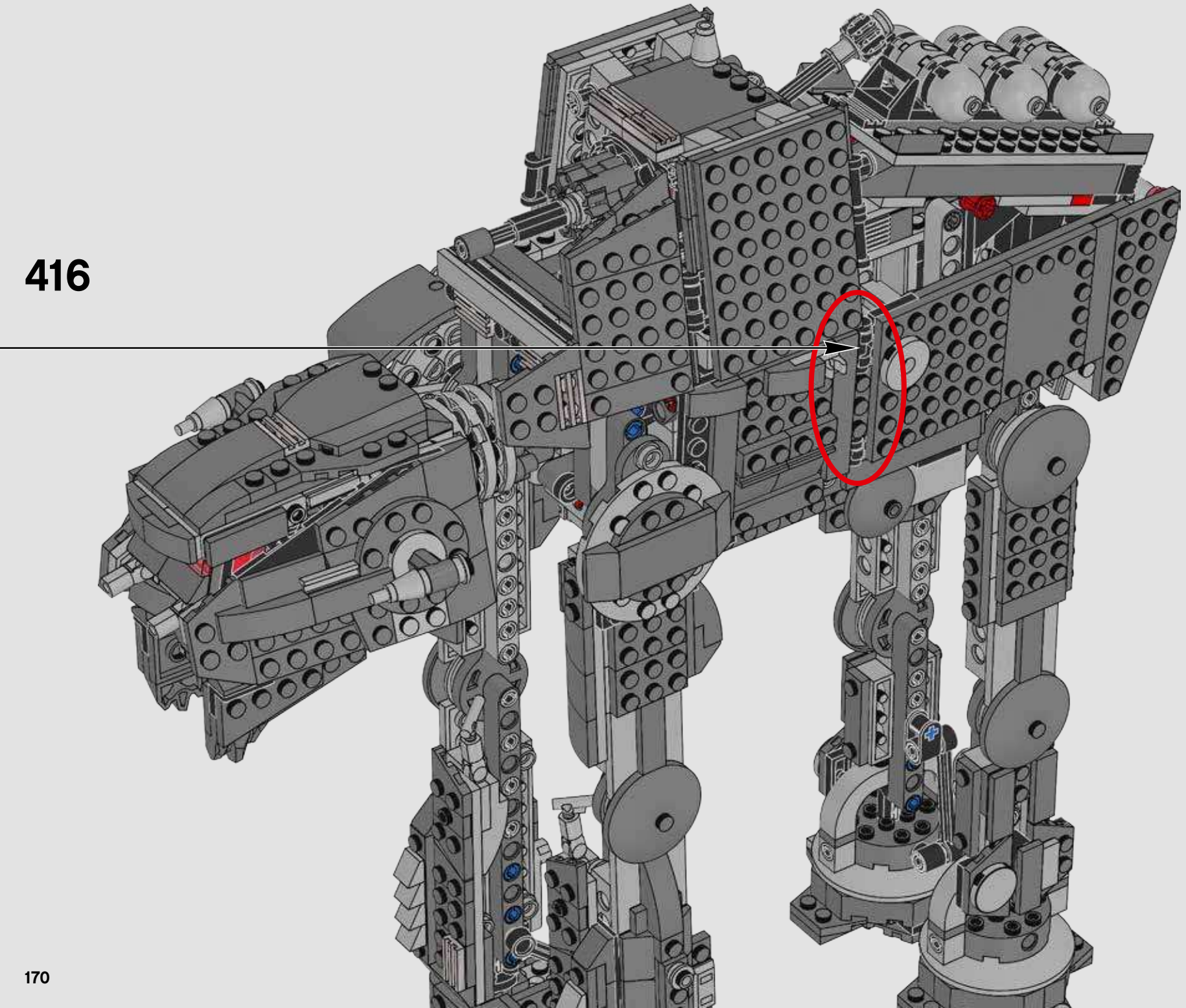

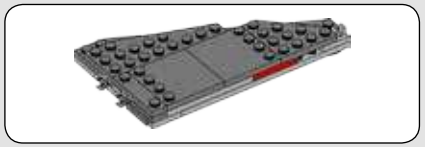

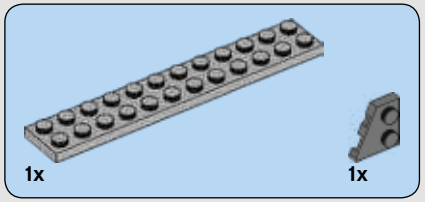

417

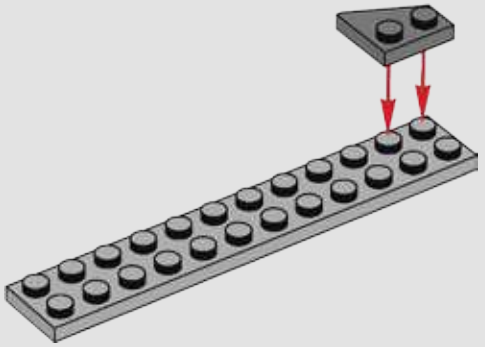

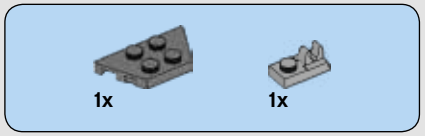

418

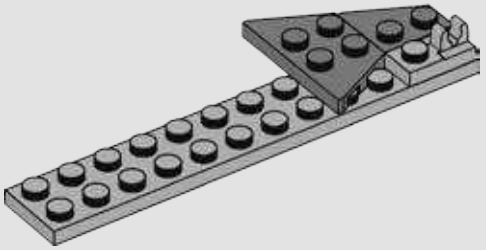

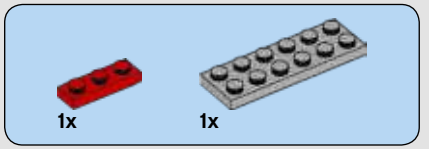

419

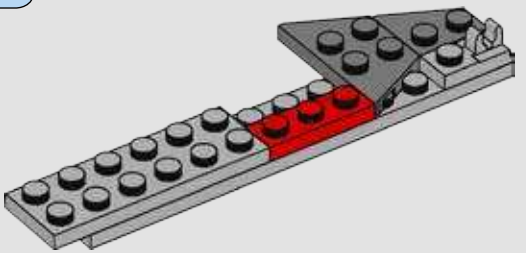

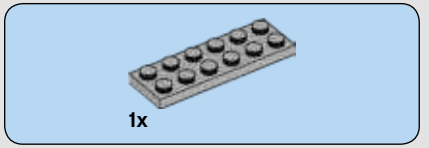

420

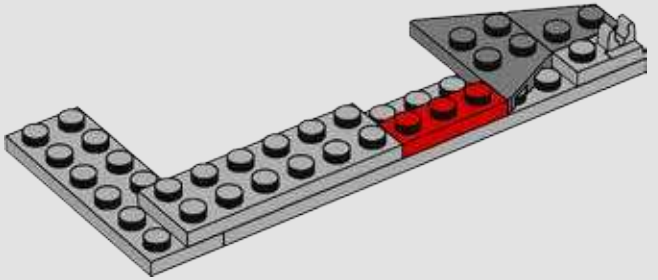

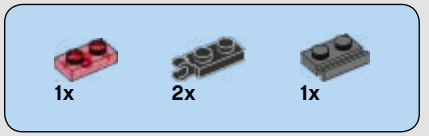

421

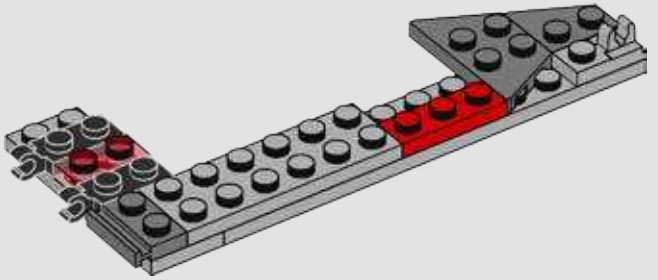

422

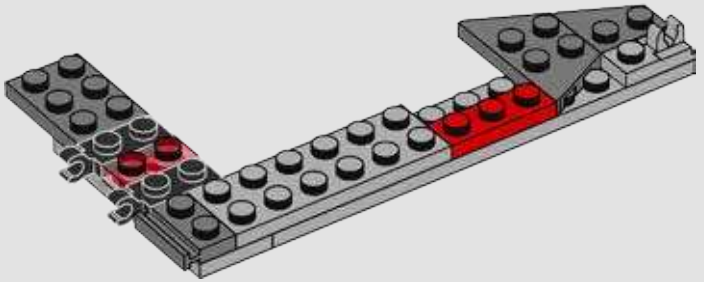

423

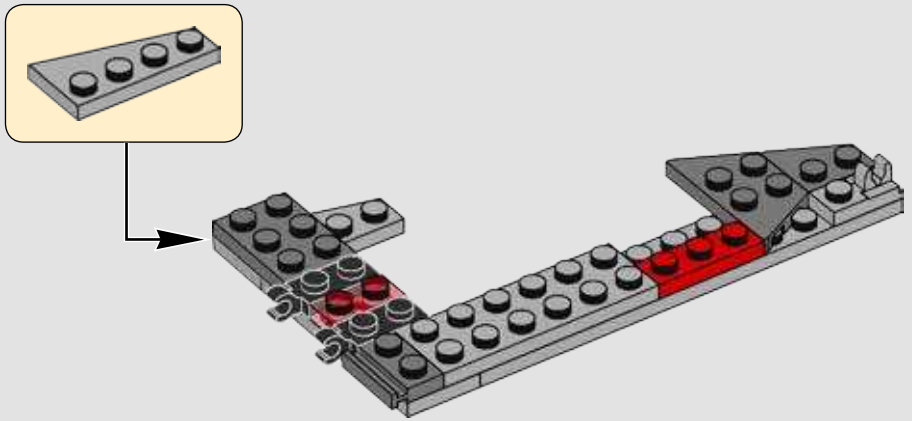

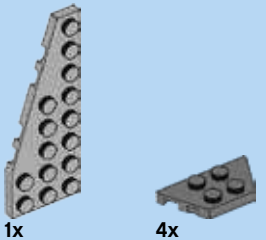

424

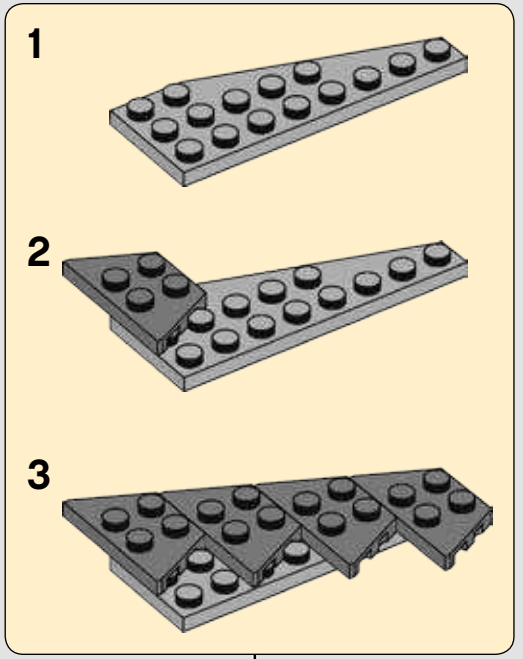

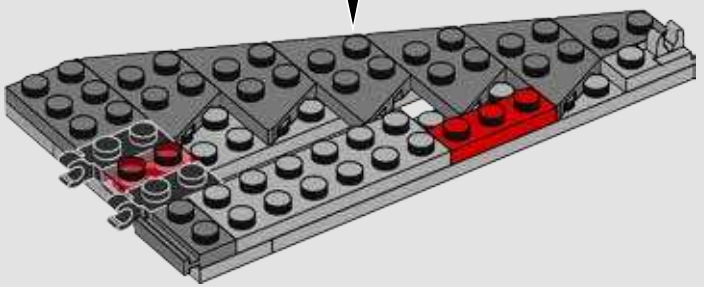

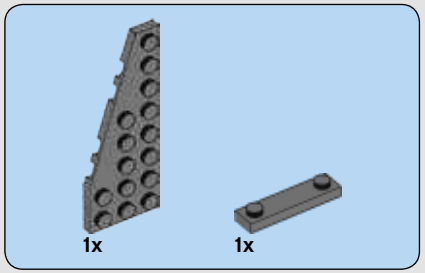

425

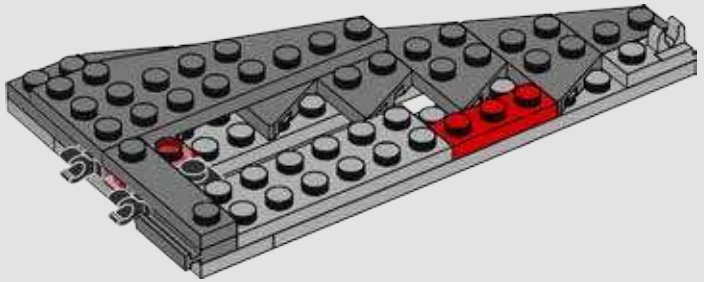

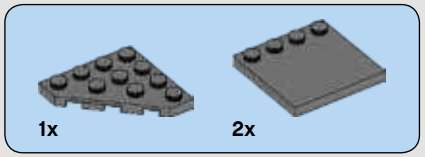

426

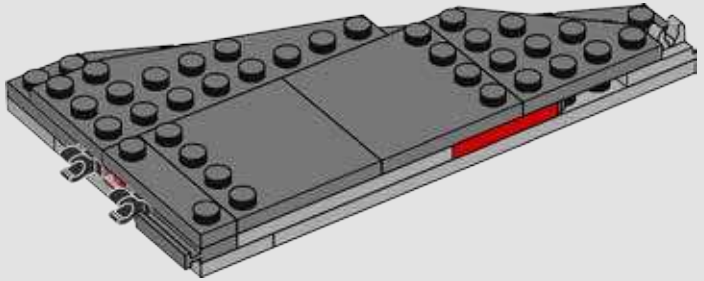

427

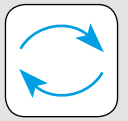

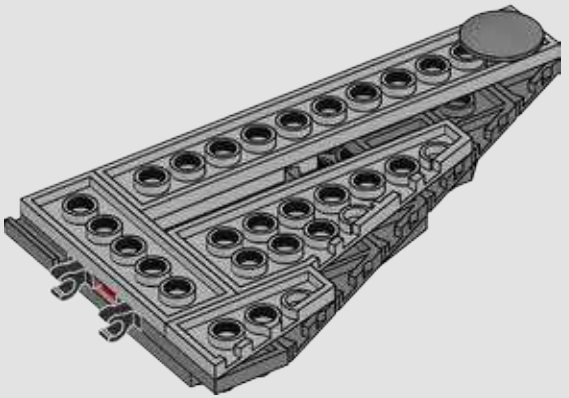

428

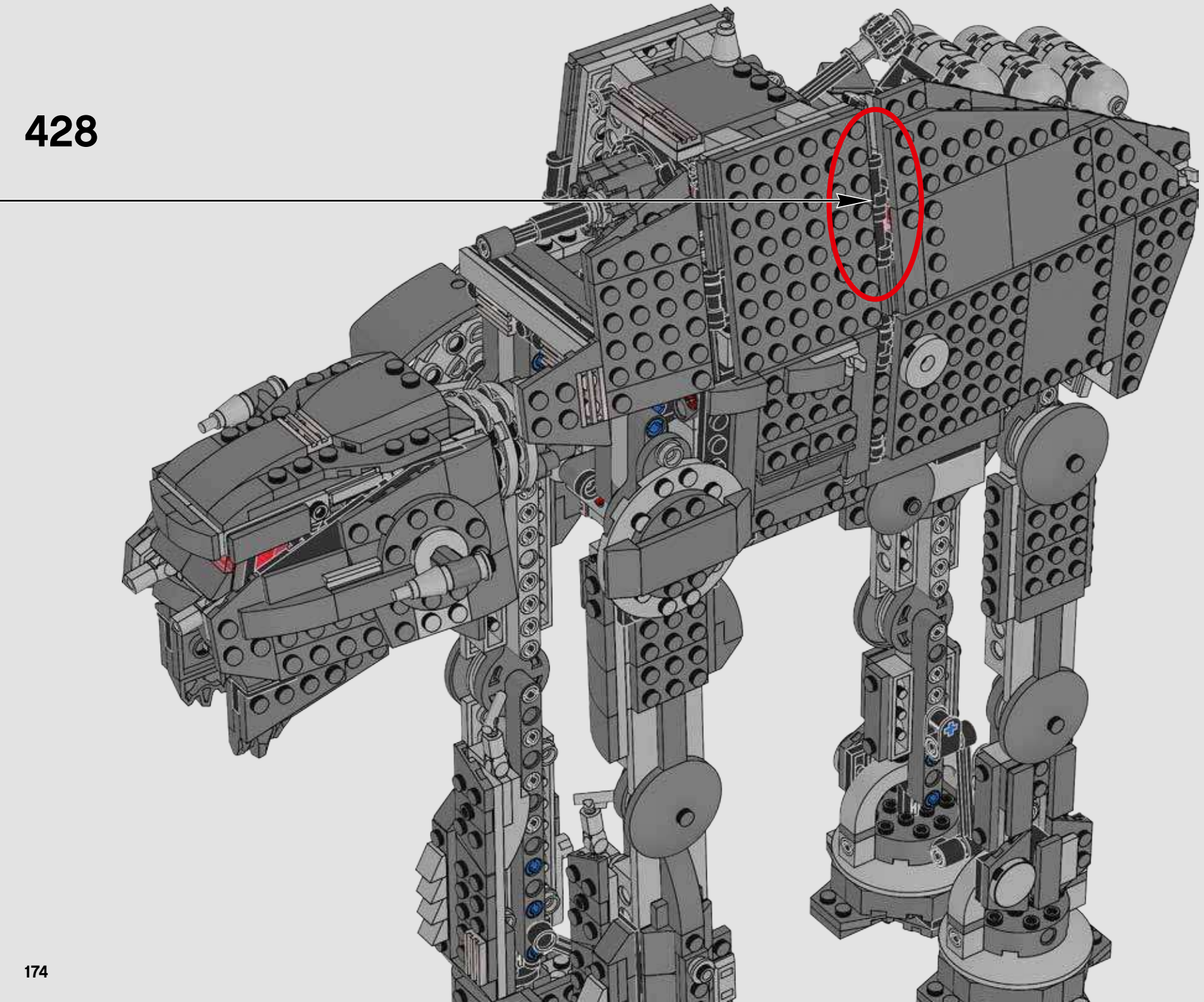

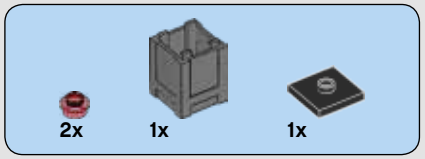

429

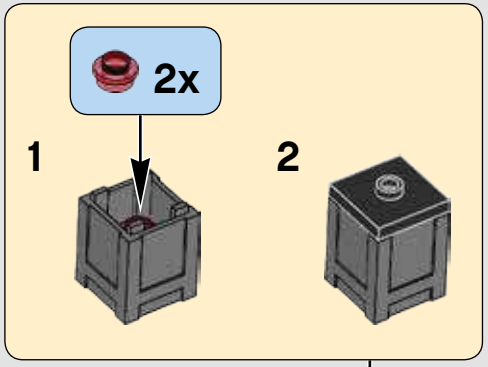

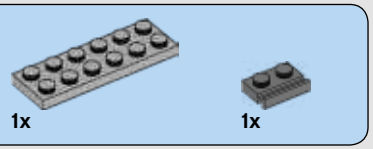

430

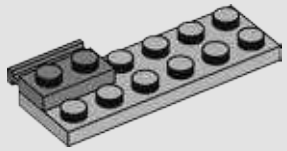

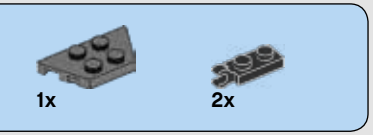

431

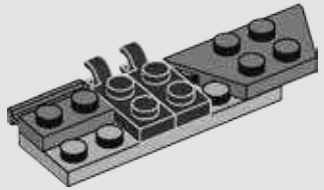

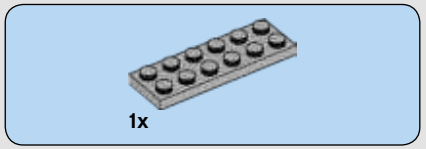

432

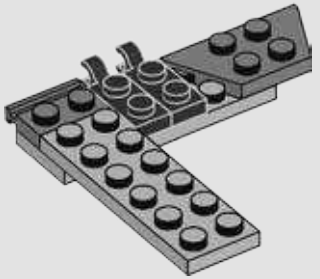

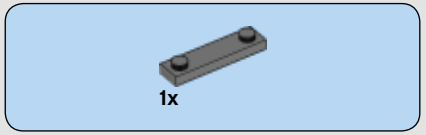

433

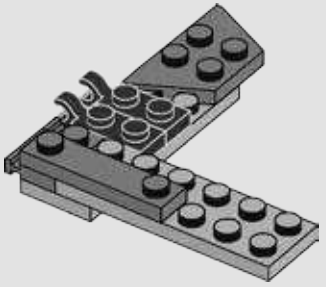

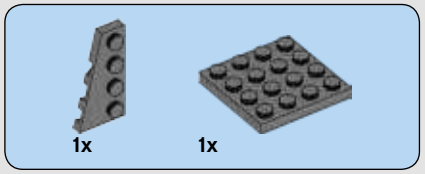

434

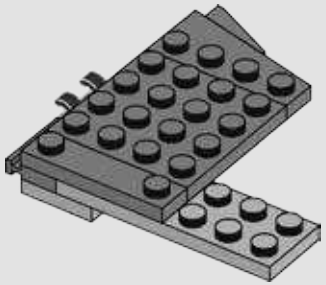

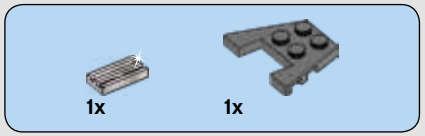

435

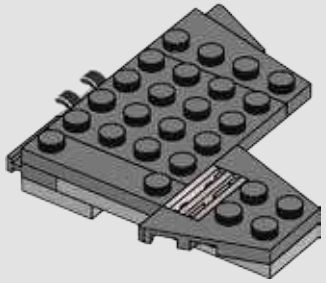

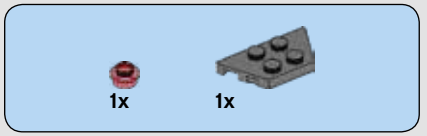

436

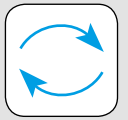

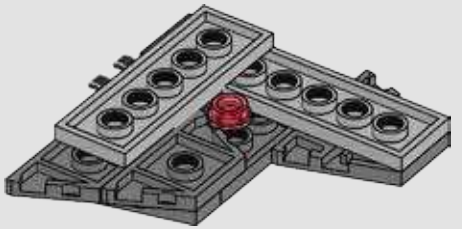

437

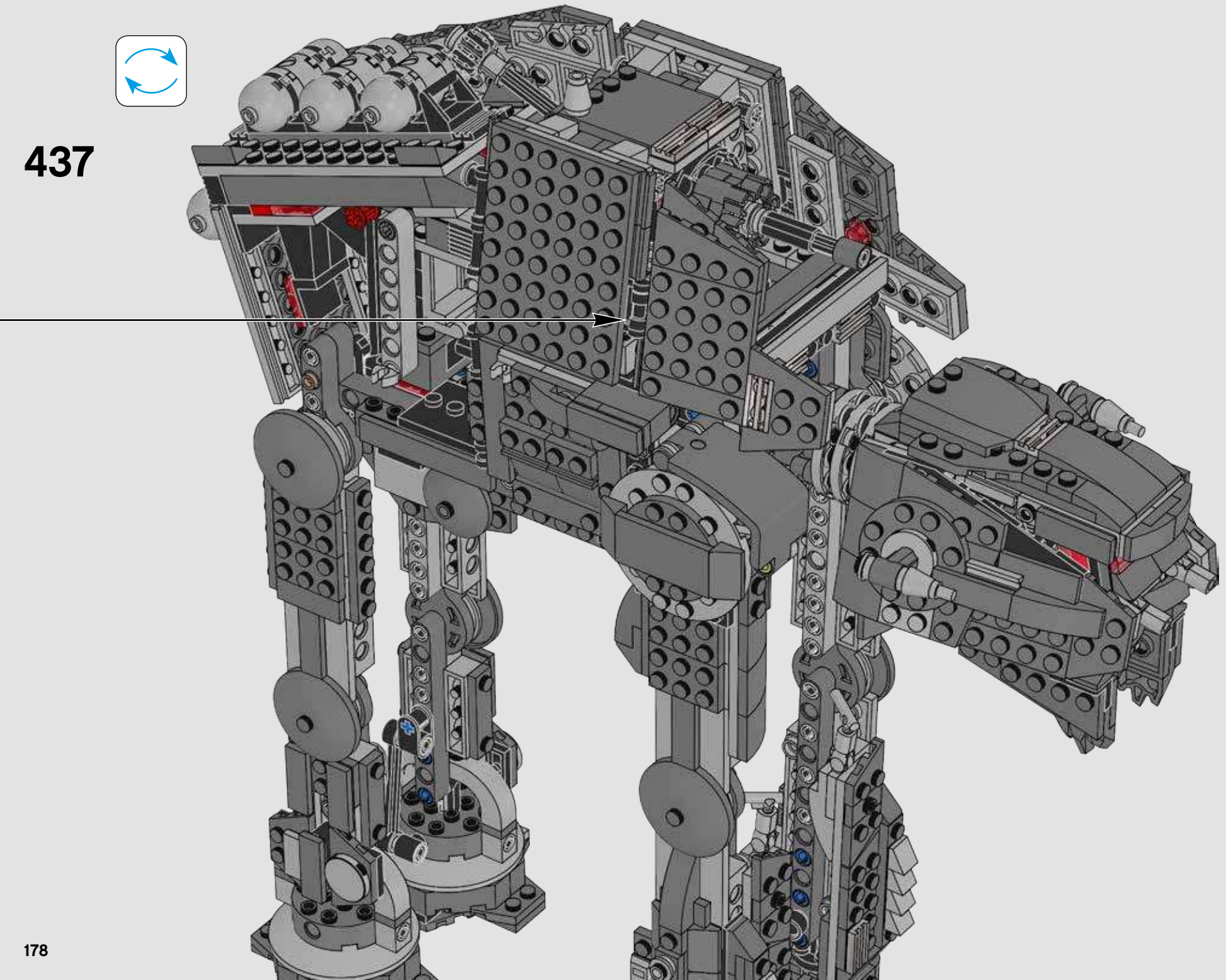

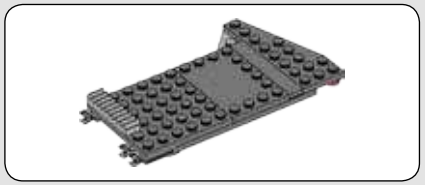

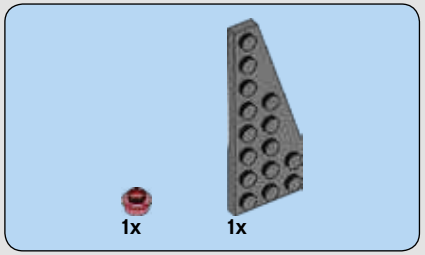

438

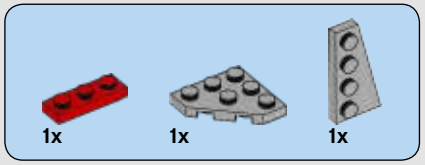

439

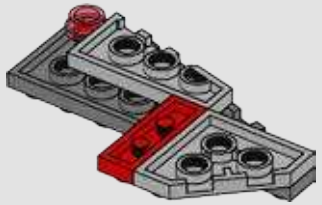

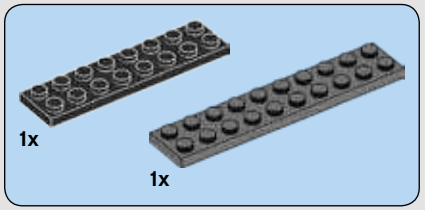

440

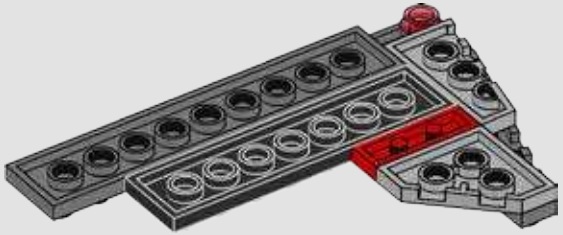

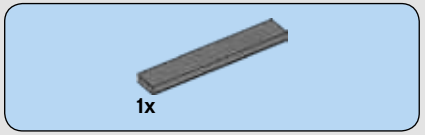

441

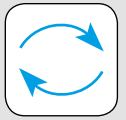

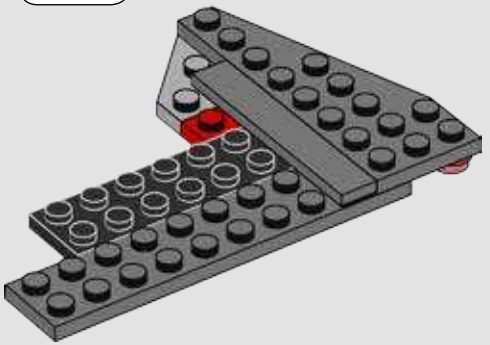

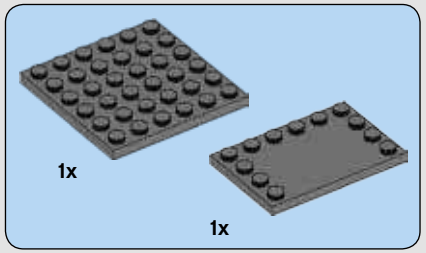

442

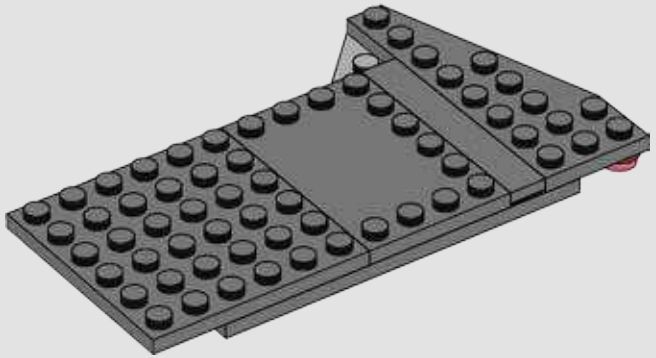

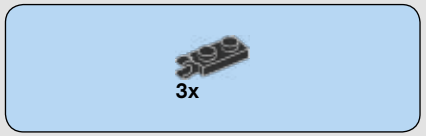

443

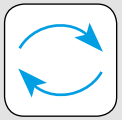

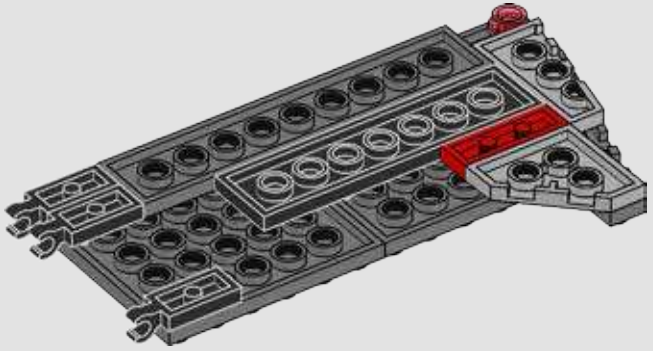

444

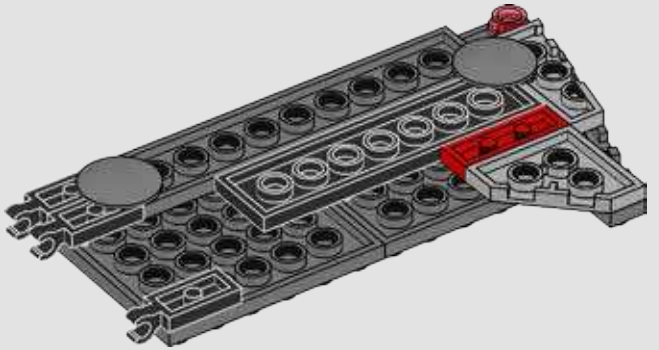

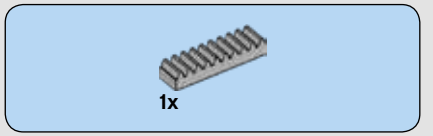

445

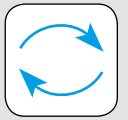

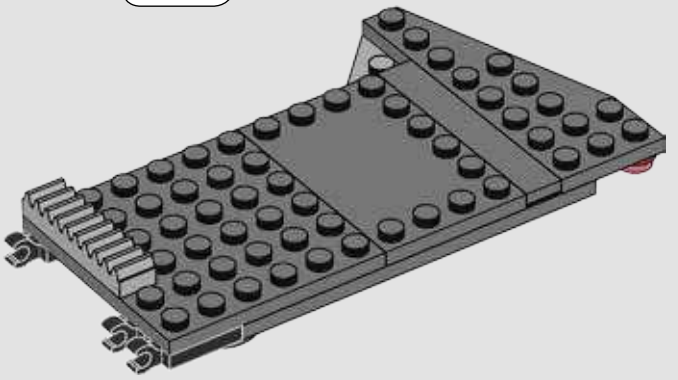

446

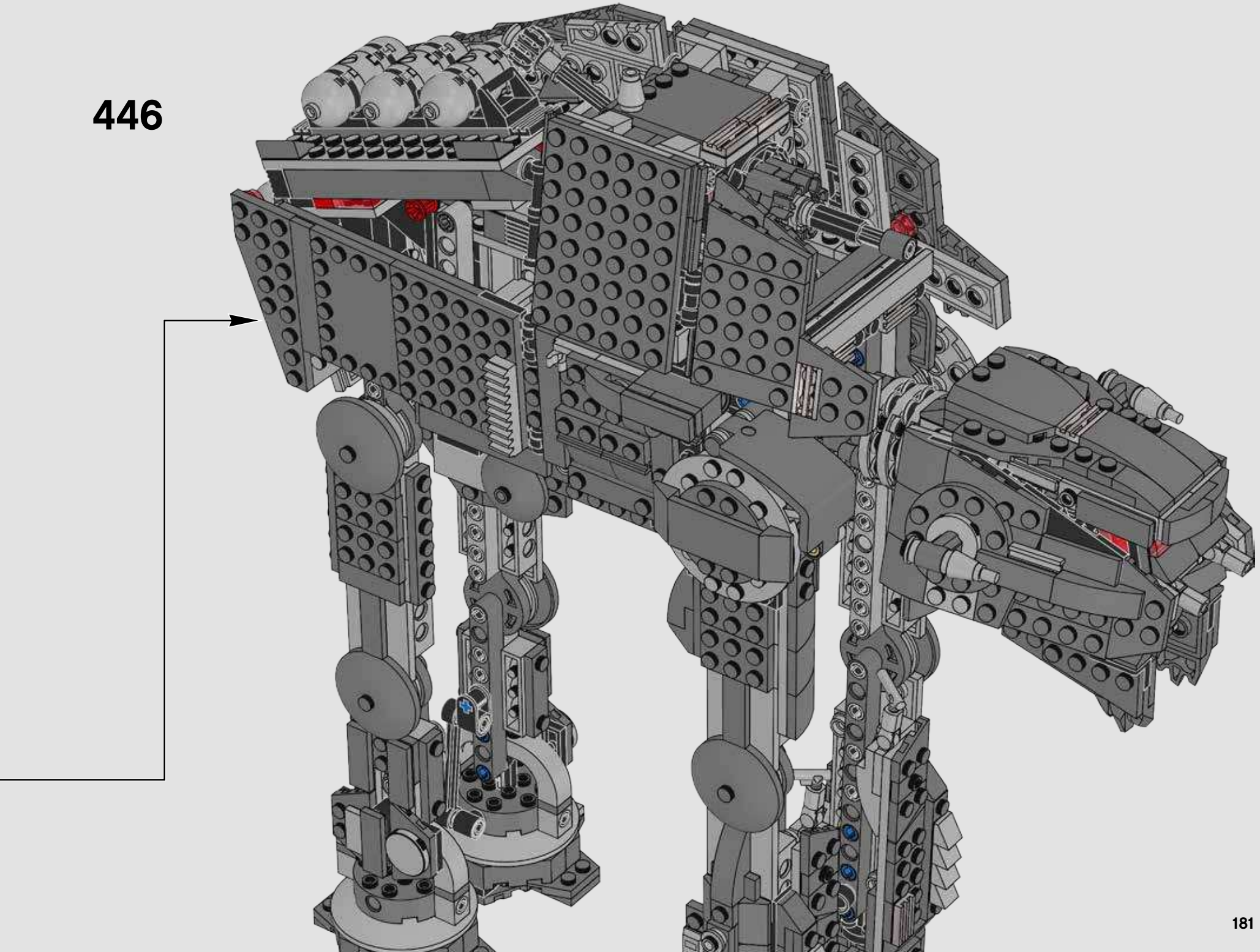

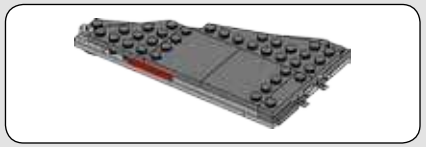

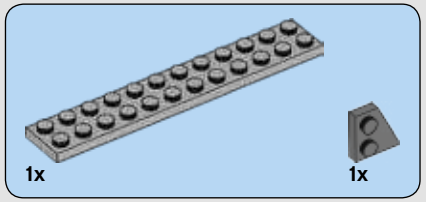

447

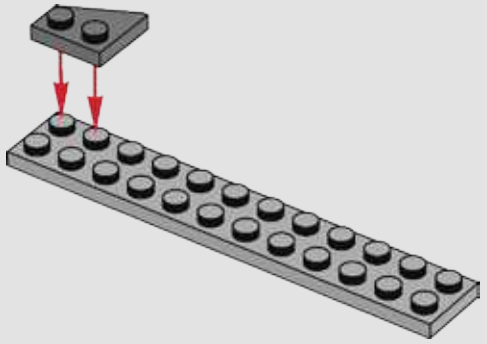

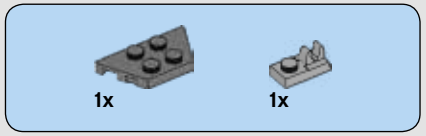

448

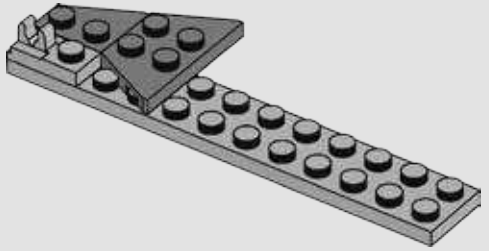

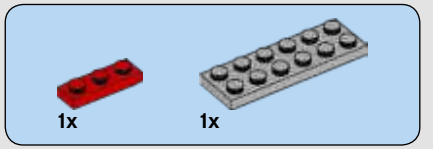

449

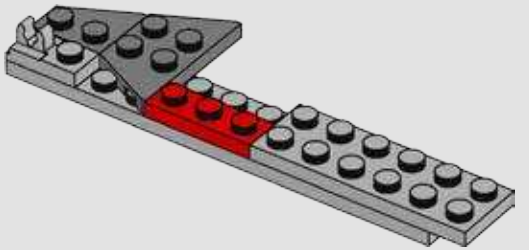

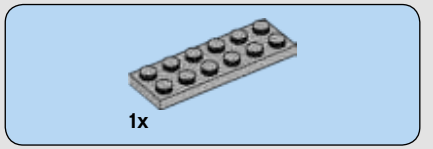

450

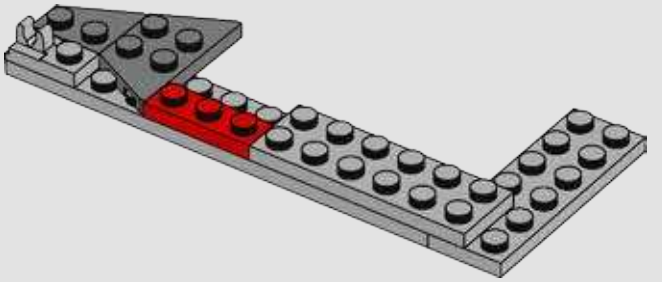

451

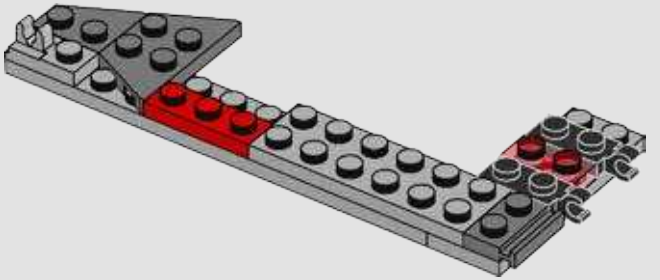

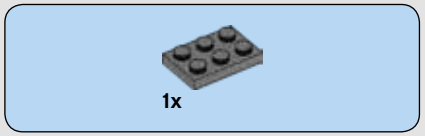

452

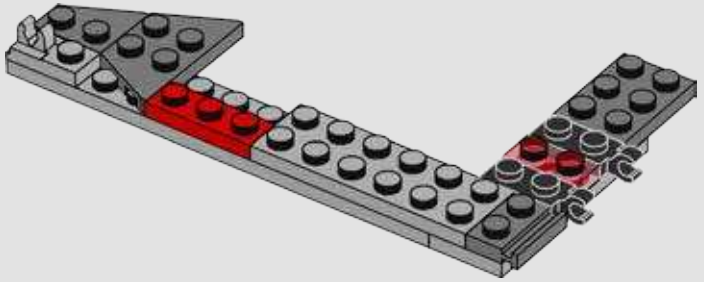

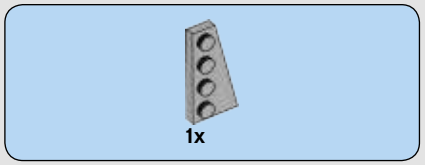

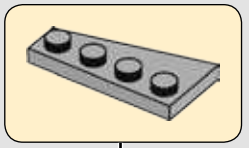

453

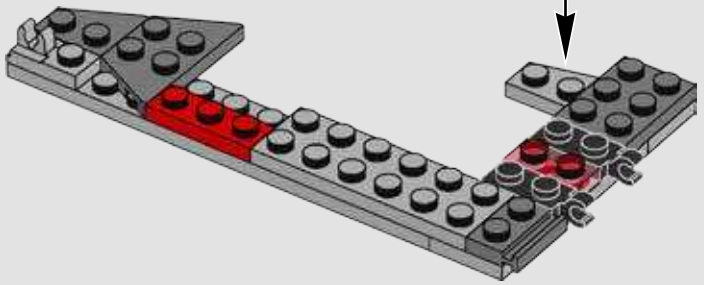

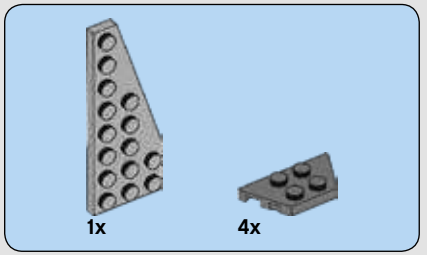

454

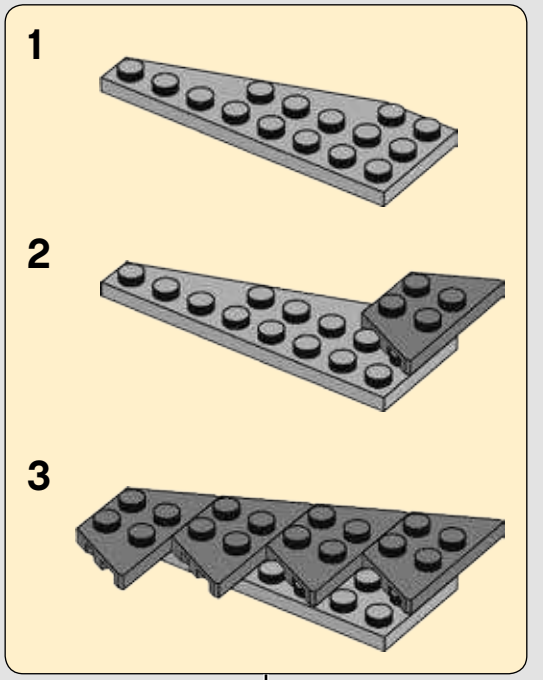

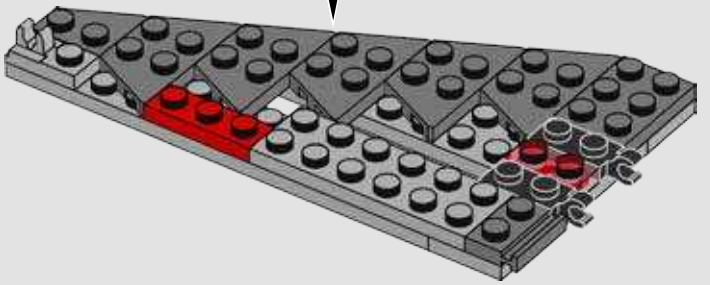

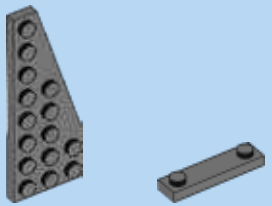

455

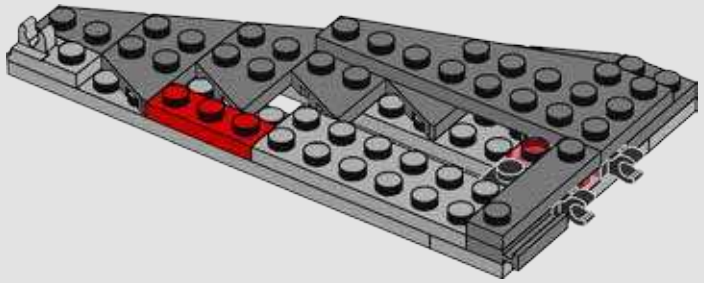

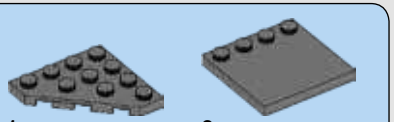

456

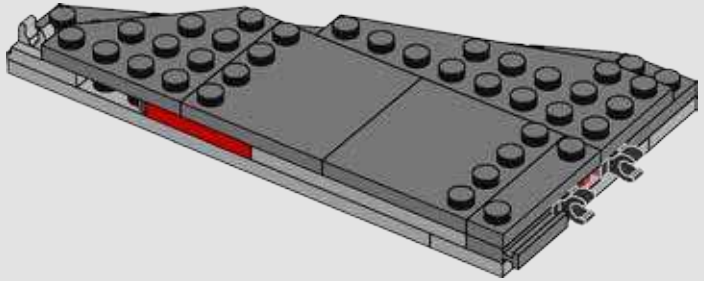

457

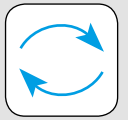

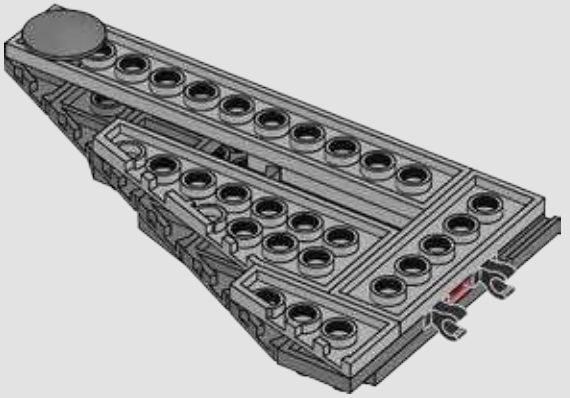

458

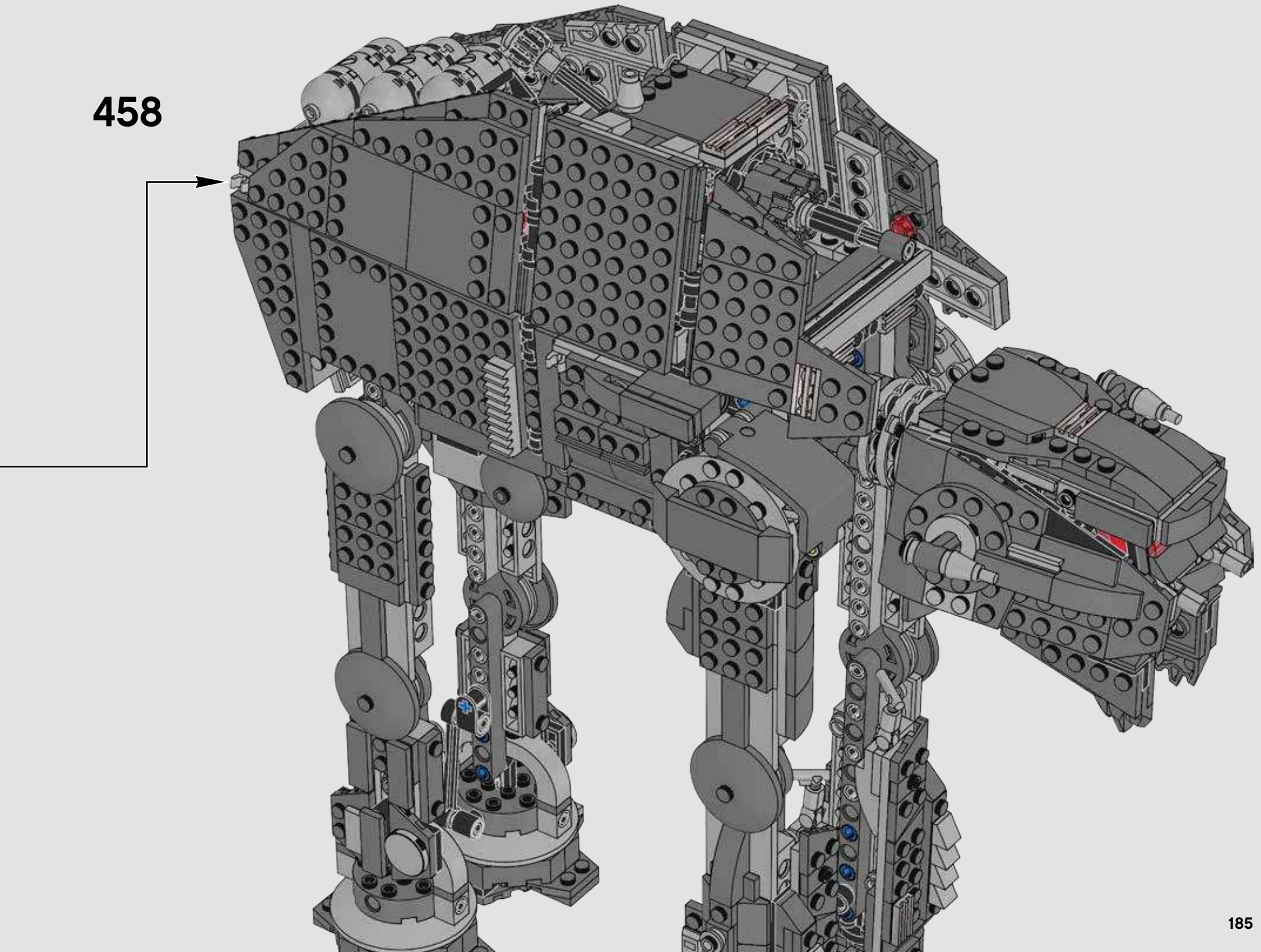

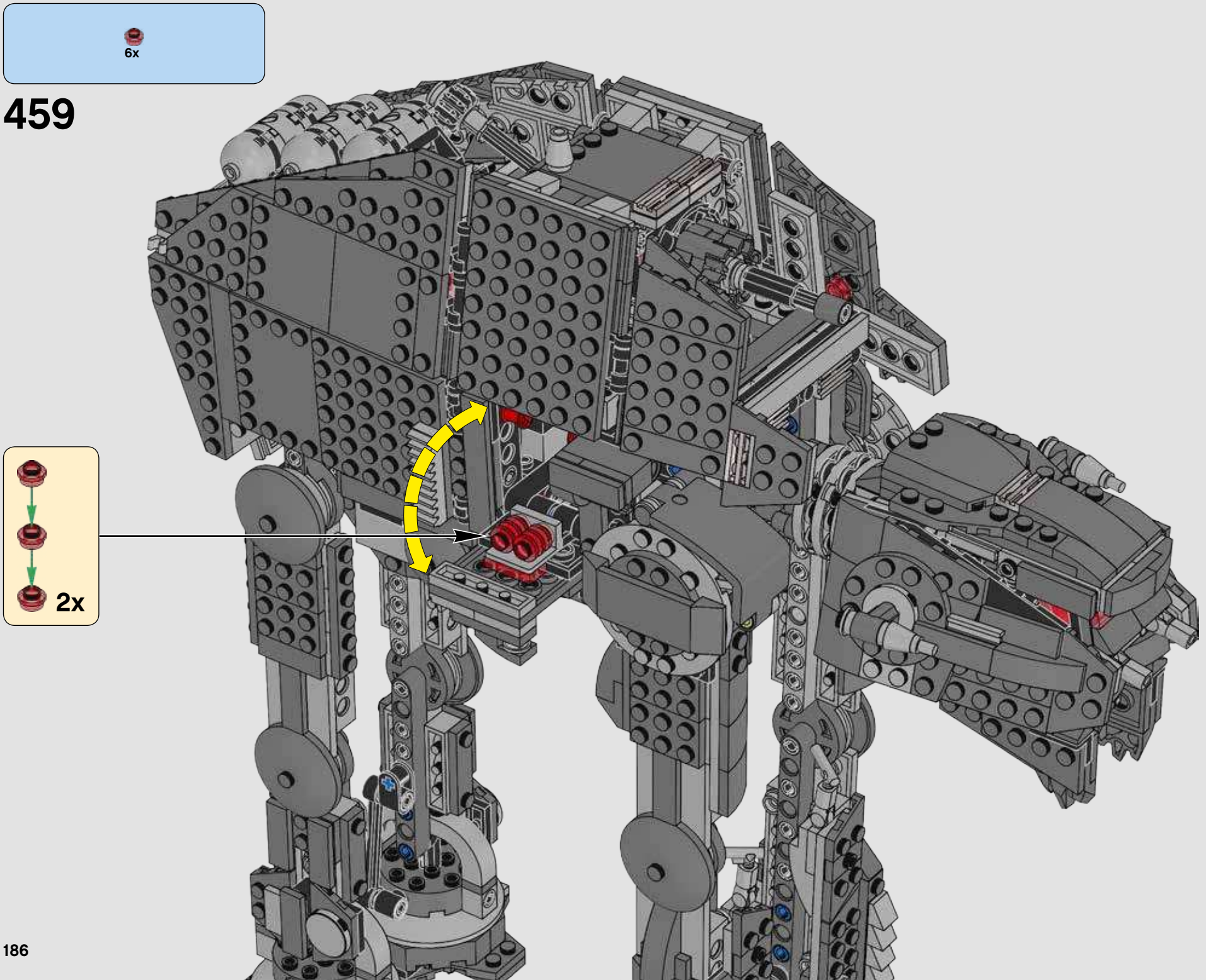
6x
459
2x

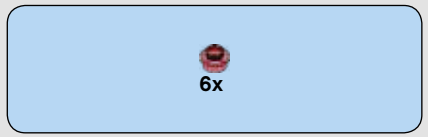

460

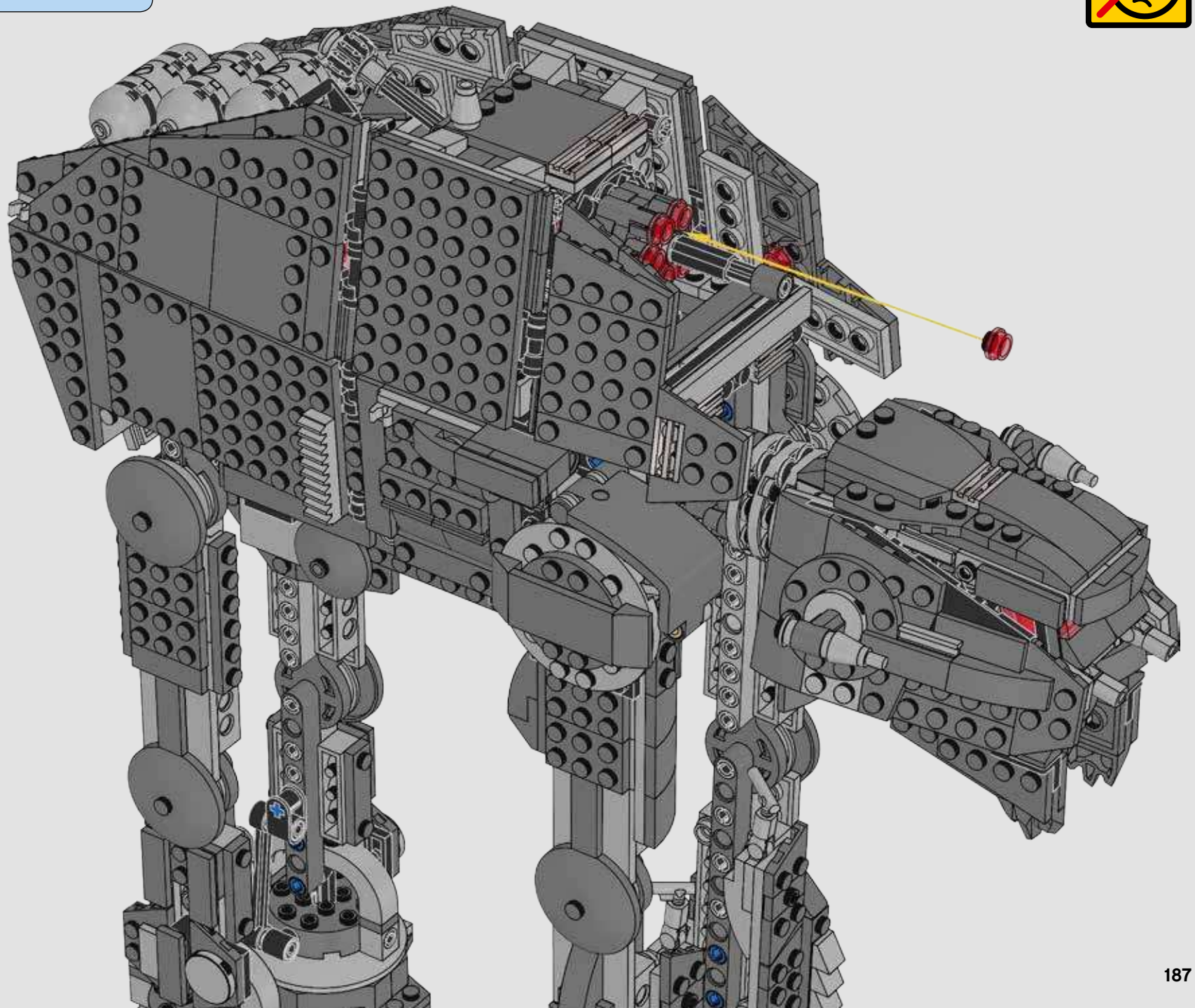

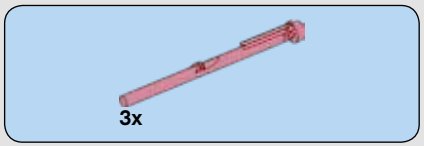

461

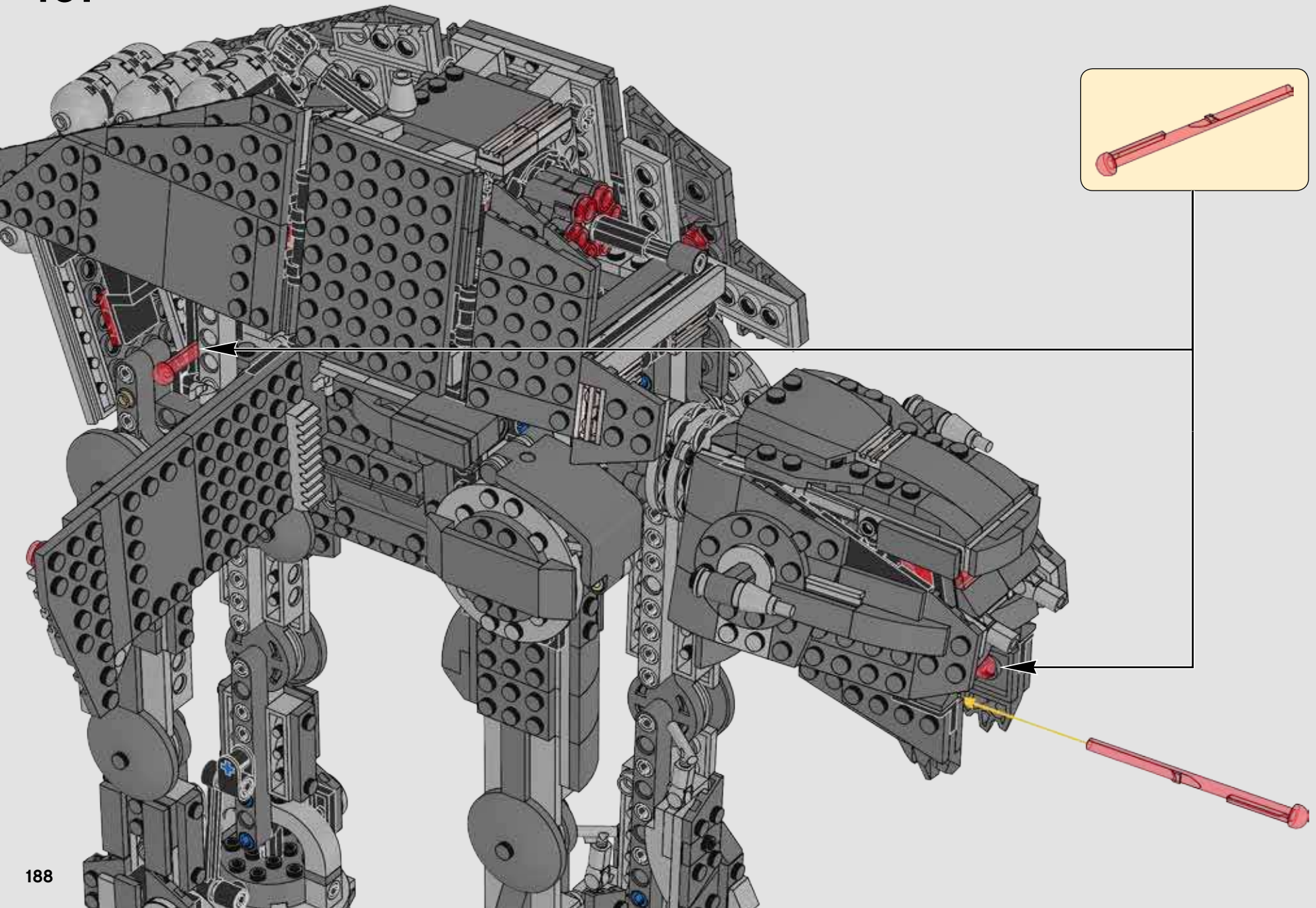

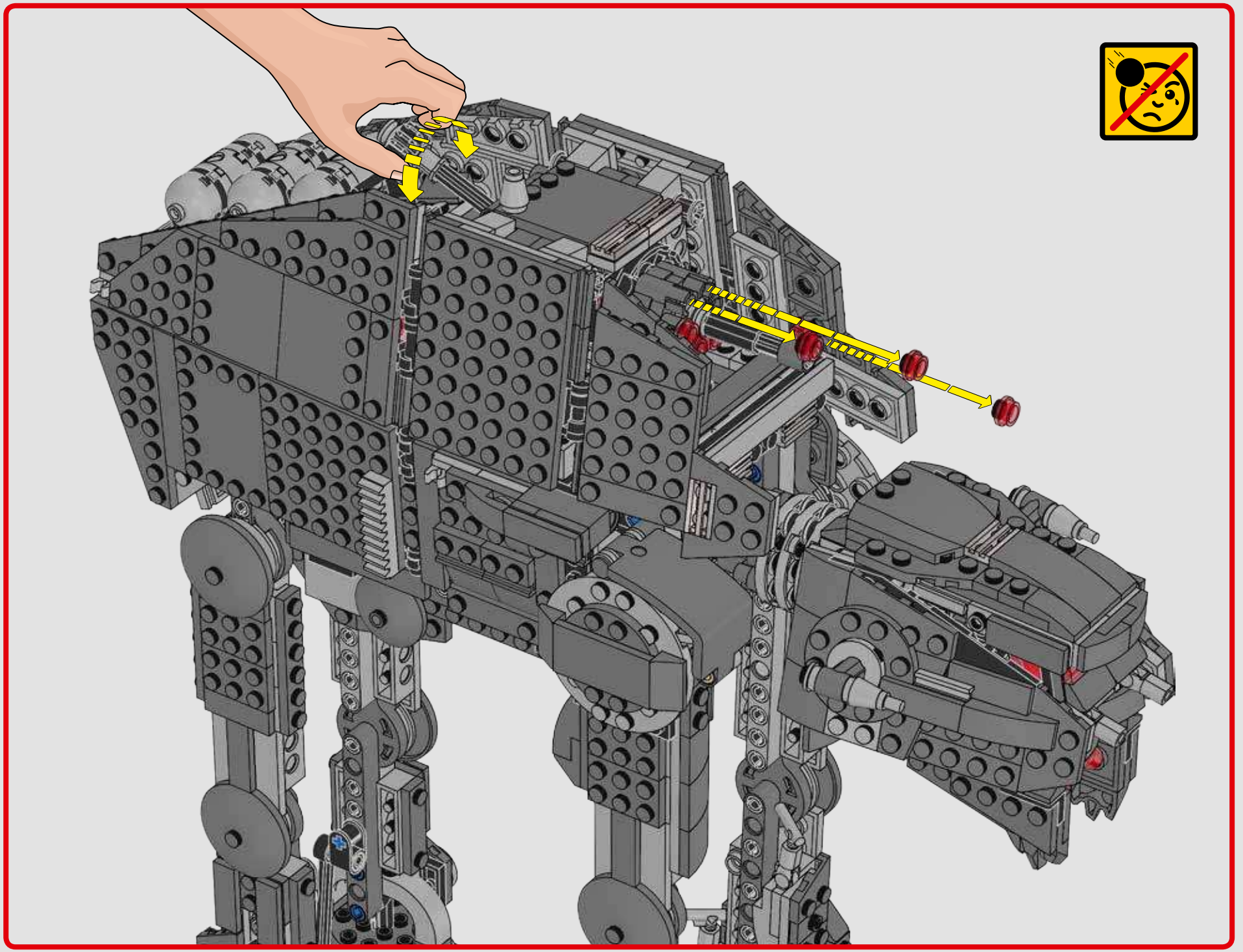

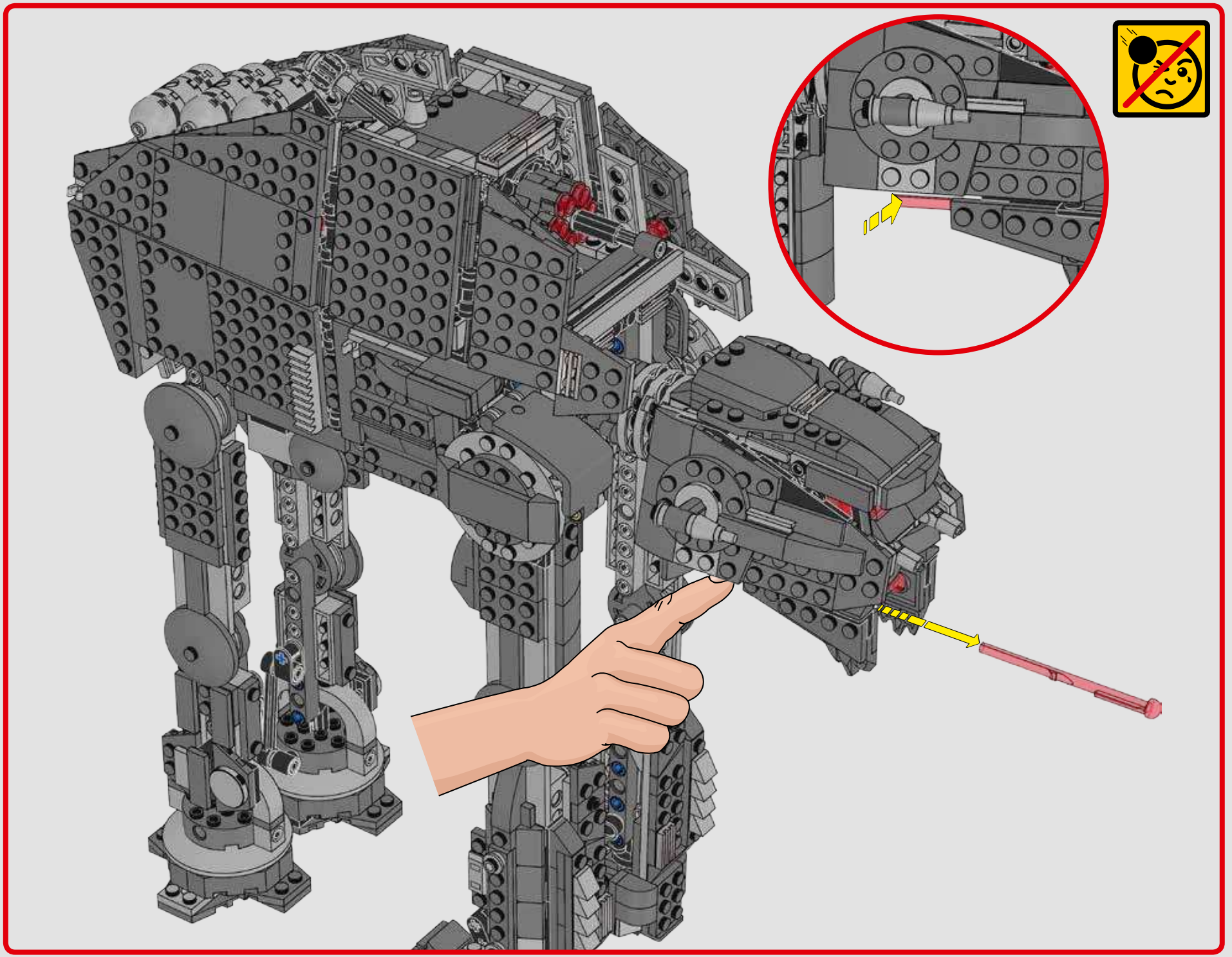

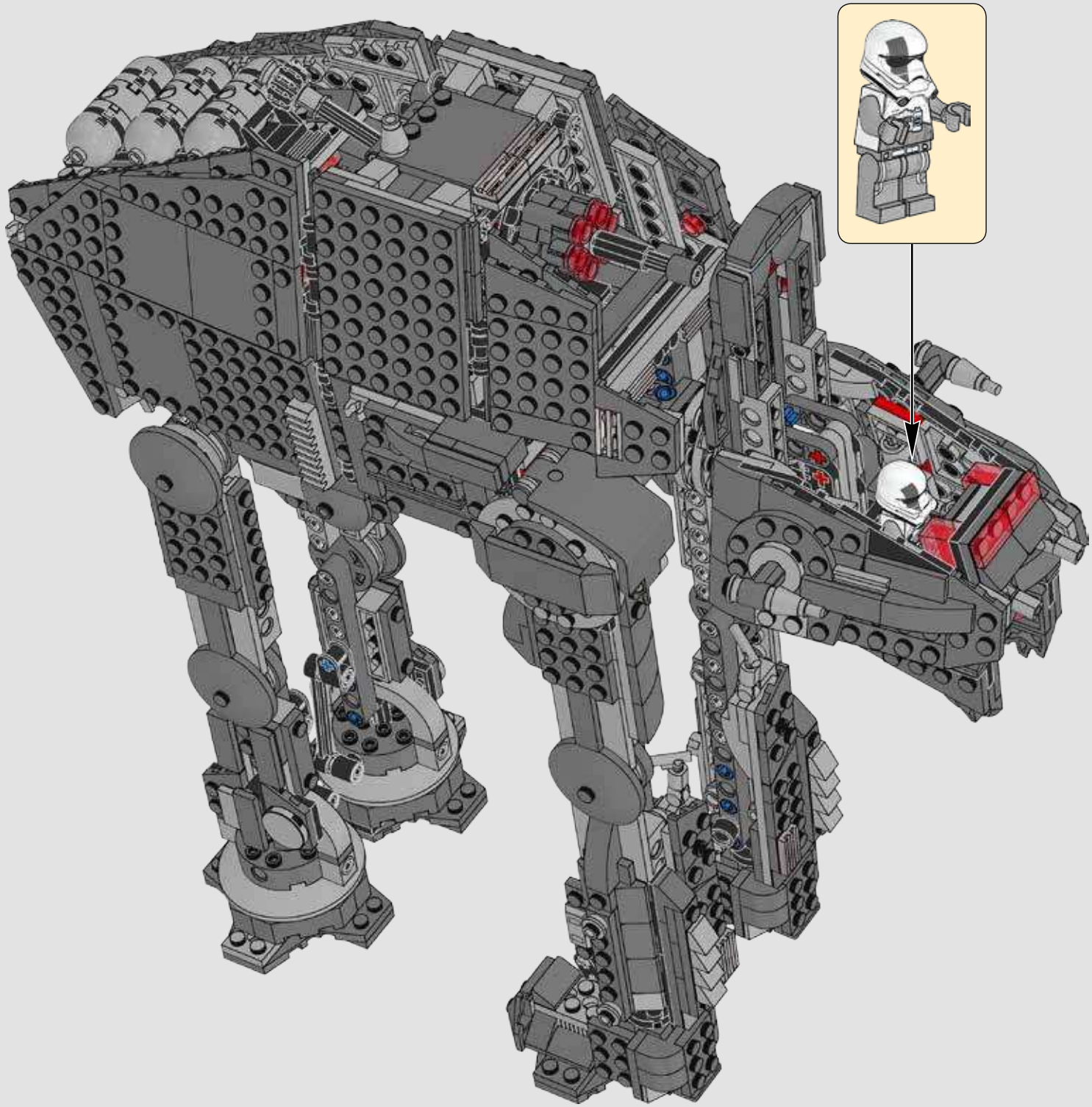

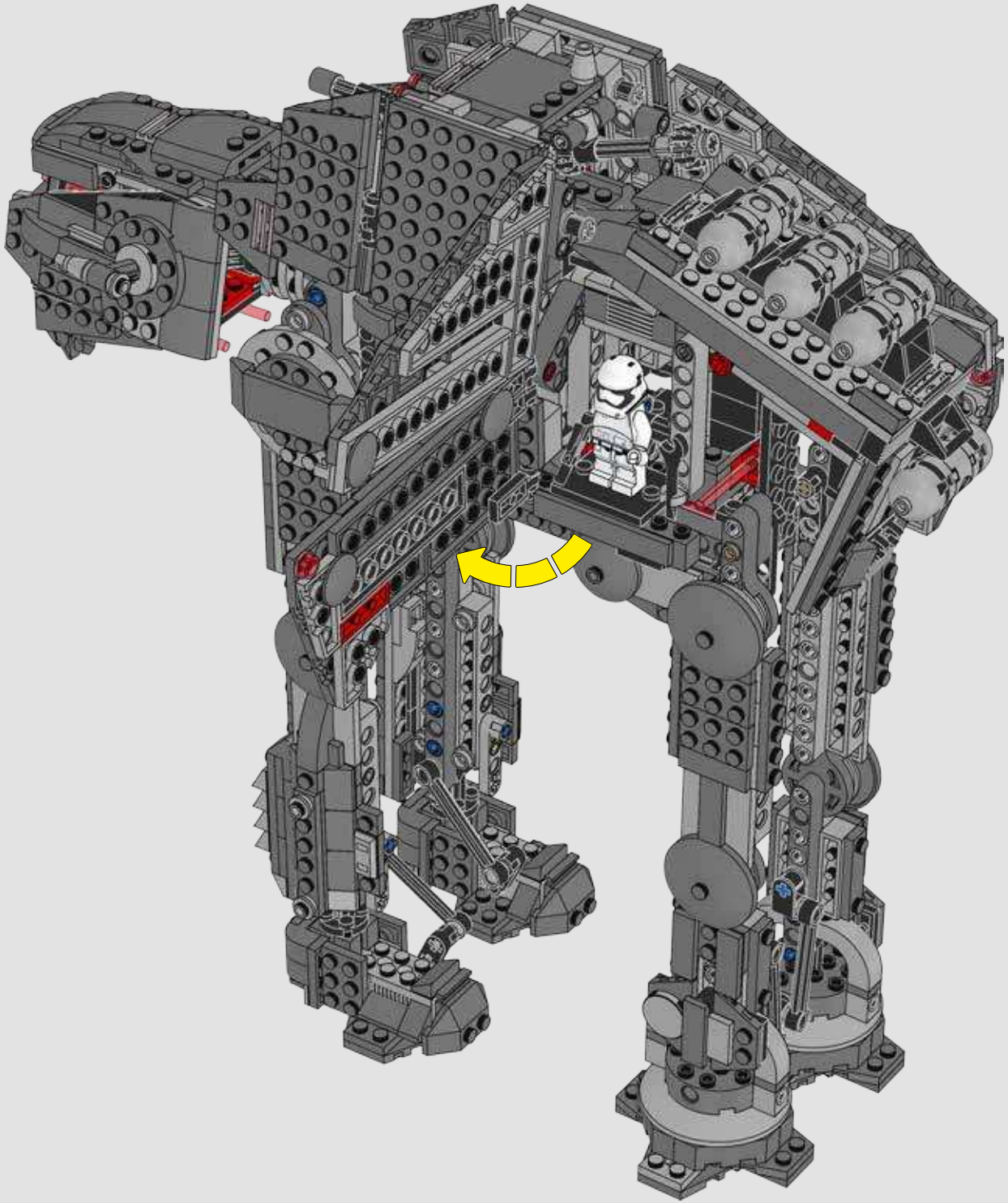

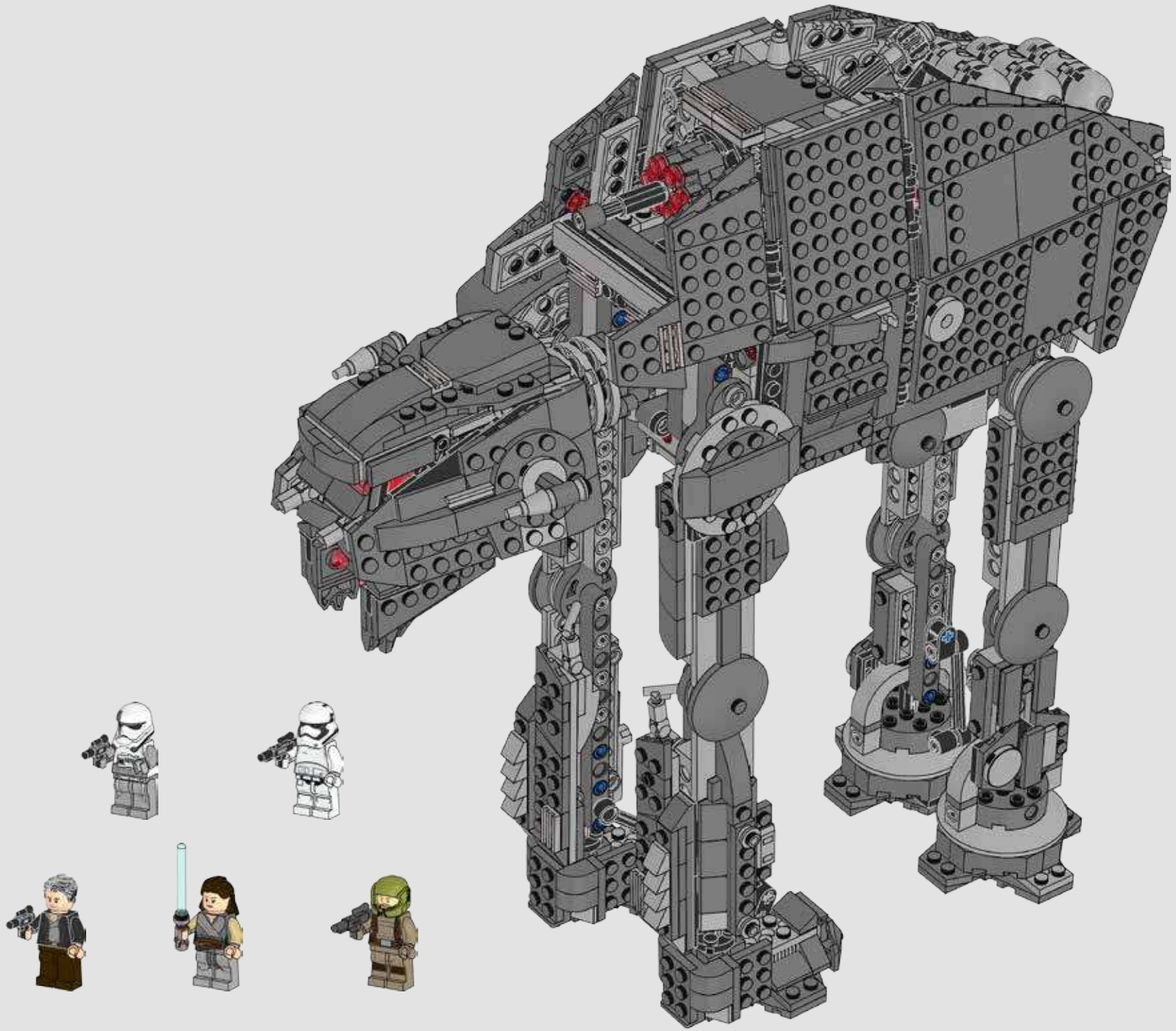

75188
75176
75176, 75187
75176
75177
75177
75177
75177
75188
75188
75188
75188
75179
75179, 75189, 75190
75179, 75190
75179
75189
75189
75189
75189
75190
75190
75190
75190

75176

75177

75189

75179

75187

75188

75190

LEGO
STAR WARS
75190
75188

LEGO
STAR WARS
Disney

1x 6126488
1x 6203239
1x 6126001
1x 362201
1x 6126020
3x 6013938
8x 4142865
2x 300421
2x 6099736
1x 6019155
2x 6178488
7x 302321
2x 245821
2x 4107824
8x 4140806
4x 362321
4x 302121
2x 6129995
4
1x 300221
2x 371021
2x 370921
1x 6130002
6
3x 366621
2x 6130004
8
24x 4143005
18x 4206482
36x 4514553
8x 614126
2x 6167933
7x 6073231
4x 4107085
2x 6173959
2x 4609050
1x 6134617
2x 4177431
6x 4184169
2x 6157554
21x 403226
2x 4173668
88x 4121715
8x 287726
2x 4512363
2x 4598528
4x 6114987
2x 4144023
7x 243226
3x 241226
2x 4636202
4x 6178922
6x 302326
9x 6117973
4x 6020193
2x 4563044
1x 4498713
8x 4225201
14x 4535739
1x 4251393
1x 4251394
2x 4610371
3x 4565323
4x 4258354
1x 366026
2x 300326
2x 281726
1x 4273703
5x 6089119
7x 4140801
5x 4552347
4x 4142822
1x 400626
6x 6118829
2x 6089577
2x 4107136
2x 265326
2x 4599499
1x 4530589
1x 4515350
6x 302026
2x 370926
1x 4560182
2x 6076678
2x 4114634
4x 4629921
7x 389426
1x 4243819
8
1x 370726
2x 416226
1x 303226
2x 4286009
6x 303426
9
3x 4645732
1x 6057902
2x 3006841
32x 3005741
2x 4189801
2x 306541
15x 4201019
3x 6054526
1x 4124073
1x 6201443
3,2
2x 6031821
1x 6203235
5
2x 6159763
4x 6152107
3x 4529241
19x 6168647
2x 4542590
8x 4211573
6x 4560175
1x 4211622
18x 4521921
4x 4211535
2x 4211375
2x 4211732
2x 4211735
2x 4514195
2x 4211880
8x 4211475
2x 6052200
3x 6179186
4x 6078985
8x 4211637
1x 4211807
1x 6097090
1x 6202401
1x 6203253
2x 6134378
4x 6144138
1x 6146223
2x 4211398
2x 4211414
2x 4211440
6x 4598526
2x 4216248
2x 4211614
1x 4585429
15x 4654580
22x 4654582
2x 4211364
4x 4211568
2x 4244627
2x 4535738
1x 4282786
1x 4282789
1x 4258273
1x 4258275
2x 4211353
7x 4211397
6x 6045988
2x 4520320
10x 4225033
1x 4525904
3x 4211429
1x 6203248
2x 6014615
1x 6118827
2x 6171894
2x 4211610
2x 4211561
2x 6048898
2x 4211356
1x 4211394
6x 4211441
16x 4211445
1x 4211450
2x 6132872
3x 6028015
2x 4211361
1x 4503416
2x 6029206
1x 4646512
3x 4211395
2x 6176242
1x 4211385
5
2x 4211639
3x 4646513
6x 6079461
8x 4211800
2x 4211549

2x
4592550

2x
4211640

2x
4243797

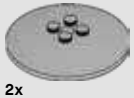
2x
4211796

2x
6015349

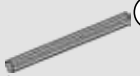
7
1x
4211805

17x
4211452

4x
4211542

7
4x
4495930

2x
4211425

16x
4211442

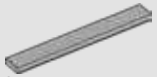
1x
4211481

1x
4211404

2x
4211498

2x
4211374

2x
4211462

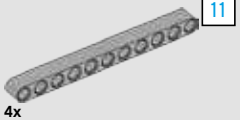
11
4x
4611705

1x
4211848

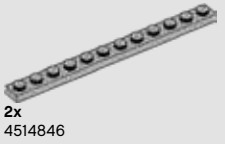
2x
4514846

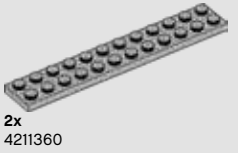
2x
4211360

1x
4211400

1x
6100030

4x
4210658

6x
4210719

6x
4504378

2x
4211098

3x
6143417

3x
6143423

7x
4210788

7x
4210782

1x
4210869

1x
4210872

8x
4278274

31x
4567887

1x
6055313

4x
4210763

9x
4210797

11x
6029948

2x
6168776

4x
6092572

2x
4540386

1x
4211063

4x
6069164

4x
4211135

2x
6000606

21x
4543086

2x
6168609

2x
4223767

2x
4529727

2x
4529728

4x
4211094

6x
4583879

4x
4210635

17x
6071261

1x
6204081

1x
4520307

2x
4211109

2x
4210751

2x
4210865

9x
4211133

23x
4568734

6x
4246896

1x
4547958

1x
4211104

1x
4225733

2x
6086709

1x
6100488

2x
6027686

8x
4582257

26x
4527082

24x
4211043

2x
4211106

4
5x
6083620

6x
4210667

10x
4211001

1x
4213607

11x
4598769

1x
6150297

4x
4528323

6x
4223981

2x
4211097

8x
6170522

2x
4210897

2x
4210968

2x
4560184

2x
4211065

1x
6005668

2x
4210637

2x
4210753

5
3x
4210686

1x
4210940

1x
4509884

8x
4182751

17x
4211056

10x
4210651

4x
4243831

5x
4509911

2x
4210728

1x
6133243

4x
4211002

7
2x
4495931

1x
4521572

4x
4210998

2x
6199511

2x
4210997

2x
4260707

9
2x
4645730

2x
4211134

2x
4210668

2x
4257526

2x
4211107

3x
4210678

3x
4210794

13
2x
4522937

2x
4211137

1x
4654448

2x
6021888

1x
6124907

1x
6203215

1x
6125439

1x
6202396

1x
6202399

1x
6199467

1x
4529672

11x
4633691

14x
4619636

1x
6122730

1x
6203260

1x
6203810

1x
6051389

Customer Service
Kundenservice
Service Consommateurs
Servicio Al Consumidor
LEGO.com/service or dial

: 00800 5346 5555
: 1-800-422-5346

LEGO.com/productfeedback

GEWINNE

Erzähle uns auf www.LEGO.com/productfeedback

etwas über die Erfahrungen, die du mit diesem LEGO® Set gemacht hast, und sichere dir die Chance auf einen coolen LEGO Preis!

Es gelten die Teilnahmebedingungen

GAGNE

Rends-toi sur www.LEGO.com/productfeedback

et donne-nous quelques commentaires sur ce produit LEGO® pour avoir une chance de gagner un prix LEGO !

Voir Conditions Générales

GANA

Visita www.LEGO.com/productfeedback

y envíanos tu opinión acerca de este set LEGO®. ¡Participarás en el sorteo de un premio LEGO!

Términos y Condiciones aplicables

获取奖品

登录 *www.LEGO.com/productfeedback*

给出关于此乐高®套装的简短反馈，就有机会获得炫酷乐高奖品

《条款及条件》适用

경품 당첨 기회

www.LEGO.com/productfeedback

페이지로 이동하여 이 레고® 세트에 대한 간략한 피드백을 보내 주시고 멋진 레고 경품을 탈 수 있는 기회도 잡으십시오

약관 적용

ЗАПОЛНИ АНКЕТУ И ПОЛУЧИ ПРИЗ

Перейди по ссылке www.LEGO.com/productfeedback

ответь всего на несколько вопросов об этом наборе LEGO®, и у тебя появится шанс выиграть замечательный приз от компании LEGO.

Применяются Условия и правила участия

LEGO and the LEGO logo are trademarks of the LEGO Group. ©2017 The LEGO Group.
© & ™ Lucasfilm Ltd.